FOLIO

OBRA: "CONSTRUCCION DE CAMPING MUNICIPAL"

BASES Y CONDICIONES LEGALES PARTICULARES

ARTICULO 1°: OBJETO DE LA LICITACIÓN. La presente licitación tiene por objeto la construcción del Camping municipal, delimitado por las calles Sargento Ponce frente al canal Sarandí, Zona de Reserva, Partido de Avellaneda, Provincia de Buenos Aires.

ARTICULO 2°: PRESUPUESTO OFICIAL. El presupuesto oficial al mes de Marzo de 2023 asciende a la suma de pesos ochocientos cincuenta y ocho millones ochocientos cincuenta y cinco mil setecientos treinta con 07/100 ($858.855.730,07). El contratista podrá solicitar un anticipo financiero de un veinte por ciento del monto total de la obra.

ARTICULO 3°: SISTEMA DE CONTRATACIÓN. La obra se ejecutará por sistema de Ajuste Alzado.

ARTICULO 4°: DEPÓSITO DE GARANTÍA DE LA OFERTA. El depósito de garantía que establece el Art.2.2 de las Bases y Condiciones Legales Generales podrá ser integrada en cualquiera de las formas enunciadas y contempladas en los incisos a – b – c – d de dicho Pliego.

ARTICULO 5°: FORMA DE COTIZAR. Los oferentes deberán cotizar un precio único por la totalidad de la obra a ejecutar. Así mismo deberán presentar, a los efectos de simplificar la certificación de los trabajos ejecutados en cada periodo, la planilla anexa a la fórmula de propuesta consignando los precios unitarios para cada ítem estipulando el aumento o disminución porcentual respecto al Presupuesto Oficial. Las cantidades indicadas en dichas planillas son meramente referenciales y cada oferente deberá elaborar su propio cómputo a los efectos de realizar su cotización.

ARTICULO 6°: PLAZO DE EJECUCIÓN. El plazo de ejecución de la obra será de DOSCIENTOS CUARENTA (240) DIAS CORRIDOS, no aceptándose propuestas que establezcan otro plazo.

ARTICULO 7°: PLAN DE TRABAJO. La obra deberá ser ejecutada según el plazo de ejecución establecido en este pliego, cumpliendo los porcentajes de avance mes a mes declarados no contemplándose posibilidades de cambio o modificación alguna al mismo.
El contratista deberá certificar el avance de la obra según lo previsto en el artículo 11 del presente Pliego de Bases y Condiciones Legales Particulares.

ARTICULO 8: GARANTÍA DEL CONTRATO. El adjudicatario afianzará su cumplimiento contractual con un fondo del 5% (cinco por ciento) del monto contractual que deberá ser integrado en cualquiera de las formas establecidas en el Art. 3.4 de las bases y condiciones legales generales, según lo previsto en los incisos a-b-c-d, del Art 2.2 de dicho Pliego.
En caso de constituirse la garantía de contrato mediante póliza de seguro deberán constar, como beneficiario, la Municipalidad de Avellaneda, quien en caso de incumplimiento de la contratista podrá ejecutar en forma particular o conjunta el contrato, conforme los términos del artículo 844 y concordantes del Código Civil y Comercial.

ARTICULO 9°: INSCRIPCIÓN EN EL REGISTRO UNICO DE PROVEEDORES DE LA MUNICIPALIDAD DE AVELLANEDA. Como requisito para participar de la presente licitación se exigirá que los oferentes estén inscriptos o poseer su inscripción en trámite en el Registro Único de Proveedores de la Municipalidad de Avellaneda; en el rubro y/o especialidad licitada.
Aquel oferente que su inscripción en trámite o sin actualizar, en caso de resultar adjudicatario, deberá completar su legajo en carácter obligatorio antes de la adjudicación. Caso contrario la oferta será desestimada perdiendo el adjudicatario la Garantía de Oferta depositada.

ARTICULO 10°: GASTOS ADMINISTRATIVOS. Los oferentes deberán tener en cuenta al formular la propuesta, que además de la garantía de contrato y fondo de reparo que fija las Bases y Condiciones Legales, el adjudicatario deberá depositar en la Tesorería el 1‰ (uno por mil) del Presupuesto Oficial, antes de la firma del contrato, en concepto de gastos administrativos, según Ordenanza General 165/73.

ARTICULO 11°: FORMA DE CERTIFICACIÓN. Los trabajos ejecutados de acuerdo con el contrato serán medidos o estimados por períodos mensuales con asistencia del contratista y su representante técnico.

Dentro de los primeros diez (10) días corridos de cada mes, el contratista presentará el certificado mensual de la obra en el formulario tipo de la Municipalidad, de 9:00 a 13:00 hs. ante la Dirección correspondiente, quien procederá a la evaluación y medición de los trabajos y aprobará el certificado dentro de los diez (10) días hábiles subsiguientes a su presentación.

Aún en caso de disconformidad del CONTRATISTA con el resultado de las mediciones, el certificado se deberá confeccionar con el criterio sustentado por la Inspección de Obra, haciéndose posteriormente, si correspondiera, la rectificación pertinente o difiriendo para la liquidación final el ajuste de las diferencias sobre las que no hubiera acuerdo. Los certificados serán confeccionados por el Contratista en original y tres (3) copias y serán presentados ante la Dirección de Planeamiento y Vivienda para su conformación y su posterior tramitación.

OSCAR GUTIÉRREZ
Director de Planeamiento y Vivienda
Secretaría de Obras y Servicios Públicos
Municipalidad de Avellaneda

FOLIO

ARTICULO 12°: FONDO DE REPARO. Del importe de cada certificado de obra, se deducirá el 5% (cinco por ciento) para constituir el "FONDO DE REPARO" que se retendrá como Garantía de Obra.
En caso de constituirse el Fondo de Reparo mediante póliza de seguro deberán constar, como beneficiario, la Municipalidad de Avellaneda, quien en caso de incumplimiento podrá ejecutarla en forma particular o solidariamente, conforme los términos del artículo 844 y concordantes del Código Civil y Comercial.
Este Fondo de Reparo se retendrá hasta la Recepción Definitiva, de acuerdo con el sistema de restitución adoptado. El mismo se constituirá hasta el vencimiento de las obligaciones contraídas, siendo causal de rechazo la fijación de fechas estimativas.
En caso de ser afectado por el pago de multas o reintegros que por cualquier concepto debiera efectuar el Contratista, deberá este reponer la suma afectada en el plazo perentorio de diez (10) días hábiles, bajo apercibimiento de proceder a la Rescisión de Contrato.

ARTICULO 13°: CARTEL DE OBRA. El adjudicatario deberá proveer y montar un cartel de obra en el emplazamiento que fije la Inspección. Los mismos tendrán las características, dimensiones, leyendas y colores que serán indicados oportunamente por la Inspección.

ARTICULO 14°: CIERRE Y SEGURIDAD DE LA OBRA. El adjudicatario deberá realizar el cierre de la obra. Para ello deberá utilizar el modelo de señalización que oportunamente le será entregado en la Dirección de Planeamiento y Vivienda de la secretaria de Obras y Servicios Públicos.
En lo referente a cantidad, ubicación y texto de las leyendas de los carteles de señalización, la Inspección dará las instrucciones en cada caso. Además, deberá garantizar la seguridad en la obra, señalizando y protegiendo a todas las personas que concurran a dicho establecimiento. El no cumplimiento de lo expresado en este artículo hará pasible el contratista de las penalidades indicadas en el Art. 4.16 de las Bases y Condiciones Legales Generales.

ARTICULO 15°: SUBCONTRATOS. El adjudicatario no podrá contratar con terceros toda o parte de la obra licitada sin autorización previa del Municipio. El incumplimiento de esta norma será motivo de rescisión del contrato.

ARTICULO 16°: REPRESENTANTE TÉCNICO. Antes de la iniciación de los trabajos y en cumplimiento de la Ley 4048, el Representante Técnico deberá presentar el contrato profesional visado por el Colegio respectivo y la Caja de Previsión Social según lo establecido por la legislación vigente. Además, con cada certificado deberá agregar constancia del cobro de honorarios y del depósito previsional correspondiente.

ARTICULO 17°: HONORARIOS PROFESIONALES. Los honorarios profesionales por representación técnica calculados de acuerdo con el arancel vigente, deberán ser incluidos en el valor de la oferta y correrán por cuenta y cargo del contratista.

ARTICULO 18°: IDENTIFICACIÓN DE MÁQUINAS Y VEHÍCULOS. La totalidad de las máquinas y vehículos afectados a la obra deberán identificarse con un cartel con la leyenda "AL SERVICIO DE LA MUNICIPALIDAD DE AVELLANEDA" cuyas dimensiones serán indicadas por la Inspección.

ARTICULO 19°: VISTAS FOTOGRAFICAS. El Contratista deberá acompañar la presentación de cada certificado mensual con copias fotográficas, en las que se puedan visualizar el avance de la obra.

ARTICULO 20°: VISITA DE OBRA. La visita de obra podrá realizarse hasta 48 horas antes de la apertura, de lunes a viernes de 9:00hs a 14:00Hs, previa coordinación con la Dirección de Planeamiento y Vivienda de la secretaria de Obras y Servicios Públicos de la Municipalidad de Avellaneda, comunicándose al (+54 11) 5227-7350/7809 o vía e-mail a planeamiento.mda@gmail.com.

ARTICULO 21°: ENTREGA DEL TERRENO E INICIACIÓN DE LA OBRA. El Contratista queda obligado a comenzar los trabajos dentro de los diez (10) días corridos a partir de la fecha de orden de compra, en cuya oportunidad se labrará el acta de iniciación de obra, entregándose en ese acto el terreno o lugar de trabajo. Se considerarán como justificación de atraso únicamente: a) razones climatológicas. b) impedimentos producidos por terceras partes en la reparación de instalaciones de servicios públicos afectadas por las obras.
No serán considerados los días no laborables por feriados y/o acciones de terceros anunciadas con una anticipación no menor a los siete días corridos.

ARTICULO 22°: DOCUMENTACION INTEGRANTE DE LA OFERTA. El sobre N° 2 de la oferta, además de lo especificado en Bases y Condiciones Legales Generales contendrá la siguiente documentación:

1. Formula de Propuesta, cómputo y presupuesto
    a. Plan Trabajos propuesto de acuerdo al plazo de ejecución, en forma gráfica y numérica, según se detalla a continuación:
        i. Desarrollo de los trabajos, en cantidad no menor a los ítems del presupuesto.

De estimarlo necesario, la Municipalidad podrá exigir en cualquier momento el detalle de personal ocupado, plantel, equipo y cualquier otro detalle que estime corresponder. El plan de trabajos será actualizado en función de cada variante autorizada por la Municipalidad.

    b. Curva de inversión /Curva financiera.

2. Visita a obra: Certificado de visita de obra pactado por la inspección, antes de la apertura de oferta.

OSCAR GUTIÉRREZ
Director de Planeamiento y Vivienda
Secretaría de Obras y Servicios Públicos
Municipalidad de Avellaneda

ARTICULO 23°: ACLARACIÓN. El presente Pliego es copia del original que se encuentra en la Dirección de Planeamiento y Vivienda de la secretaria de Obras y Servicios Públicos de la Municipalidad de Avellaneda. El mismo está a disposición de los interesados para su consulta y/o comparación, a fin de constatar la existencia de posibles errores de compaginación u omisiones.

ARTICULO 24°: DOCUMENTACION A ENTREGAR A LA INSPECCION. El contratista cinco (5) días antes al inicio de la obra deberá entregar:

1. Una copia del plan de trabajos, curva de inversión y planilla anexa (análisis de precios; materiales y transporte y mano de obra y equipos).
2. Presentación certificada por su Aseguradora de Riesgos de Trabajo (ART) de un Programa de Seguridad Único para toda la obra (Res. 35/98), que deberá contemplar todas las tareas que fueren a realizarse, tanto por parte de su personal como también del de las empresas subcontratistas si las hubiere. En el caso que hubiere más de un contratista principal, la confección del Programa de Seguridad Único deberá ser acordada por dichos contratistas. El mismo deberá contener:
    a. La nómina del personal que trabajará en la obra, el cual deberá ser actualizado inmediatamente, en caso de altas o bajas.
    b. Contará con identificación de la Empresa, del Establecimiento y de la Aseguradora.
    c. Fecha de confección del Programa de Seguridad.
    d. Descripción de la obra y de sus etapas constructivas con fechas probables de ejecución.
    e. Enumeración de los riesgos generales y específicos, previstos por etapas.
    f. Deberá contemplar cada etapa de obra e indicar las medidas de seguridad a adoptar, para controlar los riesgos previstos.
    g. Será firmado por el Empleador, el director de obra y el responsable de higiene y seguridad de la obra, y será aprobado por un profesional en higiene y seguridad de la Aseguradora.
3. Copia de aviso de obra.
4. Certificado con cláusula de no repetición de todo el personal que trabaje en la obra a favor de la MUNICIPALIDAD DE AVELLANEDA CUIL 30-999000131-5

Para la ejecución de las obras que se encuentran dentro del Partido de Avellaneda se deberán utilizar los protocolos vigentes frente a la pandemia Covid-19 establecidos por el Gobierno Nacional.
Se le deberán garantizar los elementos de seguridad de obra a todo el personal interviniente en la ejecución de la misma.
Se deberá entregar a la Inspección de Obra, en un plazo máximo de 10 días hábiles de recibida la Orden de Compra, un listado del personal que ejecutará la obra con sus respectivos números de CUIL y el Formulario N° 931.
Se deberá garantizar en la obra elementos de higiene para todo el personal interviniente en la ejecución de la misma, asimismo se deberá garantizar la limpieza de obra.
Los requisitos y la documentación enumerada en los apartados 1) 2) y 3) del presente artículo deberá ser presentada en la Dirección de Planeamiento y Vivienda de la Secretaría de Obras y Servicios Públicos, sita en Avda. Güemes 835 de Avellaneda.
El incumplimiento total o parcial de los requisitos y documentación antes exigidos impedirá el inicio de la obra, y en caso de persistir el mismo, dentro del plazo que a tal efecto se conceda, la Municipalidad de Avellaneda, en su carácter de Comitente, podrá rescindir el contrato por exclusiva culpa de la Contratista.
Asimismo, la Contratista deberá tener a disposición de la Municipalidad de Avellaneda toda la documentación en materia de Seguridad e Higiene Laboral, la que podrá ser requerida durante todo el desarrollo de la obra.

ARTICULO 25°: EXTRACCIONES Y DEMOLICIONES. Si para llevar a cabo las obras contratadas fuera necesario efectuar extracciones y/o demoliciones, según indiquen los planos y la documentación respectiva, los gastos que demanden dichos trabajos estarán a cargo del contratista.

ARTICULO 26°: REPRESENTANTE DEL CONTRATISTA. El Contratista deberá tener en obra, en forma permanente, una persona autorizada y aceptada por la Inspección de Obra, que lo represente cuando deba ausentarse y con quien la Inspección pueda entenderse de inmediato con respecto a los trabajos que se realizan. El Representante tendrá las debidas facultades para notificarse de las Ordenes de Servicio, darles cumplimiento o formular las observaciones y pedidos que las mismas dieran lugar. En este sentido queda establecido desde ya que el Contratista acepta la responsabilidad derivada de los actos y decisiones que tome su representante en la obra, sin limitación alguna.

ARTICULO 27º: PLANOS CONFORME A OBRA. No se considerará finalizada la obra hasta tanto el Contratista haya presentado los "Planos conforme a Obra" y estos sean aprobados por la Inspección de Obra.

ARTICULO 28°: PLAZO DE GARANTÍA. El plazo de garantía de obra será de trescientos sesenta y cinco (365) días corridos a partir de la Recepción Provisoria Total. Durante ese lapso el Contratista estará obligado a efectuar repasos y/o reparaciones si se comprobaran deficiencias en el comportamiento de las obras. El costo de esos trabajos será afrontado exclusivamente por el contratista. Si éste no los realizara, previa intimación y vencido el plazo otorgado para su ejecución, la Municipalidad podrá efectuarlos por cuenta de la contratista. El importe resultante será descontado de cualquier suma que tenga al cobro el Contratista o en su defecto la Municipalidad podrá hacer uso de la garantía de obra y/o procurar judicialmente el cobro de las sumas que la excedan.

OSCAR GUTIÉRREZ
Director de Planeamiento y Vivienda
Secretaría de Obras y Servicios Públicos
Municipalidad de Avellaneda

ARTICULO 29°: RECEPCION PROVISORIA. La obra será recibida provisoriamente por la inspección "Ad Referéndum" de la autoridad competente, cuando se encuentre terminada con arreglo al contrato y se hayan cumplido satisfactoriamente las pruebas establecidas en las Especificaciones Técnicas. Se labrará un acta en presencia del Contratista o de su representante debidamente autorizado, a menos que aquel declare por escrito que renuncia a tal derecho y que se conformará de antemano con el resultado de la operación.
En dicha acta se consignará:

1. La fecha de la efectiva terminación de los trabajos, a partir de la cual correrá el plazo de garantía.
2. Su ajuste a las estipulaciones del contrato.
3. Las modificaciones o deficiencias que se notaren.

En caso de que el Contratista se negare a presenciar o de que no contestara a la invitación, la cual deberá hacerse por Orden de Servicio u otra forma fehaciente de notificación, la Municipalidad efectuará por sí la diligencia dejando constancia de la citación al Contratista y la no comparecencia del mismo.

ARTICULO 30°: RECEPCION DEFINITIVA. El último día hábil dispuesto como vencimiento del contrato, con más la ampliación que en cada caso se hubiere dispuesto, o en su caso, al vencimiento del plazo de garantía, la Municipalidad conjuntamente con el Contratista labrarán un Acta de Recepción Definitiva; caso contrario, se determinaran los trabajos de reparación y mantenimiento integral que faltaren ejecutar hasta esa fecha, estableciéndose un plazo determinado para terminar los mismos, sin prejuicio de las sanciones que pudieran corresponderle al Contratista, de acuerdo a lo establecido en el presente Pliego. Vencido ese plazo se volverán a inspeccionar las instalaciones observadas para verificar la correcta ejecución de los trabajos requeridos. De resultar satisfactorios se labrará el Acta de Recepción Definitiva, en la que se dejará constancia:

1. Que será "Ad Referéndum" del Intendente Municipal.
2. La calidad de las obras e instalaciones realizadas por el Contratista.
3. Del cumplimiento de los trabajos que debió realizar después de las Recepción Provisoria.
4. Del ajuste de las obras a las estipulaciones contractuales.

ARTÍCULO 31°: RESCISIÓN DEL CONTRATO. El Municipio se reserva el derecho a rescindir el contrato, sin derecho a reclamo de indemnización de ninguna naturaleza por parte de la contratista, haciéndose responsable por los gastos que ello pudiera traer aparejado, en caso de impericia, incumplimiento de sus obligaciones asumidas en el presente Pliego de Bases y Condiciones Particulares, el Pliego de Bases y Condiciones Generales y el resto de la documentación contractual, y en caso que el Ministerio de Desarrollo Territorial y Hábitat dispusiere dejar sin efecto el “Convenio Marco al Programa Casa Propia – Construir Futuro” y el “Convenio Particular para ” a decretarse, o no diera cumplimiento con el mismo en referencia al financiamiento, o bien en el caso de que no hubiere disponibilidad de partidas presupuestarias para la continuidad del mismo.

ARTÍCULO 32°: ELEGIBILIDAD DE LOS OFERENTES Y CRITERIOS DE EVALUACIÓN DE LAS OFERTAS. Dada la especificidad técnica requerida para la construcción de la obra a licitar, serán elegibles los oferentes que demuestren fehacientemente en sus antecedentes la concreción y finalización de obras similares. Se entiende como obra similar la que cumpla con lo siguiente:

1. Construcción de establecimientos deportivos.
2. Ejecución y puesta en marcha de instalaciones sanitarias y eléctricas.

El no cumplimiento de estos requisitos por el oferente, serán causal de rechazo de la oferta presentada. Conjuntamente con su propuesta, el oferente deberá presentar una lista de los antecedentes solicitados, con los números de contacto para solicitar referencias técnicas en cuanto a la concreción de los aspectos numerados antecedentemente.
La empresa que resulte ganadora deberá realizar todos los trámites necesarios ante las empresas prestatarias de los servicios públicos, sea gas, electricidad o en conjunto.

ARTICULO 33°: ÓRDENES DE SERVICIO. Las Ordenes de Servicio que la Municipalidad imparta durante la ejecución de las obras serán cronológicamente consignadas por triplicado, en un libro a proveer por el Contratista, foliado, sellado y rubricado por la Municipalidad, que la Inspección guardará en el obrador o en su oficina. Se considerará que toda Orden de Servicio está comprendida dentro de las estipulaciones del Contrato y que no importa modificación de lo pactado ni encargo de los trabajos adicionales. Cuando el contratista considere que una Orden de Servicio exceda los términos del contrato, se deberá notificar de ella sin perjuicio de presentar dentro del término de cinco (5) días corridos a partir de la fecha en que fuera notificado, un reclamo claro y terminante, fundamentando detalladamente las razones que lo asisten para observar la orden recibida.
Transcurrido el plazo anterior, sin hacer uso de sus derechos, el Contratista quedará obligado a cumplir la orden de inmediato, sin poder efectuar ulteriores reclamos por ningún concepto.
Cuando el Contratista demore más de diez (10) días corridos en el cumplimiento de la Orden de Servicio impartida, la Municipalidad tendrá la potestad de aplicar una multa por mora correspondiente a un 1% (uno por ciento) del valor total del contrato por día de retraso, la cual podrá ser retenida del fondo de reparo, en caso de haberse constituido.
El incumplimiento de 3 (tres) órdenes de servicio seguidas o 5 (cinco) alternadas dará derecho a la municipalidad a rescindir el contrato del Contratista por culpa de esta última.

ARTICULO 34°: PEDIDOS DE LA EMPRESA. La relación entre el Contratista y la Municipalidad se efectuará por medio de un libro de Pedidos de la Empresa, el que se llevará por triplicado y estará foliado, sellado y rubricado por la Municipalidad, notificándose en él a la Inspección de todas las solicitudes vinculadas al contrato. Dicho libro se encontrará en poder del Representante Técnico de la Empresa Contratista

OSCAR GUTIÉRREZ
Director de Planeamiento y Vivienda
Secretaría de Obras y Servicios Públicos
Municipalidad de Avellaneda

FOLIO

ARTÍCULO 35°: DOCUMENTACION DE LA OBRA. El Contratista deberá conservar en la obra una copia ordenada de los documentos del contrato, a los efectos de facilitar el debido contralor e inspección de los trabajos que se ejecuten.

ARTICULO 36°: ORDEN DE APLICACIÓN DE LOS DOCUMENTOS TÉCNICOS. En caso de discrepancia la interpretación de la documentación contractual se regirá por los siguientes principios, salvo mención en contra respecto al punto cuestionado:

1. Concepción general: de lo particular a lo general.
2. Concepción cronológica: de lo posterior a lo anterior.
3. Concepción técnica: 1º Contrato - 2º Pliegos - 3º Planos - 4º Presupuesto.
4. La cifra prevalece a la escala.

ARTICULO 37°: MOVILIDAD. El contratista deberá proveer movilidad para el personal de Inspección. La misma consistirá en un (1) vehículo automotor de 4 o 5 puertas modelo no inferior a 2018, con capacidad mínima para cuatro (4) personas y en perfecto estado de funcionamiento. La obligación incluye mantenimiento, combustible (3 tanques llenos mensuales) y seguro, los que deberán ser entregados mensualmente. El vehículo estará a disposición de la Municipalidad de Lunes a Viernes de 7,30 a 17,30Hs. Sábados y domingos en el mismo horario, en caso de trabajarse en obra, y en el período comprendido entre la iniciación de los trabajos y la culminación del periodo de garantía.

OSCAR GUTIÉRREZ
Director de Planeamiento y Vivienda
Secretaría de Obras y Servicios Públicos
Municipalidad de Avellaneda

FOLIO

ESPECIFICACIONES TÉCNICAS PARTICULARES

OBRA: "CONSTRUCCIÓN DE CAMPING MUNICIPAL"

El contratista o responsable ejecutor, deberá realizar la documentación ejecutiva previo al inicio de la obra para la correcta realización de la misma.

ESPACIOS DESCUBIERTOS

1 — TAREAS PRELIMINARES

DESCRIPCIÓN DE LOS TRABAJOS

Todas las construcciones provisionales serán mantenidas en perfecta higiene y estado de conservación por el Contratista, estando también a su cargo la tramitación y obtención de agua, energía eléctrica, gas y teléfono de las mismas, así como los pagos de derechos pertinentes, debiendo presentar los comprobantes adjuntos al primer certificado de obra.

Dentro de los espacios acondicionados para su propio uso y para su Representante Técnico el Contratista dispondrá un local para uso de la Inspección, pudiendo el servicio sanitario y el equipamiento señalado ser común a ambos, incluyendo lavatorio e inodoro. Dicho local deberá contar con las comodidades mínimas para los fines del uso que tiene destinado.

El Contratista tendrá a su cargo el mantenimiento e higiene y el perfecto estado de conservación de todas las instalaciones, mobiliarios y construcciones asignadas al uso de la Inspección. Deberá asimismo adoptar todas las disposiciones necesarias para que se puedan inspeccionar las obras sin riesgo o peligro. La construcción especificada una vez terminada la obra y recibida ésta definitivamente, deberá ser retirada por el Contratista juntamente con todas las demás construcciones o instalaciones provisionales ejecutadas por el mismo, o existentes, procediendo asimismo al sellado de conexiones correspondientes a cañerías, cegado de pozos negros y cualquier otro trabajo necesario para eliminar las mencionadas construcciones provisionales.

Dentro de las construcciones provisionales el Contratista preverá el vestuario y baños para el personal y todo otro local e instalación requeridos por la Ley Nacional de Seguridad e Higieney sus Decretos Reglamentarios.

Además del equipamiento adecuado de éstos, el Contratista dispondrá las comodidades necesarias para los depósitos a utilizar por los distintos gremios y un recinto con botiquín para primeros auxilios.

1.1 - Cartel de Obra de 2,66 m x 4,00 m

El contratista deberá proveer un cartel de obra de chapa BWG 22 y bastidor con listones de madera de 2,66 mts x 4 mts, que deberá cumplir los requisitos municipales al respecto. Deberá fijarse al suelo mediante tirantes enterrados y colocación de flechas de madera procurando su correcta fijación. Su texto, diagramación y tipo de letra será provisto por la Inspección de Obra. Este cartel debe ser mantenido en buenas condiciones durante todo el desarrollo de la obra. No se permitirá bajo ningún aspecto la colocación de carteles publicitarios de contratistas o subcontratistas sin la previa autorización por escrito de la Inspección de Obra.

2 — MOVIMIENTO DE SUELOS

DESCRIPCIÓN DE LOS TRABAJOS

Se tomarán previamente todas las medidas de protección de los componentes de la obra (carpinterías, cristales, artefactos, y demás elementos que se deban conservar), los que serán retirados, cubiertos o protegidos antes de comenzar el trabajo. El Contratista reparará a su costa cualquier deterioro y atenderá los reclamos que pudieren producirse a causa de la ejecución de los trabajos.

Debe entenderse que estos trabajos comprenden las demoliciones y extracciones sin excepción, de todas las construcciones, elementos e instalaciones que sean necesarias de acuerdo a los requisitos y exigencias del proyecto, según se indica en planos. Previamente se ejecutarán los apuntalamientos y adintelamientos necesarios y los que la Inspección de Obra considere oportunos.

Todos los materiales que se desechen procedentes de la demolición y desmantelamiento se retirarán fuera del ámbito de la obra por cuenta y cargo del contratista, debiendo considerarlo en su oferta.

OSCAR GUTIERREZ
Director de Planeamiento y Vivienda
Secretaría Obras y Servicios Públicos
MUNICIPALIDAD DE AVELLANEDA

2.1 — Limpieza y nivelación de terreno en espacios descubiertos

Se procederá a realizar la limpieza del terreno, efectuando el desmalezamiento del mismo.

Se efectuarán hasta llegar a las cotas y perfiles proyectados, distribuyendo uniformemente la tierra en capas de espesor suelto de no más de 20 cm.

No se hará ninguna capa sin estar perfectamente compactada la anterior (incluso la capa de asiento del terraplén) hasta obtener la densidad adecuada para fundarlas tierras que la Contratista debe proveer para ejecutar terraplenamientos y rellenos serán limpias y secas, sin cascotes, piedras ni residuos orgánicos ni desechos industriales, ni materiales en proceso de descomposición. Tendrán características tales que cumplimenten debidamente las exigencias del proyecto y las que en cada caso determinen estas especificaciones.

Cuando se trate del relleno de terreno anegado se eliminará previamente el líquido acumulado y se comenzará el relleno con material de granulometría gruesa, a fin de evitar el ascenso por capilaridad, hasta la cota mínima que fije la Inspección. Superada dicha cota, el relleno se proseguirá por capas, conforme a lo especificado precedentemente.

En las zonas de futuros jardines deberán efectuarse los correspondientes movimientos de suelos, para garantizar la correcta evacuación de las aguas, debiéndose prever que sean aptos para la siembra de césped.

Los lugares donde no se logrará la compactación requerida serán reconstruidos a costa de la Contratista.

La forma de medición de este ítem será m2.

2.2 — Excavación manual para pilotines incluye carga de volquetes en espacios descubiertos

Se procederá a realizar la excavación manual para realizar los pilotines y la viga perimetral correspondientes al basamento de la reja perimetral como se detallan en los planos adjuntos.Las excavaciones necesarias para la ejecución de cimentación deberán ejecutarse cuidadosamente interesando las dimensiones mínimas compatibles con la estructura a fundara fin de evitar sobre excavaciones.

Las mismas podrán ejecutarse por cualquier procedimiento aprobado y mediante el empleo de cualquier equipo de excavación y transporte adecuado para la realización del trabajo. Durante el curso de las excavaciones el Contratista tomará todas las medidas necesarias para desagotar los sitios de excavación de ser ello necesario.
Deberá tenerse especial cuidado de que las superficies y los taludes excavados no sean poceadas, aplastadas o en alguna forma dañadas por el paso repetido de equipos de construcción. Cualquiera de estos daños deberá ser reparado por el Contratista.
En el caso de que el fondo de alguna excavación resulte dudosa, a juicio exclusivo de la Inspección, para la capacidad portante a que está destinado, esta podrá disponer la necesaria investigación a los efectos de decidir si correspondiere profundizar la excavación, o bien el ensanchamiento o modificación de la fundación.

Si el fondo de excavaciones para fundaciones fuera afectado por aguas provenientesde precipitaciones pluviales o circunstancialmente de otras causas, deberá ser profundizado en la medida que en cada caso determine la Inspección.

Se deberá tener especial cuidado cuando se ejecuten excavaciones en la vecindad de construcciones linderas. El Contratista deberá reparar o reponer cualquier estructura o equipo dañado por su operación.
Es de suma importancia pedir las interferencias en el área a fundar. El contratista se hará cargo de resolver cualquier rotura de interferencia, ya sea reparándolo y/o haciendo el trámite correspondiente con la empresa prestataria.

La forma de medición de este ítem será m3.

2.3 — Provisión y colocación de suelo seleccionado y compactado con capacidad drenante - Espesor 50cm en espacios descubiertos

Se deberá asentar sobre una superficie bien compactada de tosca apisonada de unos 50cmde espesor, luego de retirar la capa superficial de tierra negra.
Se efectuarán hasta llegar a las cotas y perfiles proyectados, distribuyendo uniformemente la tierra en capas de espesor suelto de no más de 50 cm. El suelo quedará compactado con capacidad drenante.
Las tierras que la Contratista debe proveer para ejecutar terraplenamientos y rellenos seránlimpias y secas, sin cascotes, piedras ni residuos orgánicos ni desechos industriales, ni materiales en proceso de descomposición. Tendrán características tales que cumplimenten debidamente las

exigencias del proyecto y las que en cada caso determinen estas especificaciones.
Superada dicha cota, el relleno se proseguirá por capas, conforme a lo especificado precedentemente.
En las zonas de futuros jardines deberán efectuarse los correspondientes movimientos de suelos, para garantizar la correcta evacuación de las aguas, debiéndose prever que sean aptos para la siembra de césped.
Los lugares donde no se lograra la compactación requerida serán reconstruidos a costa de la Contratista.

La forma de medición de este ítem será m3.

2.4 — Provisión y ejecución de sub-base rasante, entoscado - incluye Apisonado + tosca 3 capas de 10cm (30cm) en rampas de acceso en espacios descubiertos

Se deberá proveer y ejecutar una sub base rasante de entoscado, incluyendo el apisonado,las 2 capas de tosca de 10cm (30cm) en rampas de acceso.

Las tierras que la Contratista debe proveer para ejecutar terraplenamientos y rellenos seránlimpias y secas, sin cascotes, piedras ni residuos orgánicos ni desechos industriales, ni materiales en proceso de descomposición. Tendrán características tales que cumplimenten debidamente las exigencias del proyecto y las que en cada caso determinen estas especificaciones.
Superada dicha cota, el relleno se proseguirá por capas, conforme a lo especificado precedentemente.
En las zonas de futuros jardines deberán efectuarse los correspondientes movimientos de suelos, para garantizar la correcta evacuación de las aguas, debiéndose prever que sean aptos para la siembra de césped.
Los lugares donde no se lograra la compactación requerida serán reconstruidos a costa de la Contratista.

La forma de medición de este ítem será m3.

2.5 — Provisión y colocación de suelo vegetal, rico en carga orgánica - Espesor 30cmen espacios descubiertos

Se deberá proveer y colocar el suelo vegetal rico en carga orgánica.
Se efectuarán hasta llegar a las cotas y perfiles proyectados, distribuyendo uniformemente latierra en capas de espesor suelto de no más de 30 cm.
Las tierras que la Contratista debe proveer para ejecutar terraplenamientos y rellenos serán limpias y secas, sin cascotes, piedras ni desechos industriales, ni materiales en proceso de descomposición. Tendrán características tales que cumplimenten debidamente las exigenciasdel proyecto y las que en cada caso determinen estas especificaciones.
Superada dicha cota, el relleno se proseguirá por capas, conforme a lo especificado precedentemente.
En las zonas de futuros jardines deberán efectuarse los correspondientes movimientos de suelos, para garantizar la correcta evacuación de las aguas, debiéndose prever que sean aptos para la siembra de césped.
Los lugares donde no se lograra la compactación requerida serán reconstruidos a costa de la Contratista.

La forma de medición de este ítem será m3.

2.6 — Provisión y ejecución de sub-base rasante, entoscado - incluye Apisonado + tosca 3 capas de 10cm en estacionamiento de espacios descubiertos

Se deberá proveer y ejecutar una sub base rasante de entoscado, incluyendo el apisonado,las 3 capas de tosca de 10cm en estacionamiento.
Las tierras que la Contratista debe proveer para ejecutar terraplenamientos y rellenos seránlimpias y secas, sin cascotes, piedras ni residuos orgánicos ni desechos industriales, ni materiales en proceso de descomposición. Tendrán características tales que cumplimentendebidamente las exigencias del proyecto y las que en cada caso determinen estas especificaciones.
Superada dicha cota, el relleno se proseguirá por capas, conforme a lo especificado precedentemente.
En las zonas de futuros jardines deberán efectuarse los correspondientes movimientos de suelos, para garantizar la correcta evacuación de las aguas, debiéndose prever que sean aptos para la siembra de césped.
Los lugares donde no se lograra la compactación requerida serán reconstruidos a costa de la Contratista. La forma de medición de este ítem será m3.

2.7 — Provisión y ejecución de sub-base rasante, entoscado - incluye Apisonado +tosca 3 capas de 10cm en circulaciones exteriores de espacios descubiertos

Se efectuará la provisión y colocación de sub base rasante de entoscado incluyendo apisonado y 3 capas de tosca de 10cm en circulaciones exteriores.
Las tierras que la Contratista debe proveer para ejecutar terraplenamientos y rellenos seránlimpias y secas, sin cascotes, piedras ni residuos orgánicos ni desechos industriales, ni materiales en proceso de descomposición. Tendrán características tales que cumplimenten debidamente las exigencias del proyecto y las que en cada caso determinen estas especificaciones.
Superada dicha cota, el relleno se proseguirá por capas, conforme a lo especificado precedentemente.
En las zonas de futuros jardines deberán efectuarse los correspondientes movimientos de suelos, para garantizar la correcta evacuación de las aguas, debiéndose prever que sean aptos para la siembra de césped.
Los lugares donde no se lograra la compactación requerida serán reconstruidos a costa de la Contratista.
La forma de medición de este ítem será m3.

2.8 — Provisión y ejecución de sub-base rasante, entoscado - incluye Apisonado + tosca 2 capas de 10cm en canchas de futbol 5 en espacios descubiertos

Se deberá proveer y ejecutar una sub base rasante con entoscado incluyendo apisonado y 2 capas de tosca de 10cm en las canchas de futbol 5.
Las tierras que la Contratista debe proveer para ejecutar terraplenamientos y rellenos serán limpias y secas, sin cascotes, piedras ni residuos orgánicos ni desechos industriales, ni materiales en proceso de descomposición. Tendrán características tales que cumplimenten debidamente las exigencias del proyecto y las que en cada caso determinen estas especificaciones.

Superada dicha cota, el relleno se proseguirá por capas, conforme a lo especificado precedentemente.
En las zonas de futuros jardines deberán efectuarse los correspondientes movimientos de suelos, para garantizar la correcta evacuación de las aguas, debiéndose prever que sean aptos para la siembra de césped.
Los lugares donde no se lograra la compactación requerida serán reconstruidos a costa de la Contratista.
La forma de medición de este ítem será m3.

MOVIMIENTO DE SUELOS EN VESTUARIOS / SANITARIOS

2.9 –Provisión y ejecución de sub-base rasante, entoscado – incluye Apisonado + tosca3 capas de 10cm (30cm) bajo platea en vestuarios / sanitarios

Se procederá a realizar una base de tosca bajo la platea y contrapiso según planos adjuntos.

La platea de fundación deberá asentarse sobre una superficie bien compacta de unos 30cmde tosca apisonada, luego de retirar la capa superficial de tierra negra.

Se efectuarán hasta llegar a las cotas y perfiles proyectados, distribuyendo uniformemente latierra en capas de espesor suelto de no más de 30 cm.

MOVIMIENTO DE SUELOS EN ADMINISTRACION

2.10 - Provisión y ejecución de sub-base rasante, entoscado - incluye Apisonado + tosca 3 capas de 10cm(30cm) bajo platea en administración

Se procederá a proveer y ejecutar una subbase- rasante, entoscado – incluye aplisonado + tosca 3 capas de 10cm (30cm) bajo platea.

Se procederá a realizar una base de tosca bajo la platea y contrapiso según planos adjuntos.

La platea de fundación deberá asentarse sobre una superficie bien compacta de unos 30cm de tosca apisonada, luego de retirar la capa superficial de tierra negra.

Se efectuarán hasta llegar a las cotas y perfiles proyectados, distribuyendo uniformemente la tierra en capas de espesor suelto de no más de 30 cm.

La forma de medición de este ítem será por m3.

FOLIO

MOVIMIENTOS DE SUELO EN SUM

2.11 - Provisión y ejecución de sub-base rasante, entoscado - incluye Apisonado + tosca 3 capas de 10cm(30cm) bajo platea en SUM

Se procederá a proveer y ejecutar una subbase- rasante, entoscado – incluye aplisonado + tosca 3 capas de 10cm (30cm) bajo platea.

Se procederá a realizar una base de tosca bajo la platea y contrapiso según planos adjuntos.

La platea de fundación deberá asentarse sobre una superficie bien compacta de unos 30cm de tosca apisonada, luego de retirar la capa superficial de tierra negra.

Se efectuarán hasta llegar a las cotas y perfiles proyectados, distribuyendo uniformemente la tierra en capas de espesor suelto de no más de 30 cm.

La forma de medición de este ítem será por m3.

MOVIMIENTOS DE SUELO EN PILETA DESCUBIERTA

DESCRIPCIÓN DE LOS TRABAJOS

Se deberá tomarán previamente todas las medidas de protección de los componentes de la obra (carpinterías, cristales, artefactos, y demás elementos que se deban conservar), los que serán retirados, cubiertos o protegidos antes de comenzar el trabajo. El Contratista reparará a su costa cualquier deterioro y atenderá los reclamos que pudieren producirse a causa de la ejecución de los trabajos.

Debe entenderse que estos trabajos comprenden el replanteo y planimetría, las demolicionesy extracciones sin excepción, de todas las construcciones, elementos e instalaciones que sean necesarias de acuerdo a los requisitos y exigencias del proyecto, según se indica en planos. Previamente se ejecutarán los apuntalamientos y adintelamientos necesarios y los que la Inspección de Obra considere oportunos.

Todos los materiales que se desechen procedentes de la demolición y desmantelamiento se retirarán fuera del ámbito de la obra por cuenta y cargo del contratista, debiendo considerarlo en su oferta.

2.12 - Relleno de sector pileta y solárium con tosca (terraplén) Espesor: 1,00m para pileta descubierta

Se deberá realizar un relleno de 1,00m con tosca la zona aledaña a la pileta donde se ubicarael solárium.
La forma de medición de este ítem será m3.

2.13 – Provisión y ejecución de sub-base rasante, entoscado – incluye Apisonado + tosca 3 capas de 10cm (30cm) bajo platea de Sala de Máquinas

Se procederá a realizar una base de tosca bajo la platea y contrapiso.

La platea de fundación deberá asentarse sobre una superficie bien compacta de unos 30cmde tosca apisonada, luego de retirar la capa superficial de tierra negra.

Se efectuarán hasta llegar a las cotas y perfiles proyectados, distribuyendo uniformemente la tierra en capas de espesor suelto de no más de 30 cm.

No se hará ninguna capa sin estar perfectamente compactada la anterior (incluso la capa de asiento del terraplén) hasta obtener la densidad adecuada para fundar.

Las tierras que la Contratista debe proveer para ejecutar terraplenamientos y rellenos serán limpias y secas, sin cascotes, piedras ni residuos orgánicos ni desechos industriales, ni materiales en proceso de descomposición. Tendrán características tales que cumplimenten debidamente las exigencias del proyecto y las que en cada caso determinen estas especificaciones.

Cuando se trate del relleno de terreno anegado se eliminará previamente el líquido acumulado y se comenzará el relleno con material de granulometría gruesa, a fin de evitar el ascenso por capilaridad, hasta la cota mínima que fije la Inspección. Superada dicha cota, el relleno se proseguirá por capas, conforme a lo especificado precedentemente.

En las zonas de futuros jardines deberán efectuarse los correspondientes movimientos de suelos, para garantizar la correcta evacuación de las aguas, debiéndose prever que sean aptos para la siembra de césped.

Los lugares donde no se lograra la compactación requerida serán reconstruidos a costa de la Contratista.

OSCAR GUTIERREZ
Director de Planeamiento y Vivienda
Secretaría Obras y Servicios Públicos
MUNICIPALIDAD DE AVELLANEDA

La forma de medición de este ítem será m3.

2.14 – Excavación para Pileta, incluye perforación y depresión de napa freática (incluye alquiler de equipo de bombeo y perforación) para pileta descubierta
Se deberá realizar la excavación para la pileta. Se incluye en este rubro el alquiler de equipode bombeo y perforación.

La forma de medición de este ítem será por m3.

2.15 – Excavación mecánica hasta 30cm de profundidad para Sala de Máquinas Se deberá realizar la excavación con medios mecánicos de hasta 30cm en la superficie correspondiente a la Sala de Máquinas para luego proceder a realizar la platea.

La forma de medición de este ítem será m3.

3 —HORMIGÓN ARMADO

GENERALIDADES

Queda expresa y claramente establecido que la entrega de la documentación del proyecto de hormigón armado no amengua la responsabilidad total del Contratista por la eficacia de la misma, su adecuación al proyecto de arquitectura, y su comportamiento estático.

NORMAS Y REGLAMENTOS

La ejecución de la obra se ajustará a los reglamentos CIRSOC, normas IRAM y sus correspondientes anexos.

AGUA DE AMASADO

Será limpia, libre de impurezas, sin ácidos, aceite, cal, materias orgánicas u otras sustancias extrañas.

CEMENTO PORTLAND

Se utilizará exclusivamente cemento Portland artificial, normal, de fabricación nacional, de marca probada. El cemento a utilizar deberá ser fresco y no presentar grumos ni partículas endurecidas. Su calidad responderá a normas IRAM I504.

La aprobación por la Dirección de Obra de la procedencia y almacenaje no exime al Contratista de su responsabilidad por la calidad del cemento.

En una misma pieza o elemento de la estructura no se permitirá utilizar cementos de distintos tipos o marcas. Cualquier cemento almacenado en obra más de diez días será muestreado en forma representativa por la Dirección de Obra y sometido a ensayos según normas IRAM 1503/I646/I669. Si cumple, deberá utilizarse dentro de los 60 días siguientes.

En el momento de su empleo deberá encontrarse en perfecto estado pulverulento con una temperatura que no deberá exceder los 50 grados y cualquier partida que contuviera terroneso sustancias extrañas, de naturaleza y calidad tal que la Dirección de Obra considere perniciosas, será rechazada y retirada de la obra.

En las partes a ejecutar "hormigón a la vista", donde algunas de las superficies de hormigón serán vistas según lo indicado en planos y/o detalles; deberá usarse una misma marca y fábrica de cemento a fin de asegurar la obtención de una coloración uniforme. Previa ejecución, se presentarán muestras de la terminación superficial, textura y color a obtener, la que deberá ser conformada por la Dirección de Obra. Si a pesar del mantenimiento de la misma procedencia y marca del cemento no se obtuviera la coloración uniforme pretendida para cada caso, la Inspección dará indicaciones pertinentes para ajustarse a tal fin, las que deberán ser cumplidas y respetadas.

AGREGADOS

Los agregados extraídos de cantera serán lavados y cribados de modo de obtener una curva granulométrica apropiada para obtener la resistencia plasticidad y tamaño máximo de los agregados compatible con la estructura.

TAMAÑO MÁXIMO DEL AGREGADO GRUESO: 20 mm máximo en columnas y vigas. Se podrá requerir en piezas muy armadas piedra de 12 mm de tamaño máximo.

Se debe tener en cuenta que el hormigón deberá ser colocado sin dificultades dentro de los encofrados y en todo lugar de los mismos especialmente en ángulos, rincones y nudos con fuertes densidades de armaduras. No deben quedar vacíos ni oquedades, ni defectos superficiales llamados "nidos de abejas".

ADITIVOS PARA HORMIGONES

La Inspección de Obra podrá autorizar el empleo de aditivos. Las dosis serán ajustadas en Obra mediante ensayos. Los incorporadores de aire cumplirán con las normas.

Se prohíbe expresamente el uso de aditivos que contengan cloruros o cualquier otro elemento que pueda favorecer la corrosión de armaduras.

CALIDAD DEL HORMIGÓN

La Obra deberá construirse con un h30 cm. a los 28 días de edad (Hormigón Clase de Resistencia H-30, Grupo H-II según CIRSOC 201 6.5.2.2.).

DOSIFICACIÓN

Las proporciones en que intervenga el cemento y los agregados se establecerán en peso, y el Contratista deberá disponer en la planta del equipo necesario a tales efectos, según el reglamento CIRSOC.

El contenido mínimo de cemento será de 300 KG por m3. Queda librado al Contratista la elección de los áridos y su dosaje, así como la relación agua cemento, pero deberá demostrar previamente a la iniciación de los trabajos que la calidad del hormigón se ajuste a lo establecido precedentemente.

Para ello ensayará a la compresión 10 (diez) probetas cilíndricas de 15 x 30 cm., confeccionadas con el dosaje propuesto, ensayándose 5 (cinco) de ellas a los 7 días y 5 (cinco) restantes a los 28 días de edad.

El ensayo a los 7 días permitirá juzgar la calidad del hormigón empleado y la resistencia obtenida debe ser de por lo menos el 70% de la prescrita para el ensayo a los 28 días.

El ensayo a los 28 días será el determinante para fijar el valor de la resistencia característica del hormigón.

La preparación, curado y ensayo de las probetas se ejecutará en un todo de acuerdo a lo especificado en el CIRSOC. El ensayo en sí se realizará en un laboratorio expresamente aceptado por la Inspección de Obra.

COMPACTACIÓN POR VIBRADO DEL HORMIGÓN

El hormigón una vez colocado será vibrado mediante la ayuda de un equipo de vibración mecánica, suplementada por apisonado y compactación manual.

En ningún caso se emplearán los vibradores para desplazar el hormigón ya colocado en los encofrados.

Los vibradores serán de tipo interno. El número de vibradores y el poder de cada vibrador serán los necesarios para que, en todo momento, el hormigón pueda ser perfectamentecompactado.

Los vibradores externos de superficie, solo podrán ser empleados, salvo autorización escrita previa de la Inspección, para compactar el hormigón correspondiente, a losas o piezas de espesores delgados.

Asimismo, la intensidad (amplitud) de la vibración será suficiente para producir una compactación satisfactoria, sin que se produzca segregación de los materiales componentes del hormigón, por la duración de la misma.

Cada vez que se determine la consistencia, se realizarán dos ensayos con la mayor rapidez posible, sobre otras tantas porciones de hormigón correspondiente a la misma muestra. El promedio de los dos resultados obtenidos deberá estar comprendido entre los límites especificados, de no ser así, se efectuarán dos nuevos ensayos sobre otras dos porciones, no anteriormente ensayadas, de la misma muestra. Si el promedio de estos dos ensayos está dentro de lo especificado se considerará que la consistencia es adecuada. De no ser así deberá modificarse ésta. La persistencia en la falta de consistencia especificada, será motivo suficiente para disponer inmediatamente la paralización de los trabajos de colocación del hormigón.

ENSAYOS A REALIZAR SOBRE HORMIGÓN ENDURECIDO

RESISTENCIA CARACTERÍSTICA

Para la verificación de la resistencia a rotura del hormigón de la obra se seguirán las

especificaciones de ROTURA DE PROBETAS y ENSAYOS DE RESISTENCIA CON MOLDEO Y ROTURA DE PROBETAS según CIRSOC.

Se tomarán muestras del hormigón en el lugar de su colocación en obra, para verificar la resistencia Característica a compresión calculada sobre el resultado de ensayos de probetas y cilíndricas de 0,15 x 0,30m ensayadas según normas IRAM.

Toma de muestras de hormigón fresco: preferentemente en el momento y lugar de colocación del hormigón en los encofrados según normas IRAM.

Con cada muestra se moldearán por lo menos 2 probetas segúnnormas IRAM, curado con temperatura y humedad establecidas en dicha norma.

ENSAYO DE PROBETAS

Se considerará como resultado de UN ENSAYO al promedio de las resistencias de dosprobetas ensayadas a 28 días.

Cada ensayo realizado a la misma edad, constará de por lo menos dos probetas moldeadas con hormigón proveniente de la misma muestra. Las probetas se moldearán en presencia de la Inspección de Obra. Se considerará como resultado del ensayo el promedio de la resistencia del número de probetas que lo constituyen siempre que la diferencia entre los dos resultados individuales extremos no exceda del 15% del promedio indicado anteriormente.

Si la diferencia resulta excesiva, se investigarán los procedimientos de moldeo, curado y ensayo de las probetas para corregirlas. Si aquella excede del 20% se dispondrá paralizar la obra por falta de garantía de los resultados de control de resistencia, y no se reiniciarán las operaciones de llenado hasta no haber corregido las deficiencias.

NÚMERO DE MUESTRAS

La Inspección de Obra podrá autorizar Hormigón preparado en obra. Durante la ejecución dela Obra y por cada hormigonada de 15 m3 o fracción menor, el Contratista arbitrará los medios para que se realice un ensayo de 2 (dos) probetas, de las cuales 1/3 se ensayarán a los 7 díasy las restantes a los 28 días de edad. Todos los ensayos deberán cumplir con los valores establecidos precedentemente.

En casos particulares la Inspección de Obra podrá elegir otras cantidades a su criterio.

Se llevará un registro de probetas en hoja foliada correlativamente donde figurará la siguiente información:

- Número de la muestra
- Fecha de llenado
- Fecha de ensayo
- Lugar de extracción
- Asentamiento y transcripción de resultado de resistencia

3.1 — Tabique de contención perimetral para basamento de reja en hormigón A LA VISTA - Cuantía 60 kg/m3 0,15x1,50m en espacios descubiertos

Las vigas de fundación se ejecutarán en todo el perímetro del predio, y en sectores donde lo determine el cálculo estructural, al igual que el dimensionamiento de las mismas, soportando la reja perimetral. Sus dimensiones predimensionadas a verificar por el Contratista serán de15 x 150 cm, con armadura Ø 12 y estribos Ø 6 c/ 20 cm. El mismo poseerá un encofrado metálico para lograr una correcta terminación de hormigón a la vista.

La forma de medición de este ítem será m3.

3.2 — Pilotines - Cuantía 100 kg/m3 en espacios descubiertos

Se procederá a realizar pilotines con 100kg/m3 de hierro según el plano adjunto en el sector perimetral del predio con pilotines que serán lo que resulte del cálculo respectivo con una profundidad de 1.50m de Ø20, el cual estará a cargo de la Contratista; deberá estar firmado por profesional idóneo y autorizado por la Inspección.

La forma de medición de este ítem será m3.

3.3 — Viga encadenado - Cuantía 180 kg/m3 en espacios descubiertos

Se procederá a realizar las vigas de encadenado con 180kg/m3 de hierro según el plano adjunto en el sector perimetral del predio y respectivo cálculo estructural, el cual estará a cargo de la Contratista; deberá estar firmado por profesional idóneo y autorizado por laInspección.

OSCAR GUTIERREZ
Director de Planeamiento y Vivienda
Secretaría Obras y Servicios Públicos
MUNICIPALIDAD DE AVELLANEDA

La forma de medición de este ítem será m3.

3.4 — Realización de Vereda exterior de hormigón peinado - esp: 8 cm en espacios descubiertos

Se procederá a la ejecución de un piso de hormigón de 8 cm. de espesor. El mismo deberáser elaborado en planta, del tipo H21 o superior.
Una vez extendido el hormigón debidamente armado, será ligeramente comprimido y alisado hasta que el agua comience a refluir por la superficie. Una vez emparejada la superficie se espolvoreará con una mezcla en seco de cemento portland y endurecedor cuarzitico en las siguientes proporciones:
3 Kg. Endurecedor.
1 1/2 Kg. de cemento.
Posteriormente, se fratasará y para terminar se pasará cepillo de cerdas finas o medio similaren el último punto de fragüe, según indique la Dirección o Inspección de Obra.
Deberán realizarse fajas lisas de 10 cm de ancho en todo el perímetro de cada paño y llevarán juntas de dilatación según se indique por poliestireno expandido de 1,5 cm. de ancho y sellador elastoplástico, de marca reconocida.

La forma de medición de este ítem será m2.

3.5 — Ejecución de Rampa de Hormigón Armado peatonal, e: 8 cm - Con inclinación de 5% compuesta por Malla Ø del 8 (Separación 0,15 x 0,15 mts) - Terminación Superficial en piso de Hormigón Peinado .Incluye muro de contención lateral en espacios descubiertos

Se procederá a la ejecución de rampas en accesos de hormigón armado in situ con malla de hierro según cálculos (no menor a ø8) incluyendo las fundaciones y respetando en el caso de las rampas la pendiente reglamentaria para el acceso de personas con capacidad limitada conun espesor de 10cm
Se utilizarán los hierros necesarios para la armadura de las rampas previo encofrado de las mismas.
Los cálculos para dicha estructura serán realizados por la empresa contratista definiendo así todos los materiales necesarios para la correcta ejecución de las rampas y escaleras.
La ejecución de la obra se ajustará a los reglamentos CIRSOC, normas IRAM y sus correspondientes anexos.
El agua de amasado será limpia, libre de impurezas, sin ácidos, aceite, cal, materias orgánicasu otras sustancias extrañas.
Se utilizará líquido desencofrante en la superficie de la escalera para que el hormigón tenga una perfecta terminación alisada.

Una vez extendido el hormigón, será ligeramente comprimido y alisado hasta que el agua comience a refluir por la superficie. Una vez emparejada la superficie se espolvoreará con una mezcla en seco de cemento portland y endurecedor cuarzitico en las siguientes proporciones:

3 Kg. endurecedor

1 1/2 Kg. de cemento

Posteriormente, se fratasará y para terminar se pasará cepillo de cerdas finas o medio similar en el último punto de fragüe, según indique la Inspección de Obra. Deberán realizarse fajas lisas de 10 cm de ancho en todo el perímetro de cada paño y llevarán juntas de dilatación según se indique por poliestireno expandido de 1,5 cm. de ancho y sellador elastoplástico, de marca reconocida.

La forma de medición de este ítem será m2.

3.6 — Ejecución de Rampa de Hormigón Armado vehicular, e: 21 cm - Con inclinaciónde 10% compuesta por Malla Ø del 8 (Separación 0,15 x 0,15 mts) - Terminación Superficial en piso de Hormigón Peinado en espacios descubiertos

Se procederá a la ejecución de rampas en accesos de hormigón armado in situ con malla de hierro según cálculos (no menor a ø8) incluyendo las fundaciones y respetando en el caso delas rampas la pendiente reglamentaria para el acceso de personas con capacidad limitada.
Se utilizarán los hierros necesarios para la armadura de las rampas previo encofrado de las mismas.
Los cálculos para dicha estructura serán realizados por la empresa contratista definiendo asítodos los materiales necesarios para la correcta ejecución de las rampas y escaleras.
La ejecución de la obra se ajustará a los reglamentos CIRSOC, normas IRAM y sus correspondientes anexos.

El agua de amasado será limpia, libre de impurezas, sin ácidos, aceite, cal, materias orgánicas u otras sustancias extrañas.
Se utilizará líquido desencofrante en la superficie de la escalera para que el hormigón tenga una perfecta terminación alisada.

Una vez extendido el hormigón, será ligeramente comprimido y alisado hasta que el agua comience a refluir por la superficie. Una vez emparejada la superficie se espolvoreará con una mezcla en seco de cemento portland y endurecedor cuarzitico en las siguientes proporciones:

3 Kg. endurecedor

1 1/2 Kg. de cemento

Posteriormente, se fratasará y para terminar se pasará cepillo de cerdas finas o medio similar en el último punto de fragüe, según indique la Inspección de Obra. Deberán realizarse fajas lisas de 10 cm de ancho en todo el perímetro de cada paño y llevarán juntas de dilatación según se indique por poliestireno expandido de 1,5 cm. de ancho y sellador elastoplástico, de marca reconocida.

La forma de medición de este ítem será m2.

3.7 — Construcción de base de hormigón simple para base H8 esp 12cm para estacionamiento en espacios descubiertos

Se procederá a realizar la construcción de la base de hormigón simple para base H8 de espesor 12cm para estacionamiento.

La forma de medición de este ítem será m2.

3.8 - Provisión y colocación de pavimento intertrabado de adoquines en estacionamiento incluye arena y cordón de confinamiento en espacios descubiertos

Se procederá a la provisión y colocación de pavimento intertrabado de adoquines en estacionamiento incluyendo arena y cordón de confinamiento.

La forma de medición de este ítem será m2.

ESTRUCTURA DE HORMIGÓN ARMADO EN VESTUARIOS / SANITARIOS

3.9 – Platea de fundación - 35kg/m3 de hierro - e:20cm en vestuarios / sanitarios

HORMIGÓN H25: Se considerarán las especificaciones correspondientes del presente capítulo, según planos generales y de detalle, y según el proyecto estructural a cargo de la Contratista, bajo la supervisión de la Inspección de Obra.

La platea será de 0,20 m. Se utilizará hormigón de calidad H25 con un asentamiento de 8 a 12 cm. Se emplearán armaduras compuestas por barras de acero conformadas, de durezanatural; las que cumplirán con las exigencias de la normas IRAM. Se colocará un film de polietileno de 200 micrones antes del llenado de la misma, el cual deberá estar incluido en esta cotización.

Para asegurar un recubrimiento inferior mínimo de 5 cm en la parrilla de la platea se utilizarán separadores prefabricados plásticos.

En el cálculo se deberá considerar la subpresión provocada por el ascenso de la napa hasta el nivel del terreno.

La forma de medición de este ítem será m3.

3.10 - Vigas de fundación - cuantía 60kg/m3 en vestuarios / sanitarios

Las vigas de fundación (en conjunción con la platea) se ejecutarán en todo el perímetro del edificio, y en sectores donde lo determine el cálculo estructural, al igual que el dimensionamiento de las mismas, soportando la mampostería. Sus dimensiones predimensionadas a verificar por el Contratista serán de 20 x 25 cm, con armadura Ø 8, perchas Ø 6 y estribos Ø 6 c/ 20 cm.

La forma de medición de este ítem será m3.

ESTRUCTURA DE HORMIGÓN ARMADO EN ADMINISTRACIÓN

3.11 - Platea de fundación - 35kg/m3 de hierro - e:20cm en administración

HORMIGÓN H25: Se considerarán las especificaciones correspondientes del presente capítulo, según planos generales y de detalle, y según el proyecto estructural a cargo de la Contratista, bajo la supervisión de la Inspección de Obra.

La platea será de 0,20 m. Se utilizará hormigón de calidad H25 con un asentamiento de 8 a 12 cm. Se emplearán armaduras compuestas por barras de acero conformadas, de dureza natural; las que cumplirán con las exigencias de la normas IRAM. Se colocará un film de polietileno de 200 micrones antes del llenado de la misma, el cual deberá estar incluido en esta cotización.

Para asegurar un recubrimiento inferior mínimo de 5 cm en la parrilla de la platea se utilizarán separadores prefabricados plásticos.

En el cálculo se deberá considerar la subpresión provocada por el ascenso de la napa hasta elnivel del terreno.

La forma de medición de este ítem será m3.

3.12 - Vigas de fundación - cuantía 60kg/m3 en administración

Las vigas de fundación (en conjunción con la platea) se ejecutarán en todo el perímetro del edificio, y en sectores donde lo determine el cálculo estructural, al igual que el dimensionamiento de las mismas, soportando la mampostería. Sus dimensiones predimensionadas a verificar por el Contratista serán de 20 x 25 cm, con armadura Ø 8, perchas Ø 6 y estribos Ø 6 c/ 20 cm.

La forma de medición de este ítem será m3.

ESTRUCTURA DE HORMIGÓN ARMADO EN SUM

3.13 – Platea de fundación - 35kg/m3 de hierro - e:20cm en SUM

HORMIGÓN H25: Se considerarán las especificaciones correspondientes del presente capítulo, según planos generales y de detalle, y según el proyecto estructural a cargo de la Contratista, bajo la supervisión de la Inspección de Obra.

La platea será de 0,20 m. Se utilizará hormigón de calidad H25 con un asentamiento de 8 a 12 cm. Se emplearán armaduras compuestas por barras de acero conformadas, de durezanatural; las que cumplirán con las exigencias de la normas IRAM. Se colocará un film de polietileno de 200 micrones antes del llenado de la misma, el cual deberá estar incluido enesta cotización.

Para asegurar un recubrimiento inferior mínimo de 5 cm en la parrilla de la platea se utilizarán separadores prefabricados plásticos.

En el cálculo se deberá considerar la subpresión provocada por el ascenso de la napa hasta elnivel del terreno.

La forma de medición de este ítem será por m3.

3.14 - Vigas de fundación - cuantía 60kg/m3 en SUM

Las vigas de fundación (en conjunción con la platea) se ejecutarán en todo el perímetro del edificio, y en sectores donde lo determine el cálculo estructural, al igual que el dimensionamiento de las mismas, soportando la mampostería. Sus dimensiones predimensionadas a verificar por el Contratista serán de 20 x 25 cm, con armadura Ø 8, perchas Ø 6 y estribos Ø 6 c/ 20 cm.

La forma de medición de este ítem será por m3.

3.15 – Columnas en SUM

Una vez finalizadas la platea y las vigas de fundación (es decir que se encuentren hormigonadas íntegramente) se podrá dar comienzo al armado de encofrados de columnas, dicho encofrado deberá tener las dimensiones suficientes a los efectos de poder alojar la armadura correspondiente.

El encofrado deberá ser integral, es decir de tronco de base a fondo de viga. Las Columnas deberán ser hormigonadas en su sección y altura total. NO se autoriza al hormigonado parcialo al “hasta cierta altura”.

La armadura correspondiente deberá ser verificada por la Inspección de Obra, previo a ser incorporada al encofrado. En caso que la misma haya sido colocada, se ejecutará de acuerdoa los

correspondientes cálculos particularizados.

La sección mínima de las columnas y refuerzos verticales y su correspondiente armadura será lo que resulte del cálculo respectivo, el cual estará a cargo de la Contratista; deberá estar firmado por profesional idóneo y autorizado por la Inspección.

La forma de medición de este ítem será m3.

ESTRUCTURA DE HORMIGON ARMADO EN PILETA DESCUBIERTA

3.16 – Vigas de fundación, Refuerzos en Pileta (cuantía mínima Acero 60 kg/m3) para pileta descubierta

Las vigas de fundación se ejecutarán en todo el perímetro de la pileta, soportando lostabiques, sus dimensiones predimensionadas a verificar por el contratista serán de 20 x 30 cm, con armadura 6 Ø 8, estribos Ø 6 c/ 20 cm y perchas Ø 6.

La forma de medición de este ítem será m3.

3.17 – Platea de fundación en pileta (cuantía mínima Acero 60 kg/m3) para pileta descubierta

Se considerarán las especificaciones correspondientes del presente capítulo, según planos generales y de detalle, y según el proyecto estructural a cargo de la Contratista, bajo la supervisión de la Inspección de Obra.

La platea será de 0,22 m. Se utilizará hormigón de calidad H25 con un asentamiento de 8 a 12 cm. Se emplearán armaduras compuestas por barras de acero conformadas, de durezanatural; las que cumplirán con las exigencias de la normas IRAM. Se colocará un film de polietileno de 200 micrones antes del llenado de la misma, el cual deberá estar incluido en esta cotización.

Para asegurar un recubrimiento inferior mínimo de 5 cm en la parrilla de la platea se utilizarán separadores prefabricados plásticos.

En el cálculo se deberá considerar la subpresión provocada por el ascenso de la napa hasta el nivel del terreno.

La forma de medición de este ítem será m3.

3.18 – Tabiques (cuantía mínima Acero 80 kg/m3) en pileta descubierta

Se ejecutaran en el perímetro de la pileta con hierro del 10 y hormigón de 0,25mLa

forma de medición de este ítem será m3.

Solarium

3.19 – Construcción de plateas con HºAº hierro del 8 y 0,15m de espesor para pileta descubierta

Se considerarán las especificaciones correspondientes del presente capítulo, según planos generales y de detalle, y según el proyecto estructural a cargo de la Contratista, bajo la supervisión de la Inspección de Obra.

La platea será de 0,15 m. Se utilizará hormigón de calidad H25 con un asentamiento de 8 a 12 cm. Se emplearán armaduras compuestas por barras de acero conformadas, de durezanatural; las que cumplirán con las exigencias de la normas IRAM. Se colocará un film de polietileno de 200 micrones antes del llenado de la misma, el cual deberá estar incluido en esta cotización.

Para asegurar un recubrimiento inferior mínimo de 5 cm en la parrilla de la platea se utilizarán separadores prefabricados plásticos.

En el cálculo se deberá considerar la subpresión provocada por el ascenso de la napa hasta el nivel del terreno.

La forma de medición de este ítem será m3.

Sala de Máquinas

3.20 - Vigas de fundación, Refuerzos en Pileta (cuantía mínima Acero 60 kg/m3) en sala de máquinas

Las vigas de fundación se ejecutarán en todo el perímetro del edificio, soportando los tabiques, sus dimensiones predimensionadas a verificar por el contratista serán de 20 x 30 cm, con armadura 6 Ø 8, estribos Ø 6 c/ 20 cm y perchas Ø 6.

La forma de medición de este ítem será m3.

3.21 - Platea de fundación (cuantía mínima 35 kg/m3) en sala de máquinas

Se considerarán las especificaciones correspondientes del presente capítulo, según planos generales y de detalle, y según el proyecto estructural a cargo de la Contratista, bajo la supervisión de la Inspección de Obra.

La platea será de 0,20 m. Se utilizará hormigón de calidad H25 con un asentamiento de 8 a 12 cm. Se emplearán armaduras compuestas por barras de acero conformadas, de durezanatural; las que cumplirán con las exigencias de la normas IRAM. Se colocará un film de polietileno de 200 micrones antes del llenado de la misma, el cual deberá estar incluido en esta cotización.

Para asegurar un recubrimiento inferior mínimo de 5 cm en la parrilla de la platea se utilizarán separadores prefabricados plásticos.

En el cálculo se deberá considerar la subpresión provocada por el ascenso de la napa hasta el nivel del terreno.

La forma de medición de este ítem será m3.

3.22 - Encadenado pared bloques de hormigón en sala de máquinas

El encadenado superior será parte de la estructura resistente de los muros de bloques de hormigón según planos adjuntos. La disposición de refuerzos de la estructura deberá ser elaborada en el proyecto estructural ejecutivo.

Dichas estructuras deberán ser capaces de resistir todas las acciones previstas tanto en el período de construcción como el servicio, de tal forma de poder asegurar su uso durante toda su vida útil. El Contratista realizará la verificación de medida, ángulos y niveles del terreno antes de realizar su oferta, debiendo adsorber cualquier diferencia o discrepancia con la realidad. Cualquier variación advertida por la empresa podrá ser modificada en la oferta, de no adherir a esta opción no se admitirá variación de ningún tipo. La empresa deberá realizar las tareas complementarias y necesarias, con el fin de llevar a cabo el objeto de esta licitación, sin que esto significara alguna variación del valor de contrato.

Todas las especificaciones expresadas en la licitación, se consideran las mínimas a utilizar, debiendo recalcular y absorber diferencias o discrepancias que pueda tener en cada uno de los ítems para cumplir con los dimensionamientos finales y reglamentos vigentes. Todas las medidas serán verificadas en obra.

La forma de medición de este ítem será m3.

3.23 - Columnas (cuantía mínima acero 85 Kg/m3) en sala de máquinas

En correspondencia con las esquinas, en unión de paredes y en paños no mayores a 6.00 metros se ejecutarán refuerzos verticales en toda la altura de la edificación. En todo elperímetro de la construcción se realizará un refuerzo horizontal a fin de arriostrar y unir junto a los refuerzos verticales las paredes de mampostería. Los mismos se realizarán de hormigón armado para tal fin. En correspondencia con las aberturas se ejecutarán dinteles que apoyarán sobre la mampostería en cada extremo en una longitud igual al 10 % de la luz del vano con un mínimo de 20 cm.

La forma de medición de este ítem será m3.

4 — CONSTRUCCIÓN EN SECO

GENERALIDADES

Este rubro contempla la provisión de los materiales, mano de obra y equipos para ejecutar las nuevas tabiquerías interiores planteadas en los planos. A su vez también se incluye en este rubro la ejecución de los cielorrasos correspondientes.

MATERIALES

-Placas: Las placas macizas de roca de yeso serán de yeso bihidratado 1,20 x 2,40 m revestido en papel de celulosa especial sobre ambas caras, espesor 12,5 mm. Para junta tomada. Serán resistentes a la humedad (verdes), o ignifugas (rojas) de acuerdo al destino del local.

-Estructura Metálica:
Estructura de sistema Steel frame. Estará compuesta por perfiles de chapa galvanizada N°24. Montantes colocadas con una separación de 0,40 m. entre sí y llevará perforaciones en elalma para el paso de la cañería de electricidad, y soleras que unirán perpendicularmente montantes encastrándose y fijándose mediante remaches.

-Alma: Se usarán paneles de lana de vidrio rígidos, de 50 Kg. /m3, de 50 mm. De espesor.Los parantes de este sistema, se tomarán de piso a fondo de losa para las oficinas ubicadas debajo de ésta, y en los casos de no llegar a ese nivel incluirán en el alma los rigidizadores necesarios para mantener el tabique estable.

-Materiales Complementarios:
Se utilizarán guarda-cantos o esquineros de chapa galvanizada doblada de calibre BWG Nº 24, de 32x32mm con nariz redondeada.
Para terminaciones especiales, se utilizaran ángulos de ajuste del mismo material de 10x25 mm con una cara lisa y otra perforada, y estarán fabricados con chapa galvanizada BWG Nº 26.
A estos elementos se agregan los tornillos tipo Parker, con cabeza Phillips, chatos, fresados, autorroscantes, galvanizados, de dos medidas (28,7 y 38,1 mm) que sirven para fijar las placas a la estructura metálica.

EJECUCIÓN
Se ejecutará una estructura modulada, con parantes cada 40cm. Los parantes estarán formados por montantes acopladas de a dos y remachadas a las soleras inferior y superior que estarán a su vez fijadas al piso y a la losa o vigas metálicas (en los casos que se ubiquen debajo de éstas) mediante brocas, bulones o disparos. En los casos de no llegar al nivel de cubierta o entrepiso se incluirán en el alma los rigidizadores necesarios para mantener el tabique estable.
Previamente se colocará en todo el perímetro de los tabiques en contacto con las estructuras existentes una banda de goma de 60 mm de ancho por 6 mm de espesor.
Conjuntamente al armado de las montantes, se fijaran los marcos de las carpinterías metálicaspor medio de remaches a las grampas especiales soldadas a las jambas de los marcos.
Asimismo se alojaran todas las cañerías y cajas de las instalaciones complementarias que deben de quedar embutidas.

Antes del doble emplacado se colocará los paneles rígidos de lana de vidrio. Se fijaran las placas de yeso cuidando los siguientes detalles: (a) Se iniciara la colocación de las placas de un solo lado. Se dejará una luz de 10 mm entre el piso y la placa. (b) Se fijará a la estructura una primera capa de placas en sentido vertical con tornillos cortos. La segunda capa se fijara con tornillos largos para que atraviesen la primera capa y se atornillen a la estructura, cada 20 cm. Esta segunda capa se colocará en sentido horizontal, trabándolas cuidando que las juntas no coincidan.
Luego de colocar las placas de ambos lados, los guarda-cantos y elementos de terminación, de realizar los recortes necesarios en las placas, se procederá a tomar las juntas con cintas celulositas y masilla vinílica, hasta tener un perfecto acabado y sellado.
Será competencia del Contratista colocar dentro de la estructura todos los refuerzos necesarios, de madera o metálicos, para la fijación a los paramentos de todos los elementos de acuerdo a lo indicado en planos y a las órdenes impartidas por la Inspección de Obra.

4.1 - Provisión y colocación de paneleria. Espesor 20cm - Tabique portante. Perfiles PGC140 y PGU140. Terminación exterior: Sistema EIFS. Terminación interior: placa de roca de yeso tipo Durlock (placa verde en núcleos húmedos) en vestuarios / sanitarios

Para los tabiques que cumplen funciones estructurales (aquellos que soportan las cargas de la cubierta y los entrepisos) se utilizaran montantes PGC de 140 mm y soleras PGU de 140mm. Se realizará una viga dintel corrida, sobre estos tabiques.

Sobre todas las paredes portantes, se colocarán del lado interior de las mismas, flejes de acero distanciados según normas AISI (1,30m) para impedir la rotación de los perfiles, aumentar la capacidad de carga y disminuir los efectos de pandeo lateral. Además se colocaron cruces de San Andrés en paredes y techo según requerimientos de cálculo de estructuras.

Los tabiques serán fijados a la platea mediante anclaje químico conformado por varilla roscada con cabeza hexagonal y ampolla tipo FISCHER o equivalente.

La terminación interior será de placa de roca de yeso tipo Durlock (placa verde en núcleos húmedos).
La forma de medición de este ítem será m2.

FOLIO

4.2 - Provisión y colocación de paneleria. Espesor 15cm - Tabique interior. Perfiles PGC100 y PGU100. Terminación: placa de roca de yeso tipo Durlock (placa verde en núcleos húmedos) en vestuarios / sanitarios

Para los tabiques interiores se procederá a la provisión y colocación de paneleria de espesorde 15cm con perfiles PGC 100 Y PGU 100.

La terminación será de placa de rosa de yeso tipo Durlock (placa verde en núcleos húmedos).La

forma de medición de este ítem será m2.

4.3 - Provisión y colocaciones de estructura para cubierta. Chapa trapezoidal prepintada Calibre 25. Incluye aislación hidrófuga y térmica de poliuretano; totalidad de canaletas, conductos de desagüe; Cenefas metálicas prepintadas en vestuarios / sanitarios

Se procederá a proveer y colocar la estructura para la cubierta con chapa trapezoidal prepintada calibre 25. Incluye aislación hidrófuga y térmica de poliuretano, totalidad de canaletas, conductos de desagüe, cenefas metálicas prepintadas. La forma de medición de este ítem será m2.

CONSTRUCCIÓN EN SECO EN ADMINISTRACIÓN

4.4 - Provisión y colocación de paneleria. Espesor 20cm - Tabique portante. Perfiles PGC140 y PGU140. Terminación exterior: Sistema EIFS. Terminación interior: placa de roca de yeso tipo Durlock (placa verde en núcleos húmedos) en administración

Para los tabiques que cumplen funciones estructurales (aquellos que soportan las cargas de la cubierta y los entrepisos) se utilizaran montantes PGC de 140 mm y soleras PGU de 140mm. Se realizará una viga dintel corrida, sobre estos tabiques.

Sobre todas las paredes portantes, se colocarán del lado interior de las mismas, flejes de acero distanciados según normas AISI (1,30m) para impedir la rotación de los perfiles, aumentar la capacidad de carga y disminuir los efectos de pandeo lateral. Además se colocaron cruces de San Andrés en paredes y techo según requerimientos de cálculo de estructuras.

Los tabiques serán fijados a la platea mediante anclaje químico conformado por varilla roscada con cabeza hexagonal y ampolla tipo FISCHER o equivalente.

La terminación interior será de placa de roca de yeso tipo Durlock (placa verde en núcleos húmedos).
La forma de medición de este ítem será m2.

4.5 - Provisión y colocación de paneleria. Espesor 15cm - Tabique interior. Perfiles PGC100 y PGU100. Terminación: placa de roca de yeso tipo Durlock (placa verde en núcleos húmedos) en administración

Para los tabiques interiores se procederá a la provisión y colocación de paneleria de espesorde 15cm con perfiles PGC 100 Y PGU 100.

La terminación será de placa de rosa de yeso tipo Durlock(placa verde en núcleos húmedos).La

forma de medición de este ítem será m2.

4.6 - Provisión y colocaciones de estructura para cubierta. Chapa trapezoidal prepintada Calibre 25. Incluye aislación hidrófuga y térmica de poliuretano; totalidad de canaletas, conductos de desagüe; Cenefas metálicas prepintadas en administración

Se procederá a proveer y colocar la estructura para la cubierta con chapa trapezoidal prepintada calibre 25. Incluye aislación hidrófuga y térmica de poliuretano, totalidad de canaletas, conductos de desagüe, cenefas metálicas prepintadas.

La forma de medición de este ítem será m2.

OSCAR GUTIERREZ
Director de Planeamiento y Vivienda
Secretaría Obras y Servicios Públicos
MUNICIPALIDAD DE AVELLANEDA

CONSTRUCCIÓN EN SECO EN SUM

4.7 - Provisión y colocación de paneleria. Espesor 20cm - Tabique portante. Perfiles PGC140 y PGU140. Terminación exterior: Sistema EIFS. Terminación interior: placa de roca de yeso tipo Durlock (placa verde en núcleos húmedos) en SUM

Para los tabiques que cumplen funciones estructurales (aquellos que soportan las cargas de la cubierta y los entrepisos) se utilizaran montantes PGC de 140 mm y soleras PGU de 140mm. Se realizará una viga dintel corrida, sobre estos tabiques.

Sobre todas las paredes portantes, se colocarán del lado interior de las mismas, flejes de acero distanciados según normas AISI (1,30m) para impedir la rotación de los perfiles, aumentar la capacidad de carga y disminuir los efectos de pandeo lateral. Además se colocaron cruces de San Andrés en paredes y techo según requerimientos de cálculo de estructuras.

Los tabiques serán fijados a la platea mediante anclaje químico conformado por varilla roscada con cabeza hexagonal y ampolla tipo FISCHER o equivalente.

La terminación interior será de placa de roca de yeso tipo Durlock (placa verde en núcleos húmedos).
La forma de medición de este ítem será por m2.

4.8 - Provisión y colocación de paneleria. Espesor 15cm - Tabique interior. Perfiles PGC100 y PGU100. Terminación: placa de roca de yeso tipo Durlock (placa verde en núcleos húmedos) en SUM

Para los tabiques interiores se procederá a la provisión y colocación de panelería de espesor de 15cm con perfiles PGC 100 Y PGU 100. La terminación será de placa de rosa de yeso tipo Durlock (placa verde en núcleos húmedos).

La forma de medición de este ítem será por m2.

4.9 - Provisión y colocaciones de estructura para cubierta. Chapa trapezoidal prepintada Calibre 25. Incluye aislación hidrófuga y térmica de poliuretano; totalidad de canaletas, conductos de desagüe; Cenefas metálicas prepintadas en SUM

Se procederá a proveer y colocar la estructura para la cubierta con chapa trapezoidal prepintada calibre 25. Incluye aislación hidrófuga y térmica de poliuretano, totalidad de canaletas, conductos de desagüe, cenefas metálicas prepintadas.

La forma de medición de este ítem será por m2.

4.10 - Provisión y colocación de columnas tubulares redondas en semi-cubierto de acceso en SUM

Se procederá a proveer y colocar las columnas tubulares redondas del semi-cubierto de acceso.

La forma de medición de este ítem será por unidad.

5 — MAMPOSTERÍA

5.1 - Bloque de Hormigón 20x20x40 incluye juntas de dilatación (Sala de Máquinas)

Las mamposterías de la Sala de Maquinas serán de espesor 20 cm. y se deberán respetar los planos de obra original.
Estas serán ejecutadas en bloque de cemento, se limpiarán ambas caras de todo material sobrante y se ejecutarán el tomado de juntas al ras.

La forma de medición de este ítem será m2.

6 — CUBIERTAS

6.1 - Losa de VIGUETA y ladrillo de polietileno expandido con carpeta de compresión de 7cm, malla del 6 en sala de máquinas

Se materializará con losas alivianadas de viguetas con ladrillos de poliestireno de 12cm. Las viguetas deberán pisar sobre las vigas no menos de 8cm y la distancia entre las mismas quedará establecida por el ancho del bloque, no siendo superior a 50cm a eje. De sernecesario, se deberán realizar apuntalamientos intermedios que quedarán perdidos entre el nivel de terreno natural y el

plano de piso. Armada la estructura, se ejecutará la capa de compresión de 5 cm a la que se incorporará una malla de acero electrosoldada cuyas dimensiones serán las establecidas por cálculo.
El hormigón se arrojará en una sola operación, y una vez endurecido se lo mantendrá húmedo regándolo o cubriéndolo a fin de lograr un correcto fraguado. Previamente, se deberán dejar todos los pases, correspondiente a las instalaciones necesarias.
En el caso de que este sistema sea utilizado en azoteas ya sean transitables o no, deberá ejecutarse un contrapiso con pendiente que permita el libre escurrimiento del agua de lluvia, permitiendo la colocación de una membrana aluminizada donde lo requiera la inspección. Todas las tareas extras ejecutadas para un correcto funcionamiento del sistema utilizado no tendrán costo adicional al presupuesto oficial.
La forma de medición de este ítem será m2.

7 — AISLACIONES

7.1 - Film de polietileno bajo platea en vestuarios / sanitarios

Se colocará un film de polietileno de 200 micrones antes del llenado de la platea, el cual deberá estar incluido en esta cotización.

En el cálculo se deberá considerar la subpresión provocada por el ascenso de la napa hasta el nivel del terreno.

La forma de medición de este ítem será m2.

AISLACIONES EN ADMINISTRACIÓN

7.2 - Film de polietileno bajo platea en administración

Se colocará un film de polietileno de 200 micrones antes del llenado de la platea, el cual deberá estar incluido en esta cotización.

En el cálculo se deberá considerar la subpresión provocada por el ascenso de la napa hasta el nivel del terreno.

La forma de medición de este ítem será m2.

AISLACIONES EN SUM

7.3 - Film de polietileno bajo platea en SUM

Se colocará un film de polietileno de 200 micrones antes del llenado de la platea, el cual deberá estar incluido en esta cotización.

En el cálculo se deberá considerar la subpresión provocada por el ascenso de la napa hasta elnivel del terreno.

La forma de medición de este ítem será por m2.

AISLACIONES EN PILETA DESCUBIERTA

7.4 - Horizontal doble en muros cajón para sala de máquinas

Solamente se ejecutará en las mamposterías exteriores.
Dichas capas horizontales serán unidas entre sí por una capa vertical del lado interior del muro cuando éste sea perimetral y dos, uno de cada lado, cuando éste sea interior. Debe lograrse una perfecta continuidad.
El Contratista no continuará la albañilería hasta transcurridas 24 hs. de ejecutada la capa aisladora.

La forma de medición de este ítem será m2.

7.5 - Film de polietileno bajo estructura de Pileta para pileta descubierta

Se colocará un film de polietileno de 200 micrones antes del llenado de la platea, el cual deberá estar incluido en esta cotización.
En el cálculo se deberá considerar la subpresión provocada por el ascenso de la napa hasta el nivel del terreno.

La forma de medición de este ítem será m2.

7.6 - Film de polietileno bajo platea (Sala de Máquinas)

Se colocará un film de polietileno de 200 micrones antes del llenado de la platea, el cual deberá estar incluido en esta cotización.

En el cálculo se deberá considerar la subpresión provocada por el ascenso de la napa hasta el nivel del terreno.

La forma de medición de este ítem será m2.

7.7 - Membrana asfáltica sobre cubierta en sala de máquinas

Sobre la superficie limpia y seca, libre de polvo o material suelto, aplique imprimación asfáltica,a razón de 0.300 lts. / m2. Se colocarán refuerzos en desagües y grietas.

Luego se aplicará la membrana con aluminio en la parte más baja del techo, dejando la banda de soldadura hacia el segundo rollo. Se aplicará la membrana adhiriéndola totalmente con soplete de gas, cuidando que la unión entre rollos sea perfectamente continua y estanca.
A su vez se colocarán refuerzos perimetrales de la impermeabilización, cuidando que terminen embutidos en las babetas, o forrando las cargas. La altura mínima de estos refuerzos es de 15 cm sobre el nivel de piso terminado. Se abrirán los desagües cortando y pegando la membrana, realizando luego una pintada con el exudado de asfalto con pintura de aluminio de base asfáltica

La forma de medición de este ítem será m2.

8 — REVOQUES EN PILETA DESCUBIERTA

8.1 - Grueso bajo revoque especial tipo Tarquini en sala de máquinas

Se procederá a ejecutar este tipo de revoque en la totalidad de las fachadas de la Sala de Máquinas.
Todas las medidas serán verificadas en obra.La
forma de medición de este ítem será m2.

9 — REVESTIMIENTOS

REVESTIMIENTOS EN VESTUARIOS SANITARIOS

9.1 - Cerámico 29x59 tipo Cerro Negro en enfermeria sobre mesada y en baños, incluye guarda cantos de acero inoxidable cuadrado de 15mm con pestaña en la totalidad de aristas y encuentros. h:0,60m en enfermeria - h:2,00m en baños de vestuarios / sanitarios

Los revestimientos de placas cerámicas esmaltadas serán de marca de reconocido prestigio en plaza y de primera calidad, tipo "Cerro Negro 29x59 cm modelo Aspen Mate" o similar. Se colocarán en locales sanitarios y enfermería hasta una altura de 2,00m o indicaciones previas de la Inspección en la obra.

Este ítem incluye la ejecución de la base de adherencia tipo Klaukol o similar y el sellado de juntas. Los revestimientos deberán disponerse con juntas cerradas, horizontal y verticalmente rectas, debiéndoselas empastinar y repasar con pastina de primera calidad, tipo Klaukol o similar. Todas las medidas y cantidades serán verificadas en obra.

Estarán bien cocidas, sin defectos de cochura, ni rajas, agrietamientos, burbujas en el esmalte, alabeos ni otros defectos. La Inspección de Obra podrá exigir la realización de ensayos de dureza y desgaste del material a colocar.

Se considerará incluido en los precios pactados tanto la selección necesaria a los finesexpresados, como también la incidencia por corte y desperdicio de piezas por centraje del revestimiento en los ambientes.

Ninguna pieza de revestimiento o de acodamiento, deberá sonar a hueco una vez colocada.Se desecharán todas las piezas y estructuras que no cumplan las condiciones previstas, corriendo por cuenta del Contratista todas las consecuencias derivadas de su incumplimiento así como el costo que eventualmente pudiera significar cualquier rechazo de la Inspección motivado por las causas antedichas alcanzando esta disposición hasta la demolición y reconstrucción del solado si llegare el caso.

Igual criterio se aplicará cuando los recortes en correspondencia sean imperfectos, o si los bordes superiores y/o las juntas de los revestimientos no tuvieran una perfecta nivelación, con verificación de prolijos remates.

Sobre la carpeta se aplicará la mezcla adhesiva de capa delgada impermeable tipo Klaukol o calidad equivalente, mediante llanas dentadas de paso de diente según las especificaciones del fabricante de la mezcla.

La mezcla adhesiva deberá llegar a la obra en sus envases originales de fábrica debiendo ser almacenada de acuerdo a las instrucciones del fabricante.

El empastado se efectuará de acuerdo a las especificaciones del fabricante, mezclando hasta obtener una pasta sin grumos y con una consistencia adecuada a su aplicación con la llana. La aplicación se efectuará sobre la carpeta limpia, libre de polvo y partes flojas.

Efectuada la aplicación de la mezcla adhesiva se ejecutará el revestimiento colocando las piezas en posición y presionándolas hasta lograr el contacto adecuada de éstos con la mezcla adhesiva, pudiendo comprobarse si se lo logra levantando la pieza colocada, debiendo quedar mezcla adhesiva tanto en toda la superficie de la pieza como de la carpeta en el lugar en quela pieza se retiró.

La forma de medición de este ítem será m2.

9.2 - Revestimiento tipo Tarquini en vestuarios / sanitarios

Se realizará revoque especial tipo Tarquini en sectores de la fachada, según detalles de planos de terminaciones adjunto. Todos los trabajos del rubro se ejecutarán de modo tal que permitan obtener obras prolijas y correctamente ejecutadas tanto funcional como estéticamente. Los trabajos deberán resultar completos y adecuados a su finalidad, en consecuencia, el contratista deberá incorporar a ellos todo lo necesario para conseguirlo.

Todas las medidas serán verificadas en obra.La

forma de medición de este ítem será m2.

9.3 - Perfil buña para fachadas de vestuarios / sanitarios

Se realizarán perfiles buña para la fachada, según detalles de planos de terminacionesadjunto. Todos los trabajos del rubro se ejecutarán de modo tal que permitan obtener obras prolijas y correctamente ejecutadas tanto funcional como estéticamente. Los trabajos deberán resultar completos y adecuados a su finalidad, en consecuencia, el contratista deberá incorporar a ellos todo lo necesario para conseguirlo.

Todas las medidas serán verificadas en obra.

La forma de medición de este ítem será por metro lineal.

REVESTIMIENTOS EN ADMINISTRACIÓN

9.4 - Cerámico 29x59 tipo Cerro Negro en cocina sobre mesada h:0,60m y en baño h: 2,00m, incluye guarda cantos de acero inoxidable cuadrado de 15mm con pestaña en la totalidad de aristas y encuentros. h:0,60m en administración

Los revestimientos de placas cerámicas esmaltadas serán de marca de reconocido prestigio en plaza y de primera calidad, tipo "Cerro Negro 29x59 cm modelo Aspen Mate" o similar. Se colocarán en locales sanitarios y enfermería hasta una altura de 2,00m o indicaciones previas de la Inspección en la obra.

Este ítem incluye la ejecución de la base de adherencia tipo Klaukol o similar y el sellado de juntas. Los revestimientos deberán disponerse con juntas cerradas, horizontal y verticalmente rectas, debiéndoselas empastinar y repasar con pastina de primera calidad, tipo Klaukol o similar. Todas las medidas y cantidades serán verificadas en obra.

Estarán bien cocidas, sin defectos de cochura, ni rajas, agrietamientos, burbujas en el esmalte, alabeos ni otros defectos. La Inspección de Obra podrá exigir la realización de ensayos de dureza y desgaste del material a colocar.

Se considerará incluido en los precios pactados tanto la selección necesaria a los finesexpresados, como también la incidencia por corte y desperdicio de piezas por centraje del revestimiento en los ambientes.

Ninguna pieza de revestimiento o de acodamiento, deberá sonar a hueco una vez colocada.Se desecharán todas las piezas y estructuras que no cumplan las condiciones previstas, corriendo por

cuenta del Contratista todas las consecuencias derivadas de su incumplimiento así como el costo que eventualmente pudiera significar cualquier rechazo de la Inspección motivado por las causas antedichas alcanzando esta disposición hasta la demolición y reconstrucción del solado si llegare el caso.

Igual criterio se aplicará cuando los recortes en correspondencia sean imperfectos, o si los bordes superiores y/o las juntas de los revestimientos no tuvieran una perfecta nivelación, con verificación de prolijos remates.

Sobre la carpeta se aplicará la mezcla adhesiva de capa delgada impermeable tipo Klaukol o calidad equivalente, mediante llanas dentadas de paso de diente según las especificaciones del fabricante de la mezcla.

La mezcla adhesiva deberá llegar a la obra en sus envases originales de fábrica debiendo ser almacenada de acuerdo a las instrucciones del fabricante.

El empastado se efectuará de acuerdo a las especificaciones del fabricante, mezclando hasta obtener una pasta sin grumos y con una consistencia adecuada a su aplicación con la llana. La aplicación se efectuará sobre la carpeta limpia, libre de polvo y partes flojas.

Efectuada la aplicación de la mezcla adhesiva se ejecutará el revestimiento colocando las piezas en posición y presionándolas hasta lograr el contacto adecuada de éstos con la mezcla adhesiva, pudiendo comprobarse si se lo logra levantando la pieza colocada, debiendo quedar mezcla adhesiva tanto en toda la superficie de la pieza como de la carpeta en el lugar en quela pieza se retiró.

La forma de medición de este ítem será m2.

9.5 - Revestimiento tipo Tarquini en administración

Se realizará revoque especial tipo Tarquini en sectores de la fachada, según detalles de planos de terminaciones adjunto. Todos los trabajos del rubro se ejecutarán de modo tal que permitan obtener obras prolijas y correctamente ejecutadas tanto funcional como estéticamente. Los trabajos deberán resultar completos y adecuados a su finalidad, en consecuencia, el contratista deberá incorporar a ellos todo lo necesario para conseguirlo.

Todas las medidas serán verificadas en obra.

La forma de medición de este ítem será m2.

9.6 - Perfil buña para fachadas en administración

Se realizarán perfiles buña para la fachada, según detalles de planos de terminacionesadjunto. Todos los trabajos del rubro se ejecutarán de modo tal que permitan obtener obras prolijas y correctamente ejecutadas tanto funcional como estéticamente. Los trabajos deberán resultar completos y adecuados a su finalidad, en consecuencia, el contratista deberá incorporar a ellos todo lo necesario para conseguirlo.

Todas las medidas serán verificadas en obra.

La forma de medición de este ítem será por metro lineal.

REVESTIMIENTOS EN SUM

9.7 - Cerámico 29x59 tipo Cerro Negro en cocina sobre mesada h:0,60m y en baño h: 2,00m, incluye guarda cantos de acero inoxidable cuadrado de 15mm con pestaña en la totalidad de aristas y encuentros en SUM

Los revestimientos de placas cerámicas esmaltadas serán de marca de reconocido prestigio en plaza y de primera calidad, tipo "Cerro Negro 29x59 cm modelo Aspen Mate" o similar. Se colocarán en locales sanitarios y enfermería hasta una altura de 2,00m o indicaciones previas de la Inspección en la obra.

Este ítem incluye la ejecución de la base de adherencia tipo Klaukol o similar y el sellado de juntas. Los revestimientos deberán disponerse con juntas cerradas, horizontal y verticalmente rectas, debiéndoselas empastinar y repasar con pastina de primera calidad, tipo Klaukol o similar. Todas las medidas y cantidades serán verificadas en obra.

Estarán bien cocidas, sin defectos de cochura, ni rajas, agrietamientos, burbujas en el esmalte, alabeos ni otros defectos. La Inspección de Obra podrá exigir la realización de ensayos de dureza y desgaste del material a colocar.

Se considerará incluido en los precios pactados tanto la selección necesaria a los finesexpresados, como también la incidencia por corte y desperdicio de piezas por centrado del revestimiento en los ambientes.

Ninguna pieza de revestimiento o de acodamiento, deberá sonar a hueco una vez colocada.Se desecharán todas las piezas y estructuras que no cumplan las condiciones previstas, corriendo por cuenta del Contratista todas las consecuencias derivadas de su incumplimiento así como el costo que eventualmente pudiera significar cualquier rechazo de la Inspección motivado por las causas antedichas alcanzando esta disposición hasta la demolición y reconstrucción del solado si llegare el caso.

Igual criterio se aplicará cuando los recortes en correspondencia sean imperfectos, o si los bordes superiores y/o las juntas de los revestimientos no tuvieran una perfecta nivelación, con verificación de prolijos remates.

Sobre la carpeta se aplicará la mezcla adhesiva de capa delgada impermeable tipo Klaukol o calidad equivalente, mediante llanas dentadas de paso de diente según las especificaciones del fabricante de la mezcla.

La mezcla adhesiva deberá llegar a la obra en sus envases originales de fábrica debiendo ser almacenada de acuerdo a las instrucciones del fabricante.

El empastado se efectuará de acuerdo a las especificaciones del fabricante, mezclando hasta obtener una pasta sin grumos y con una consistencia adecuada a su aplicación con la llana. La aplicación se efectuará sobre la carpeta limpia, libre de polvo y partes flojas.

Efectuada la aplicación de la mezcla adhesiva se ejecutará el revestimiento colocando las piezas en posición y presionándolas hasta lograr el contacto adecuada de éstos con la mezcla adhesiva, pudiendo comprobarse si se lo logra levantando la pieza colocada, debiendo quedar mezcla adhesiva tanto en toda la superficie de la pieza como de la carpeta en el lugar en quela pieza se retiró.

La forma de medición de este ítem será por m2.

9.8 - Revestimiento tipo Tarquini en SUM

Se realizará revoque especial tipo Tarquini en sectores de la fachada, según detalles de planos de terminaciones adjunto. Todos los trabajos del rubro se ejecutarán de modo tal que permitan obtener obras prolijas y correctamente ejecutadas tanto funcional como estéticamente. Los trabajos deberán resultar completos y adecuados a su finalidad, en consecuencia, el contratista deberá incorporar a ellos todo lo necesario para conseguirlo. Todas las medidas serán verificadas en obra.

La forma de medición de este ítem será por m2.

9.9 - Perfil buña para fachadas en SUM

Se realizarán perfiles buña para la fachada, según detalles de planos de terminacionesadjunto. Todos los trabajos del rubro se ejecutarán de modo tal que permitan obtener obras prolijas y correctamente ejecutadas tanto funcional como estéticamente. Los trabajos deberán resultar completos y adecuados a su finalidad, en consecuencia, el contratista deberá incorporar a ellos todo lo necesario para conseguirlo. Todas las medidas serán verificadas en obra.

La forma de medición de este ítem será por metro lineal.

REVESTIMIENTOS EN PILETA DESCUBIERTA

9.10 - Revestimiento en pileta (pisos y paredes), incluye base cementicia de nivelaciónde 2.5cm y revestimiento Liner en pileta descubierta

Se realizara una base cementicia de nivelación de 2.5cm en los muros y piso de la piscina y posteriormente se colocara el revestimiento Liner procurando que la superficie quede perfectamente lisa.

La forma de medición de este ítem será m2.

9.11 - Revestimiento tipo Tarquini en sala de máquinas

Este revestimiento debe aplicarse después de los 28 días de la ejecución del revoque

grueso o de reparaciones parciales. Cubrir con una base aplicada con llana metálica, en caso de hallarse desniveles de poca profundidad, revoques peinados o desnivelados y combinarcon malla de fibra de vidrio para cubrir encuentros de revoques o fisuras pasivas. Dejar secar 48 h.
Controlar que las paredes estén totalmente niveladas y retirar todo tipo de material que se encuentre sobre el plano de trabajo, dado que el revestimiento copia la superficie de base.
Aplicar BASE MORDIENTE y luego aplicar una base de color. Aplicar sella grietas en encuentros de mampostería con aberturas.
Establecer, la magnitud del paño por ejecutar, antes de iniciar la carga, ya que es un revestimiento continuo y, como tal, no admite parches o aplicaciones parciales.
Emplear el producto puro y sin diluir. Aplicar una mano de Base Color con rodillo o con pincela todos los paños por revestir por lo menos 24 h antes de emplear el producto para unificar el sustrato, taponar irregularidades mínimas y mejorar la terminación.
Extender el producto con llana metálica flexible sobre todo el paño por cubrir, en una sola operación. Dejar orear.
Planchar con llana plástica ejerciendo una mínima presión sobre la superficie, en forma de suaves giros o líneas, según el efecto deseado.
Mantener la llana plástica limpia mediante el uso de espátula para evitar arrastres de revestimiento y eliminar excesos de carga.
La forma de medición de este ítem será m2.

10 — CONTRAPISOS, CARPETAS Y SOLADOS

CONTRAPISOS, CARPETAS Y SOLADOS EN VESTURARIOS / SANITARIOS

10.1 - Carpeta niveladora bajo piso cerámico en vestuarios / sanitarios

Se realizará una carpeta de concreto sobre contrapiso de MCA 1:1/4:3 de cal, cemento y arena.

Todos los trabajos del rubro se ejecutarán de modo tal que permitan obtener obras prolijas y correctamente ejecutadas, tanto funcional como estéticamente. La carpeta deberá ejecutarse con pendientes no mayor al 1%, que permitan un adecuado escurrimiento del agua. Las mismas se verificarán y su aprobación quedará a juicio exclusivo de la Inspección. El Contratista deberá realizar todas las previsiones necesarias para alcanzar este objetivo, aunque ellas no estén explícitamente mencionadas en la documentación contractual.

Los trabajos deberán resultar completos y adecuados a su finalidad, en consecuencia elContratista deberá incorporar a ellos todo lo necesario para conseguirlo.

La forma de medición de este ítem será m2.

10.2 - Baldosas tipo Blanino 40x40 modulada espesor 36mm pulida en vestuarios / sanitarios

Se colocará este tipo de solado, según indicación en planos y de la Inspección de Obra. Los cerámicos a utilizar serán de alto tránsito y de primera calidad, de una misma marca de fabricación y partida, de color y medidas uniformes. El Contratista deberá presentar muestras ante la Inspección para su aprobación incluyendo el color. Para realizar dicha tarea, el contratista deberá seguir los lineamientos y protocolos establecidos por esta documentación.

Todas las medidas serán verificadas en obra.

La forma de medición de este ítem será m3.

10.3- Porcellanato tipo Cerro Negro símil cemento alisado 60x60cm en vestuarios / sanitarios

El revestimiento cerámico a utilizar será de alto tránsito y de primera calidad, de una misma marca de fabricación y partida, de color y medidas uniformes, tipo Cerro Negro de 60x60 cm, de primera calidad. Estarán bien cocidas, sin defectos de cochura, ni rajas, agrietamientos, burbujas en el esmalte, alabeos ni otros defectos. La Inspección de Obra podrá exigir la realización de ensayos de dureza y desgaste del material a colocar.

Se considerará incluido en los precios pactados tanto la selección necesaria a los finesexpresados, como también la incidencia por corte y desperdicio de piezas por centraje del revestimiento en los ambientes.

Ninguna pieza de revestimiento o de acodamiento, deberá sonar a hueco una vez colocada. Se desecharán todas las piezas y estructuras que no cumplan

las condiciones previstas, corriendo por cuenta del Contratista todas las consecuencias derivadas de su incumplimiento así como el costo que eventualmente pudiera significar cualquier rechazo de la Inspección motivado por las causas antedichas alcanzando esta disposición hasta la demolición y reconstrucción del solado si llegare el caso.

Igual criterio se aplicará cuando los recortes en correspondencia sean imperfectos, o si los bordes superiores y/o las juntas de los revestimientos no tuvieran una perfecta nivelación, con verificación de prolijos remates.

Sobre la carpeta se aplicará la mezcla adhesiva de capa delgada impermeable tipo Klaukol o calidad equivalente, mediante llanas dentadas de paso de diente según las especificaciones del fabricante de la mezcla.

La mezcla adhesiva deberá llegar a la obra en sus envases originales de fábrica debiendo ser almacenada de acuerdo a las instrucciones del fabricante.

El empastado se efectuará de acuerdo a las especificaciones del fabricante, mezclando hasta obtener una pasta sin grumos y con una consistencia adecuada a su aplicación con la llana. La aplicación se efectuará sobre la carpeta limpia, libre de polvo y partes flojas.

Efectuada la aplicación de la mezcla adhesiva se ejecutará el revestimiento colocando las piezas en posición y presionándolas hasta lograr el contacto adecuada de éstos con la mezcla adhesiva, pudiendo comprobarse si se lo logra levantando la pieza colocada, debiendo quedar mezcla adhesiva tanto en toda la superficie de la pieza como de la carpeta en el lugar en quela pieza se retiró.

Los pisos se dispondrán según se indique en planos o en su defecto con juntas cerradas, horizontal y verticalmente rectas, debiéndoselas empastinar y repasar con pastina de primera calidad, tipo Klaukol o similar. Todas las medidas y cantidades serán verificadas en obra.

El empastinado se efectuará previo mojado de las superficies a tratar aplicándose mediante secadores de goma, hasta lograr una perfecta penetración y retirando el material sobrante con trapos o estopa seca o apenas humedecida.

El zócalo de 10 cm. se ejecutará perimetralmente en todos los locales del edificio, cumpliendo con los mismos requerimientos mencionados en este ítem.

La forma de medición de este ítem será m2.

CONTRAPISOS, CARPETAS Y SOLADOS EN ADMINISTRACIÓN

10.4 - Carpeta niveladora bajo piso cerámico en administración

Se realizará una carpeta de concreto sobre contrapiso de MCA 1:1/4:3 de cal, cemento y arena.

Todos los trabajos del rubro se ejecutarán de modo tal que permitan obtener obras prolijas y correctamente ejecutadas, tanto funcional como estéticamente. La carpeta deberá ejecutarse con pendientes no mayor al 1%, que permitan un adecuado escurrimiento del agua. Las mismas se verificarán y su aprobación quedará a juicio exclusivo de la Inspección. El Contratista deberá realizar todas las previsiones necesarias para alcanzar este objetivo, aunque ellas no estén explícitamente mencionadas en la documentación contractual.

Los trabajos deberán resultar completos y adecuados a su finalidad, en consecuencia elContratista deberá incorporar a ellos todo lo necesario para conseguirlo.

La forma de medición de este ítem será m3.

10.5 - Baldosas tipo loseta granítica Blanino 40x40 modulada espesor 36mm pulida en administración

Se colocará este tipo de solado, según indicación en planos y de la Inspección de Obra. Los cerámicos a utilizar serán de alto tránsito y de primera calidad, de una misma marca de fabricación y partida, de color y medidas uniformes. El Contratista deberá presentar muestras ante la Inspección para su aprobación incluyendo el color. Para realizar dicha tarea, el contratista deberá seguir los lineamientos y protocolos establecidos por esta documentación.

Todas las medidas serán verificadas en obra.La

forma de medición de este ítem será m2.

10.6 - Porcellanato tipo Cerro Negro símil cemento alisado 60x60cm en administración

El revestimiento cerámico a utilizar será de alto tránsito y de primera calidad, de una misma marca de fabricación y partida, de color y medidas uniformes, tipo Cerro Negro de 60x60 cm, de primera calidad. Estarán bien cocidas, sin defectos de cochura, ni rajas, agrietamientos, burbujas en el esmalte, alabeos ni otros defectos. La Inspección de Obra podrá exigir la realización de ensayos de dureza y desgaste del material a colocar.

Se considerará incluido en los precios pactados tanto la selección necesaria a los finesexpresados, como también la incidencia por corte y desperdicio de piezas por centraje del revestimiento en los ambientes.

Ninguna pieza de revestimiento o de acodamiento, deberá sonar a hueco una vez colocada.Se desecharán todas las piezas y estructuras que no cumplan las condiciones previstas, corriendo por cuenta del Contratista todas las consecuencias derivadas de su incumplimiento así como el costo que eventualmente pudiera significar cualquier rechazo de la Inspección motivado por las causas antedichas alcanzando esta disposición hasta la demolición y reconstrucción del solado si llegare el caso.

Igual criterio se aplicará cuando los recortes en correspondencia sean imperfectos, o si los bordes superiores y/o las juntas de los revestimientos no tuvieran una perfecta nivelación, con verificación de prolijos remates.

Sobre la carpeta se aplicará la mezcla adhesiva de capa delgada impermeable tipo Klaukol o calidad equivalente, mediante llanas dentadas de paso de diente según las especificaciones del fabricante de la mezcla.

La mezcla adhesiva deberá llegar a la obra en sus envases originales de fábrica debiendo ser almacenada de acuerdo a las instrucciones del fabricante.

El empastado se efectuará de acuerdo a las especificaciones del fabricante, mezclando hasta obtener una pasta sin grumos y con una consistencia adecuada a su aplicación con la llana. La aplicación se efectuará sobre la carpeta limpia, libre de polvo y partes flojas.

Efectuada la aplicación de la mezcla adhesiva se ejecutará el revestimiento colocando las piezas en posición y presionándolas hasta lograr el contacto adecuada de éstos con la mezcla adhesiva, pudiendo comprobarse si se lo logra levantando la pieza colocada, debiendo quedar mezcla adhesiva tanto en toda la superficie de la pieza como de la carpeta en el lugar en que la pieza se retiró.

Los pisos se dispondrán según se indique en planos o en su defecto con juntas cerradas, horizontal y verticalmente rectas, debiéndoselas empastinar y repasar con pastina de primera calidad, tipo Klaukol o similar. Todas las medidas y cantidades serán verificadas en obra.

El empastinado se efectuará previo mojado de las superficies a tratar aplicándose mediante secadores de goma, hasta lograr una perfecta penetración y retirando el material sobrante con trapos o estopa seca o apenas humedecida.

El zócalo de 10 cm. se ejecutará perimetralmente en todos los locales del edificio, cumpliendo con los mismos requerimientos mencionados en este ítem.

La forma de medición de este ítem será m2.

CONTRAPISOS, CARPETAS Y SOLADOS EN SUM

10.7 - Carpeta niveladora bajo piso cerámico en SUM

Se realizará una carpeta de concreto sobre contrapiso de MCA 1:1/4:3 de cal, cemento y arena.

Todos los trabajos del rubro se ejecutarán de modo tal que permitan obtener obras prolijas y correctamente ejecutadas, tanto funcional como estéticamente. La carpeta deberá ejecutarse con pendientes no mayor al 1%, que permitan un adecuado escurrimiento del agua. Las mismas se verificarán y su aprobación quedará a juicio exclusivo de la Inspección. El Contratista deberá realizar todas las previsiones necesarias para alcanzar este objetivo, aunque ellas no estén explícitamente mencionadas en la documentación contractual.

Los trabajos deberán resultar completos y adecuados a su finalidad, en consecuencia elContratista deberá incorporar a ellos todo lo necesario para conseguirlo.

La forma de medición de este ítem será por m2.

10.8 - Baldosas tipo loseta granítica Blanino 40x40 modulada espesor 36mm pulida en SUM

Se colocará este tipo de solado, según indicación en planos y de la Inspección de Obra. Los cerámicos a utilizar serán de alto tránsito y de primera calidad, de una misma marca de fabricación y partida, de color y medidas uniformes. El Contratista deberá presentar muestras

ante la Inspección para su aprobación incluyendo el color. Para realizar dicha tarea, el contratista deberá seguir los lineamientos y protocolos establecidos por esta documentación.

Todas las medidas serán verificadas en obra.La

forma de medición de este ítem será m2.

10.9 - Porcellanato tipo Cerro Negro símil cemento alisado 60x60cm en SUM

El revestimiento cerámico a utilizar será de alto tránsito y de primera calidad, de una misma marca de fabricación y partida, de color y medidas uniformes, tipo Cerro Negro de 60x60 cm, de primera calidad. Estarán bien cocidas, sin defectos de cochura, ni rajas, agrietamientos, burbujas en el esmalte, alabeos ni otras deformaciones. La Inspección de Obra podrá exigir la realización de ensayos de dureza y desgaste del material a colocar.

Se considerará incluido en los precios pactados tanto la selección necesaria a los finesexpresados, como también la incidencia por corte y desperdicio de piezas por centraje del revestimiento en los ambientes.

Ninguna pieza de revestimiento o de acodamiento, deberá sonar a hueco una vez colocada.Se desecharán todas las piezas y estructuras que no cumplan las condiciones previstas, corriendo por cuenta del Contratista todas las consecuencias derivadas de su incumplimiento así como el costo que eventualmente pudiera significar cualquier rechazo de la Inspección motivado por las causas antedichas alcanzando esta disposición hasta la demolición y reconstrucción del solado si llegare el caso.

Igual criterio se aplicará cuando los recortes en correspondencia sean imperfectos, o si los bordes superiores y/o las juntas de los revestimientos no tuvieran una perfecta nivelación, con verificación de prolijos remates.

Sobre la carpeta se aplicará la mezcla adhesiva de capa delgada impermeable tipo Klaukol o calidad equivalente, mediante llanas dentadas de paso de diente según las especificaciones del fabricante de la mezcla.

La mezcla adhesiva deberá llegar a la obra en sus envases originales de fábrica debiendo ser almacenada de acuerdo a las instrucciones del fabricante.

El empastado se efectuará de acuerdo a las especificaciones del fabricante, mezclando hasta obtener una pasta sin grumos y con una consistencia adecuada a su aplicación con la llana. La aplicación se efectuará sobre la carpeta limpia, libre de polvo y partes flojas.

Efectuada la aplicación de la mezcla adhesiva se ejecutará el revestimiento colocando las piezas en posición y presionándolas hasta lograr el contacto adecuada de éstos con la mezcla adhesiva, pudiendo comprobarse si se lo logra levantando la pieza colocada, debiendo quedar mezcla adhesiva tanto en toda la superficie de la pieza como de la carpeta en el lugar en quela pieza se retiró.

Los pisos se dispondrán según se indique en planos o en su defecto con juntas cerradas, horizontal y verticalmente rectas, debiéndoselas empastinar y repasar con pastina de primera calidad, tipo Klaukol o similar. Todas las medidas y cantidades serán verificadas en obra.

El empastinado se efectuará previo mojado de las superficies a tratar aplicándose mediante secadores de goma, hasta lograr una perfecta penetración y retirando el material sobrante con trapos o estopa seca o apenas humedecida.

El zócalo de 10 cm. se ejecutará perimetralmente en todos los locales del edificio, cumpliendo con los mismos requerimientos mencionados en este ítem.

La forma de medición de este ítem será por m2.

CONTRAPISOS, CARPETAS Y SOLADOS EN PILETA DESCUBIERTA

10.10 - Carpeta niveladora bajo loseta antideslizante atermica (Solarium) en pileta descubierta

Se realizará una carpeta de concreto sobre contrapiso de MCA 1:1/4:3 de cal, cemento y arena.

OSCAR GUTIERREZ
Director de Planeamiento y Vivienda
Secretaría Obras y Servicios Públicos
MUNICIPALIDAD DE AVELLANEDA

Todos los trabajos del rubro se ejecutarán de modo tal que permitan obtener obras prolijas y correctamente ejecutadas, tanto funcional como estéticamente. La carpeta deberá ejecutarse con pendientes no mayor al 1%, que permitan un adecuado escurrimiento del agua. Las mismas se verificarán y su aprobación quedará a juicio exclusivo de la Inspección. El Contratista deberá realizar todas las previsiones necesarias para alcanzar este objetivo, aunque ellas no estén explícitamente mencionadas en la documentación contractual.

Los trabajos deberán resultar completos y adecuados a su finalidad, en consecuencia elContratista deberá incorporar a ellos todo lo necesario para conseguirlo.

La forma de medición de este ítem será m2.

10.11 - Cemento alisado con helicóptero y endurecedor de cuarzo 5cm (Sala de Máquinas)

Se procederá a la ejecución de un piso de hormigón de 5 cm. de espesor. El mismo deberáser elaborado en planta, del tipo H21 o superior.
Una vez extendido el hormigón, será ligeramente comprimido y alisado hasta que el agua comience a refluir por la superficie. Una vez emparejada la superficie se espolvoreará con una mezcla en seco de cemento portland y endurecedor cuarzitico en las siguientes proporciones: 3 Kg. endurecedor
1 1/2 Kg. de cemento
Posteriormente, se fratasará y para terminar se pasará cepillo de cerdas finas o medio similaren el último punto de fragüe, según indique la Dirección / Inspección de Obra.
La forma de medición de este ítem será m2.

10.12 - Solado perimetral de loseta antideslizante atérmica en pileta descubierta

Se colocaran losetas antideslizantes atérmicas en el perímetro de la pileta. Serán de color blanco y tendrán una medida de 50cm x 50 cm cada loseta.

La forma de medición de este ítem será m2.

11 — CIELORRASOS

CIELORRASOS EN VESTUARIOS / SANITARIOS

11.1 - Cielorraso suspendido de placa de roca de yeso tipo Durlock (placa comun) H: 3.00m. Incluye buña perimetral en vestuarios / sanitarios

Se colocarán en los lugares indicados por la Inspección y según los planos, placas de roca de yeso de 12,5 mm de espesor tipo Durlock o equivalente. Se deben considerar dos tapas de inspección por recinto. Se realizarán todas las perforaciones necesarias para colocar artefactos de iluminación. Terminación pintura. H: 3m incluye buña perimetral.

La forma de medición de este ítem será m2.

11.2 - Cielorraso suspendido de placa de roca de yeso tipo Durlock con junta tomada (placa verde para nucleos humedos) H: 3,00m. Incluye buña perimetral en vestuarios / sanitarios

Se colocarán en los lugares indicados por la Inspección, placas de roca de yeso color verde de12,5 mm de espesor tipo Durlock o equivalente. Se deben considerar dos tapas de inspección por recinto. Se realizarán todas las perforaciones necesarias para colocar artefactos de iluminación. Terminación pintura.

La forma de medición de este ítem será m2.

11.3 - Cielorraso suspendido semi-cubierto, placa cementicia estructura. H:4.00. Incluye buña perimetral en vestuarios / sanitarios

Se colocarán en los lugares indicados por la Inspección, placas de roca de yeso de 12,5 mm de espesor tipo Durlock o equivalente para semicubierto con placa cementicia h=4m, incluye buña perimetral. Se deben considerar dos tapas de inspección por recinto. Se realizarán todas las perforaciones necesarias para colocar artefactos de iluminación. Terminación pintura.

La forma de medición de este ítem será m2.

FOLIO

CIELORRASOS EN ADMINISTRACIÓN

11.4 - Cielorraso suspendido desmontable con perfilería de aluminio placas de 60x60cm en administración

Se colocarán en los lugares indicados por la Inspección y según los planos, placas de roca de yeso de 12,5 mm de espesor tipo Durlock o equivalente. Se deben considerar dos tapas de inspección por recinto. Se realizarán todas las perforaciones necesarias para colocar artefactos de iluminación. Terminación pintura. H: 3m incluye buña perimetral.

La forma de medición de este ítem será m2.

11.5 - Cielorraso suspendido de placa de roca de yeso tipo Durlock (placa verde para núcleos húmedos) H: 2,60m. Incluye buña perimetral en administración

Se colocarán en los lugares indicados por la Inspección, placas de roca de yeso color verde de12,5 mm de espesor tipo Durlock o equivalente. Se deben considerar dos tapas de inspección por recinto. Se realizarán todas las perforaciones necesarias para colocar artefactos de iluminación. Terminación pintura.

La forma de medición de este ítem será por m2.

11.6 - Cielorraso suspendido semi-cubierto, placa cementicia estructura. H:4.00. Incluye buña perimetral en administración

Se colocarán en los lugares indicados por la Inspección, placas de roca de yeso de 12,5 mm de espesor tipo Durlock o equivalente para semicubierto con placa cementicia h=4m, incluye buña perimetral. Se deben considerar dos tapas de inspección por recinto. Se realizarán todas las perforaciones necesarias para colocar artefactos de iluminación. Terminación pintura.

La forma de medición de este ítem será por m2.

CIELORRASOS EN SUM

11.7 - Cielorraso suspendido de placa de roca de yeso tipo Durlock (placa común) H: 3.00m. Incluye buña perimetral en SUM

Se colocarán en los lugares indicados por la Inspección y según los planos, placas de roca de yeso de 12,5 mm de espesor tipo Durlock o equivalente. Se deben considerar dos tapas de inspección por recinto. Se realizarán todas las perforaciones necesarias para colocar artefactos de iluminación. Terminación pintura. H: 3m incluye buña perimetral.

La forma de medición de este ítem será por m2.

11.8 - Cielorraso suspendido de placa de roca de yeso tipo Durlock con junta tomada (placa verde para núcleos húmedos) H: 3,00m. Incluye buña perimetral en SUM

Se colocarán en los lugares indicados por la Inspección, placas de roca de yeso color verde de12,5 mm de espesor tipo Durlock o equivalente. Se deben considerar dos tapas de inspección por recinto. Se realizarán todas las perforaciones necesarias para colocar artefactos de iluminación. Terminación pintura.

La forma de medición de este ítem será por m2.

11.9 - Cielorraso suspendido semi-cubierto, placa cementicia estructura. H:4.00m. Incluye buña perimetral en SUM

Se colocarán en los lugares indicados por la Inspección, placas de roca de yeso de 12,5 mmde espesor tipo Durlock o equivalente para semicubierto con placa cementicia h=4m, incluye buña perimetral. Se deben considerar dos tapas de inspección por recinto. Se realizarán todas las perforaciones necesarias para colocar artefactos de iluminación. Terminación pintura.

La forma de medición de este ítem será por m2.

OSCAR GUTIERREZ
Director de Planeamiento y Vivienda
Secretaría Obras y Servicios Públicos
MUNICIPALIDAD DE AVELLANEDA

CIELORRASOS EN SALA DE MÁQUINAS

11.10 - Cielorraso suspendido de placa de roca de yeso tipo Durlock (placa común). Incluye buña perimetral para sala de máquinas

Se colocarán en los lugares indicados por la Inspección y según los planos, placas de roca de yeso de 12,5 mm de espesor tipo Durlock o equivalente. Se deben considerar dos tapas de inspección por recinto. Se realizarán todas las perforaciones necesarias para colocar artefactos de iluminación. Terminación pintura. H: 2,50m incluye buña perimetral.

La forma de medición de este ítem será por m2.

12 — PINTURAS

DESCRIPCIÓN DE LOS TRABAJOS

Los materiales a utilizarse serán de la mejor calidad, de marca conocida y aprobada por la Inspección de Obra, de acuerdo con las Especificaciones Técnicas Generales.

Serán llevados a la obra en sus envases originales, cerrados y provistos del sello de garantía correspondiente. No se podrán abrir los envases hasta tanto la Inspección los revise.

La Inspección de Obra podrá exigir en cualquier momento la comprobación de la procedenciay el estado de conservación de los materiales a utilizar.

Con referencia a los ensayos deberán cumplir como mínimo lo indicado en las Normas IRAM.

Para determinar el grado de calidad de las pinturas para su aprobación, se tendrá en consideración, además de lo exigido en el párrafo anterior, las siguientes cualidades:

Pintabilidad: condición de extenderse sin resistencia al deslizamiento del pincel o rodillo.

Nivelación: las huellas de pincel deben desaparecer a poco de aplicadas.

Poder cubritivo: debe eliminar las diferencias de color del fondo con el menor número de manos posibles.

Secado: la película de pintura no debe presentar viscosidades al tacto y debe adquirir dureza,en el menor tiempo posible según la calidad del acabado.

Estabilidad: se verificará en el envase, en caso de presentar sedimentos este deberá ser blando y fácil de dispersar.

Cuando se indique número de manos y espesores, será a título ilustrativo y mínimo debiéndose dar la cantidad de manos que requiera un perfecto acabado a juicio de la Inspección de Obra.

En caso de considerarse necesario, a juicio de la Inspección, se aplicará en sucesivas capas delgadas enduído y/o masilla plástica.

El Contratista llevará un registro de locales pintados y aberturas por unidad y piso, previo a la aplicación de cada mano solicitará autorización a la Inspección de Obra.

Se deberán utilizar primeras marcas: “Alba”, “Colorín”, “Sherwin Williams”, “Elastom”, o equivalente de igual o superior calidad.

NORMAS DE EJECUCIÓN

Todas las superficies serán limpiadas prolijamente y preparadas en forma conveniente antes de recibir las sucesivas capas de pintura.

Se tomarán las precauciones necesarias para impedir el deterioro de pisos u otras estructuras, durante la ejecución de los trabajos en caso de ocurrir algún inconveniente, el Contratista procederá a subsanarlo de inmediato a su cuenta y cargo, con la conformidad de la Inspección de Obra. El Contratista corregirá los defectos que presenten los elementos antes de procedera su pintado y se retocarán cuidadosamente una vez concluido el mismo.

Además deberán tomarse las precauciones indispensables, a fin de preservar las obras del polvo, lluvia, etc., debiendo al mismo tiempo evitar que se cierren puertas y ventanas antes que su pintura haya secado por completo. No se aplicarán blanqueo, ni pintura sobre superficies mojadas o sucias de polvo o grasas, debiendo ser raspadas profundamente y llegándose, cuando la Inspección lo estime correspondiente, al picado y reconstrucción de la superficie observada.

Las capas de acabado se aplicarán, una vez que los otros gremios hayan finalizado sus trabajos, salvo indicación en contrario de la Inspección de Obra.

Será condición indispensable para la aprobación de los trabajos que éstos tengan un acabado perfecto, sin huellas de pinceladas, pelos, etc.

La Inspección de Obra exigirá del Contratista la ejecución de las muestras que estime convenientes. Además si lo juzgara necesario podrá ordenar la aplicación de la primera capa de pintura, de un tono distinto al definitivo, reservando para las capas de acabado la aplicacióndel tono adoptado.

Se deberá tener especial cuidado con el recorte limpio, prolijo y perfecto de varilla, herrajes, zócalos, contramarcos, contra vidrios, etc.

Los trabajos preliminares a cumplir por la Contratista son:

a- Limpieza de la superficie quitando toda presencia de grasitud, revoque, etc. lijando yeliminando el polvillo de toda la superficie con un cepillo de paja, cerda o viruta mediana.
b- Inspección de toda la superficie, salvando con enduídos apropiados cualquier irregularidad existente para emparejar las superficies.
c- Barrer los locales antes de dar cualquier mano de pintura.

MATERIALES

Los materiales a emplear serán en todos los casos de la mejor calidad dentro de su respectiva clase y de marca aceptada por la Inspección de Obra, debiendo ser llevados a la obra en sus envases originales, cerrados y provistos de sello de garantía. La Inspección podrá hacer efectuar al contratista y a costa de éste, todos los ensayos que sean necesarios para verificarla calidad de los materiales.

Se deja especialmente aclarado que en caso de comprobarse incumplimiento de las normas contractuales debidas a causas de formulación o fabricación del material, el único responsable será el Contratista, no pudiendo trasladar la responsabilidad al fabricante, dado que deberá tomar el propio contratista los recaudos necesarios para asegurarse que el producto que usa responda en un todo a las cláusulas contractuales. En estos casos y a su exclusivo cargo deberá proceder de inmediato al repintado de las estructuras que presenten tales defectos.

MUESTRAS

El Contratista deberá realizar previamente a la ejecución de la primera mano de pintura en todas y cada una de las estructuras que se contratan las muestras de color y tono que la Inspección de Obra le solicite; al efecto se establece que el Contratista debe solicitar a la Inspección las tonalidades y colores por Nota de Pedido y de acuerdo a catálogo o muestras que le indique la Inspección, ir ejecutando las necesarias para satisfacer, color, valor y tono que se exigieran. La pintura deberá ser hecha en fábrica original y sólo se permitirá el uso de entonadores en obra en casos excepcionales, dado que se exigirá formulación y fabricación en planta de marca reconocida.

PINTURAS EN VESTUARIOS / SANITARIOS

12.1 - Al látex interior para muros de alto rendimiento tipo Alba en vestuarios / sanitarios

Se procederá a pintar todos los muros interiores cuya terminación sea de revoque fino. Se dará una mano de fijador diluido con agua en la proporción necesaria y se hará una aplicación de enduido plástico al agua para eliminar las imperfecciones, siempre en sucesivas capas delgadas. Después de 8 horas se procederá a lijar con lija fina en seco y se removerá en seco el polvo resultante de la operación anterior. Aplicar al menos tres manos de pintura al látex tipo“Albanex” o equivalente, de igual o superior calidad.
La forma de medición de este ítem será m2.

12.2 - Al látex para cielorraso tipo Alba en vestuarios / sanitarios

Se procederá a pintar los cielorrasos de todo el sector intervenido. Se dará una mano de fijador diluido con agua en la proporción necesaria y se hará una aplicación de enduido plástico al agua para eliminar las imperfecciones, siempre en sucesivas capas delgadas. Después de 8 horas se lijará con lija fina en seco y se removerá el polvo resultante de la operación anterior.

Se aplicarán las manos de pintura al látex que fuera necesario para su correcto acabado. La primera se aplicará diluida al 50% con agua y las manos siguientes se rebajarán, según absorción de las superficies.

Al tratarse de cielorrasos para núcleos sanitarios y cocinas, se pintarán con látex antihongos exclusivamente.

La forma de medición de este ítem será m2.

12.3 - Esmalte sintético atióxido para marcos y rejillas 3 en 1 (2 manos) tipo Alba en vestuarios / sanitarios

El Contratista aplicará a todas las superficies de los marcos y rejillas dos (2) manos de pintura esmalte sintético antióxido tipo alba, aplicado a pincel o a soplete, y de color a determinar porla Inspección de Obra.

Todas las pinturas para carpintería, tanto metálicas como de madera son con acabado semi- mate.

La forma de medición de este ítem será ml.

12.4 - Esmalte sintético para puertas placa (2 manos) tipo Alba en vestuarios / sanitarios

El Contratista aplicará a todas las superficies de las carpinterías dos (2) manos de pintura esmalte sintético, aplicado a pincel o a soplete, y de color a determinar por la Inspección de Obra.

Todas las pinturas para carpintería, tanto metálicas como de madera son con acabado semi- mate.

La forma de medición de este ítem será m2.

PINTURAS EN ADMINISTRACIÓN

12.5 - Al látex interior para muros de alto rendimiento tipo Alba en administración

Se procederá a pintar todos los muros interiores cuya terminación sea de revoque fino. Se dará una mano de fijador diluido con agua en la proporción necesaria y se hará una aplicación de enduido plástico al agua para eliminar las imperfecciones, siempre en sucesivas capas delgadas. Después de 8 horas se procederá a lijar con lija fina en seco y se removerá en seco el polvo resultante de la operación anterior. Aplicar al menos tres manos de pintura al látex tipo“Albanex” o equivalente, de igual o superior calidad.

La forma de medición de este ítem será por m2.

12.6 - Al látex para cielorraso tipo Alba en administración

Se procederá a pintar los cielorrasos de todo el sector intervenido. Se dará una mano de fijador diluido con agua en la proporción necesaria y se hará una aplicación de enduido plástico al agua para eliminar las imperfecciones, siempre en sucesivas capas delgadas. Después de 8 horas se lijará con lija fina en seco y se removerá el polvo resultante de la operación anterior.

Se aplicarán las manos de pintura al látex que fuera necesario para su correcto acabado. La primera se aplicará diluida al 50% con agua y las manos siguientes se rebajarán, según absorción de las superficies.

Al tratarse de cielorrasos para núcleos sanitarios y cocinas, se pintarán con látex antihongos exclusivamente.

La forma de medición de este ítem será por m2.

12.7 - Esmalte sintético atióxido para marcos y rejillas 3 en 1 (2 manos) tipo Alba en administración

El Contratista aplicará a todas las superficies de los marcos y rejillas dos (2) manos de pintura esmalte sintético antióxido tipo alba, aplicado a pincel o a soplete, y de color a determinar porla Inspección de Obra.

Todas las pinturas para carpintería, tanto metálicas como de madera son con acabado semi- mate.
La forma de medición de este ítem será por m2.

12.8 - Esmalte sintético para puertas placa (2 manos) tipo Alba en administración

El Contratista aplicará a todas las superficies de las carpinterías dos (2) manos de pintura esmalte sintético, aplicado a pincel o a soplete, y de color a determinar por la Inspección de Obra.

Todas las pinturas para carpintería, tanto metálicas como de madera son con acabado semi- mate.
La forma de medición de este ítem será por m2.

PINTURAS EN SUM

12.9 - Al látex interior para muros de alto rendimiento tipo Alba en SUM

Se procederá a pintar todos los muros interiores cuya terminación sea de revoque fino. Se dará una mano de fijador diluido con agua en la proporción necesaria y se hará una aplicación de enduido plástico al agua para eliminar las imperfecciones, siempre en sucesivas capas delgadas. Después de 8 horas se procederá a lijar con lija fina en seco y se removerá en seco el polvo resultante de la operación anterior. Aplicar al menos tres manos de pintura al látex tipo“Albanex” o equivalente, de igual o superior calidad.

La forma de medición de este ítem será por m2.

12.10 - Al látex para cielorraso tipo Alba en SUM

Se procederá a pintar los cielorrasos de todo el sector intervenido. Se dará una mano de fijador diluido con agua en la proporción necesaria y se hará una aplicación de enduido plástico al agua para eliminar las imperfecciones, siempre en sucesivas capas delgadas. Después de 8 horas se lijará con lija fina en seco y se removerá el polvo resultante de la operación anterior.

Se aplicarán las manos de pintura al látex que fuera necesario para su correcto acabado. La primera se aplicará diluida al 50% con agua y las manos siguientes se rebajarán, según absorción de las superficies.

Al tratarse de cielorrasos para núcleos sanitarios y cocinas, se pintarán con látex antihongos exclusivamente.

La forma de medición de este ítem será por m2.

12.11 - Esmalte sintético antióxido para marcos y rejillas 3 en 1 (2 manos) tipo Alba en SUM

El Contratista aplicará a todas las superficies de los marcos y rejillas dos (2) manos de pintura esmalte sintético antióxido tipo alba, aplicado a pincel o a soplete, y de color a determinar porla Inspección de Obra.

Todas las pinturas para carpintería, tanto metálicas como de madera son con acabado semi- mate.

La forma de medición de este ítem será por m2.

12.12 - Esmalte sintético para puertas placa (2 manos) tipo Alba en SUM

El Contratista aplicará a todas las superficies de las carpinterías dos (2) manos de pintura esmalte sintético, aplicado a pincel o a soplete, y de color a determinar por la Inspección de Obra.

Todas las pinturas para carpintería, tanto metálicas como de madera son con acabado semi- mate

. La forma de medición de este ítem será por m2.

PINTURA EN SALA DE MÁQUINAS

12.13 - Látex siliconado sobre muros de Bloque de Hormigón en sala de máquinas

La empresa deberá pintar con látex siliconado la totalidad de los muros de bloques de hormigón, según indicaciones de la inspección de Obra. La empresa deberá garantizar la inexistencia de manchas de humedad a futuro en los muros pintados con látex de interior.. Todas las medidas serán verificadas en obra.

El Contratista realizará la verificación de medida, ángulos y niveles del terreno antes de realizar su oferta, debiendo adsorber cualquier diferencia o discrepancia con la realidad.Cualquier variación advertida por la empresa podrá ser modificada en la oferta, de no adherir aesta opción no se admitirá variación de ningún tipo. La empresa deberá realizar las tareas complementarias y necesarias, con el fin de llevar a cabo el objeto de esta licitación, sin que esto significara alguna variación del valor de contrato.

Todas las especificaciones expresadas en la licitación, se consideran las mínimas a utilizar, debiendo recalcular y absorber diferencias o discrepancias que pueda tener en cada uno de los ítems para cumplir con los dimensionamientos finales y reglamentos vigentes.

La forma de medición de este ítem será m2.

13 — CARPINTERÍAS

PUERTAS

Todas las puertas deberán contar con su correspondiente cerradura. Salvo indicación en contrario con la Inspección, el criterio a aplicar para las mismas será:

-Todas las puertas exteriores tendrán cerradura de seguridad.

-Todas las puertas interiores entre locales que requieran control tendrán cerraduras de seguridad, como la cocina y el depósito.

-Todas las puertas interiores de locales comunes tendrán cerraduras de tambor rotativo, comolos locales sanitarios.

DESCRIPCIÓN DE LOS TRABAJOS

Los trabajos contratados en este rubro incluyen toda la mano de obra, materiales y accesorios necesarios para ejecutar las operaciones de fabricación, provisión, montaje y ajuste de las carpinterías metálicas en perfectas condiciones de funcionalidad y acabado, en un todo de acuerdo con los planos de conjunto y estas especificaciones técnicas. Se consideran comprendidos dentro de las tareas a cargo del Contratista todos los elementos específicos indicados o no, conducentes a la perfecta funcionalidad de los distintos cerramientos como: refuerzos estructurales, elementos de unión entre perfiles, selladores y/o burletes necesarios para asegurar la perfecta estanqueidad del conjunto, elementos de anclaje, sistemas de comando, herrajes, tornillerías, grampas, aislaciones térmicas e ignífugas, etc.

MUESTRAS Y ENSAYOS

Si la Inspección lo requiriera, el Contratista deberá adjuntar muestra de todos los materiales a emplear indicando características, marca y procedencia. Cada muestra tendrá el acabado que se indique en cada caso.

Antes de iniciar la instalación en cada local de la Obra se instalará un elemento de muestra, para verificar que se cumpla lo previsto en la documentación. La aprobación del elemento de muestra será dada por la Inspección de Obra. El Contratista aceptará la devolución de las aberturas o elementos si los mismos no son de primera calidad o si la Inspección indica queno responden a las exigencias establecidas en el presente Pliego de Especificaciones, haciéndose cargo de su reposición como también de los daños y perjuicios.

ENTREGA Y ALMACENAMIENTO

Las carpinterías serán provistas completas, incluyendo burletes, sellado y colocación. En todos los casos, las carpinterías deberán tener una protección aplicada en taller para evitar posibles deterioros durante su traslado y permanencia en obra. Las hojas deberán protegerse con un film de polietileno adherente o nylon a fin de evitar ralladuras, manchas, golpes, esquirlas y demás daños. El mismo se retirará al momento de pintar y barnizar las hojas. Asimismo, en el transporte deberá evitarse fundamentalmente el contacto directo y roce de las piezas entre sí para lo cual se separarán los unos de los otros con elementos como madera, cartones u otros.

En cada estructura se colocarán riendas, escuadras y/o parantes que provean rigidez adecuada y transitoria al conjunto. Hasta el momento de montaje, las carpinterías seránalmacenadas en obra protegidas de la intemperie y del contacto con otros materiales depositados.

PRECAUCIONES

Todas las carpinterías deberán prever los posibles movimientos de expansión o contracción desus componentes, debidos a cambios de temperatura.

CONTROL DE OBRA

Cualquier deficiencia o ejecución incorrecta constatada en obra de un elemento terminado producirá la devolución a taller para su corrección.

MATERIALES

Todos los materiales serán de primera calidad de procedencia conocida y fácil de obtención enel mercado.

Chapas: las chapas serán de primera calidad, de doble decapado, laminadas en frío, no tendrán ondulación, bordes irregulares y oxidaciones. Los espesores serán BWG 16 - 19, salvo indicación expresa en contrario y responderán en un todo a la normas IRAM. Para las estructuras se utilizarán

perfiles laminados de acero, planchuelas, barras y chapas de acero calidad F24 o superior.

Selladores: se utilizarán selladores transparentes en base de polímeros polisulfurados de reconocida calidad a través de efectivas aplicaciones.

Herrajes: el Contratista deberá proveer en cantidad, calidad y tipo todos los herrajes que correspondan para el correcto funcionamiento y accionamiento de las carpinterías. Todos los mecanismos de accionamiento y movimiento garantizarán una absoluta resistencia mecánica a través del tiempo.

Soldaduras: todas las soldaduras deberán efectuarse por arco eléctrico, de acuerdo con las estipulaciones de la normas IRAM.

Protección de las chapas: pintura, color a definir por la Inspección de Obras.

a) Preparación: las superficies deberán ser convenientemente preparadas antes de procedera pintarlas, para lo cual se seguirá el siguiente procedimiento:

Los posibles defectos serán corregidos antes de proceder a pintarlos.

1. Se deberá proceder a revisar las soldaduras para la eliminación de todo vestigio de escorias.

2. Se eliminará totalmente la pintura de protección anti-óxido aplicada en taller, mediante abrasión mecánica o aplicación de removedor.

3. Se eliminará por medio de arenado todo tipo de laminación y pintura.

4. Se eliminará todo tipo de suciedad, especialmente grasas o aceites, por medio de limpieza manual o lavado de alta presión con productos detergentes y agua.

5. El Contratista podrá bajo su responsabilidad, adoptar un método de preparación de superficie cuyo resultado final cubra los puntos antedichos.

b) Pintado:

1. Aplicación en dos manos de 125 micrones mínimo de espesor de pintura epoxi autoimprimante de muy altos sólidos.

2. Aplicación de mínimo 100 micrones de poliuretano alifático.

Burletes y espumas soporte: se asegurará la compatibilidad entre los distintos burletes, calzos, espumas soporte y las siliconas en contacto con ellas. Se usarán burletes de silicona, caucho o PVC compatibles y las espumas soporte respaldo serán de poliuretano compatible.

REALIZACIÓN DE LOS TRABAJOS EJECUCIÓN EN TALLER

Doblado: los plegados serán perfectos y mantendrán una medida uniforme y paralelismo en todos los frentes conservando un mismo plano de tal modo que no se produzcan resaltos enlos ingletes y falsas escuadras en las columnas.

Colocación de bisagras: las jambas de marcos, terminarán en el piso y se tendrá en cuenta el correcto encastre de bisagras y pestillos. Se fijarán las bisagras con tornillos y/o soldadura. Esta soldadura será continua en el perímetro de la bisagra y no puntos de soldaduras.

Ingletes y soldaduras: antes del armado de los marcos se procederá a cortar los extremos de los perfiles a inglete dentro de las dimensiones establecidas y en forma muy prolija pues las soldaduras de todo corte se harán en el interior no admitiéndose soldaduras del lado exterior excepto en aquellos casos que las carpinterías no permitan la soldadura interior. Las soldaduras de los ingletes se harán manteniendo las carpinterías fijas a guías a fin de conseguir una escuadra absoluta, y una medida constante, en todo el ancho. Las soldaduras serán perfectas y no producirán deformaciones por sobre-calentamiento, ni perforaciones. En caso de ser exteriores serán limadas y pulidas hasta hacerlas imperceptibles.

Travesaños: todas las carpinterías serán enviadas a la obra con los travesaños necesarios para mantener las estructuras sin deformaciones (ambas paralelas). Estos travesaños serán retirados una vez colocados y fraguado el mortero de relleno debiendo taparse los agujeros. También se aceptarán travesaños fijados con dos puntos de soldadura, que se limarán ypulirán después de retirar el travesaño.

Grapas: las carpinterías se enviarán a la obra con los respectivos elementos de sujeción: grapas de planchuelas conformadas con dos colas de agarre, soldadas a distancia que nodebe sobrepasar 1 m. En marcos de chapa mayores de 100 mm las grapas irán con puentesde unión de chapa BWG Nº 16 - 19.

Colocación de herrajes: se hará de acuerdo a los planos generales y las necesidades que resulten

de la propia ubicación de cada abertura, lo cual deberá verificarse ineludiblemente en obra.

De los cierres y movimientos: todos los cierres y movimientos serán suaves, sin fricciones, y eficientes. Los contactos de las hojas serán continuos y sin filtraciones.

EJECUCIÓN EN OBRA

Todas las carpinterías deberán ser montadas en forma perfectamente a plomo y nivel, en la correcta posición indicada por los planos de arquitectura.

La máxima tolerancia admitida en el montaje de las distintas carpinterías como desviación de los planos vertical y horizontal establecidos será de 3 mm por cada 4 m de largo de cada elemento considerado.

La máxima tolerancia admitida de desplazamiento en la alineación entre dos elementos consecutivos en la línea extremo contra extremo será de 1,5 mm Con anterioridad al montaje de los marcos, se llenarán con gran esmero todas las jambas, umbrales, dinteles y travesaños con concreto de cemento y arena (1:3) de manera deasegurar que no quede hueco alguno entre el marco y el hormigón.

Será obligación del Contratista pedir, cada vez que corresponda, la verificación por la Inspección de la colocación exacta de los trabajos de hierro y de la terminación prolija.

CARPINTERÍAS EN VESTUARIOS /SANITARIOS

13.1 - P1 - Puerta acceso de chapa doblada inyectada (0,90x2,05) Incluye herrajes en vestuarios / sanitarios

La misma se ubicará en el acceso al edificio. Se compondrá a partir de dos hojas chapa doblada de 0.90m de ancho. Las hojas serán de apertura pivotante (giratoria), con apertura hacia ambos lados. Herrajes: Todo de bronce cromado, incluyendo frenos, caja hidráulica, manijón y cerradura Se admitirá una puerta de medidas estándar similares a las indicadas, sila Contratista realiza por su cuenta y cargo (y la Inspección presta conformidad) los trabajosde albañilería y/o carpintería para el ajuste y encuadre necesario del vano en el que se alojará la puerta. Deberá contar con cerradura antipánico para ambas hojas.

La forma de medición de este ítem será por unidad.

13.2 - P2 - Puerta placa (0,80x2,05) Incluye herrajes en vestuarios / sanitarios

Este tipo de carpintería se colocará en los sitios del edificio según planos e indicaciones de la Inspección.

Serán enchapadas en MDF con relleno tipo panal de abeja, de 0,80 x 2,05 m ubicados segúnlos planos adjuntos.

La forma de medición de este ítem será por unidad.

13.3 - P3 - Puerta para cubículo de retrete (0,70x1,50) Incluye herrajes en vestuarios / sanitarios

Este tipo de carpintería se colocará en los baños del edificio según planos e indicaciones de la Inspección.

Serán enchapadas en MDF con relleno tipo panal de abeja, de 0,70 x 1,50 m ubicados segúnlos planos adjuntos. Incluye herrajes.

La forma de medición de este ítem será por unidad.

Ventanas

13.4 - V1 - Ventana paño doble corredizo de 2,40x0,60m línea MODENA. Terminación: acabado negro. Incluye herrajes en vestuarios / sanitarios

Marco y hojas de aluminio tipo Módena.

El ítem incluye los herrajes necesarios para el normal funcionamiento de las aberturas y todoslos costos necesarios para la colocación de los mismos. La forma de medición de este será por unidad

13.5 - V2 - Ventana paño doble corredizo de 3,60x0,60m línea MODENA. Terminación: acabado negro. Incluye herrajes en vestuarios / sanitarios

Marco y hojas de aluminio tipo Módena.

El ítem incluye los herrajes necesarios para el normal funcionamiento de las aberturas y todoslos costos necesarios para la colocación de los mismos.

La forma de medición de este ítem será por unidad.

Vidrios

13.6 - Espejos Float 6mm en vestuarios / sanitarios

Estarán exentos de toda clase de defectos y alabeos, perfectamente cortados sin astilladuras, manchas, burbujas, picaduras y otra imperfección. Serán de 6mm y se colocarán sobre mesadas de lavatorios. Deberá ser de 90 cm de alto por el largo de toda la mesada. Se fijará con adhesivos adecuados a tal fin.

La forma de medición de este ítem será m2.

CARPINTERÍAS EN ADMINISTRACIÓN

13.7 - P1 - Puerta acceso. (2,30x2,40) Incluye herrajes en administración

La misma se ubicará en el acceso al edificio. Se compondrá a partir de dos hojas chapa doblada de 2.30m de ancho x 2,40m. Las hojas serán de apertura pivotante (giratoria), con apertura hacia ambos lados. Herrajes : Todo de bronce cromado, incluyendo frenos, caja hidráulica, manijón y cerradura Se admitirá una puerta de medidas estándar similares a las indicadas, si la Contratista realiza por su cuenta y cargo (y la Inspección presta conformidad) los trabajos de albañilería y/o carpintería para el ajuste y encuadre necesario del vano en elque se alojará la puerta. Deberá contar con cerradura antipánico para ambas hojas.

La forma de medición de este ítem será por unidad.

13.8 -P2 - Puerta placa (0,90x2,05) enchapada en MDF c/ relleno tipo panal de abeja. Incluye herrajes, picaportes y cerraduras en administración / 33.3 - P3 - Puerta placa (0,80x2,05) enchapada en MDF c/ relleno tipo panal de abeja. Incluye herrajes, picaportes y cerraduras en administración

Este tipo de carpintería se colocará en los sitios del edificio según planos e indicaciones de la Inspección.

Serán enchapadas en MDF con relleno tipo panal de abeja, de 0,90 x 2,05 m y de 0,80 x 2,05m ubicados según los planos adjuntos.

La forma de medición de este ítem será por unidad.

13.9 – P3 - Puerta placa (0,80x2,05) enchapada en MDF c/ relleno tipo panal de abeja. Incluye herrajes, picaportes y cerraduras en administración

Se colocará la puerta del baño de discapacitado de 0,80x2,05 de estructura de aluminio y placa de melanina incluyendo herrajes.

La forma de medición de este ítem será por unidad.

13.10 – P4 - Puerta baño discapacitado (1,00x2,05) estructura de aluminio y placa de melamina. Incluye herrajes en administración

Se colocará la puerta del baño de discapacitado de 1mx 2,05m de estructura de aluminio y placa de melanina incluyendo herrajes.

La forma de medición de este ítem será por unidad.

Ventanas

13.11 - V1 - Ventana proyectante con brazo de empuje hacia afuera y paño fijo, de 1,20x1,20 m línea MODENA. Terminación: acabado Negro. Incluye herrajes en administración

Marco y hojas de aluminio negro tipo Módena.

El ítem incluye los herrajes necesarios para el normal funcionamiento de las aberturas y todoslos costos necesarios para la colocación de los mismos.

La forma de medición de este ítem será por unidad.

13.12 - V2 - Ventana paño doble corredizo de 2,40x1,20m línea MODENA. Terminación: acabado Negro. Incluye herrajes en administración

Marco y hojas de aluminio negro tipo Módena.

El ítem incluye los herrajes necesarios para el normal funcionamiento de las aberturas y todoslos costos necesarios para la colocación de los mismos.

La forma de medición de este ítem será por unidad.

13.13 - V3 - Ventana proyectante con brazo de empuje hacia afuera, de 0,60x1,20m línea MODENA. Terminación: acabado Negro. Incluye herrajes en administración

Marco y hojas de aluminio negro tipo Módena.

El ítem incluye los herrajes necesarios para el normal funcionamiento de las aberturas y todoslos costos necesarios para la colocación de los mismos.

La forma de medición de este ítem será por unidad.

Vidrios

13.14 - Espejos Float 6mm en administración

Estarán exentos de toda clase de defectos y alabeos, perfectamente cortados sin astilladuras, manchas, burbujas, picaduras y otra imperfección. Serán de 6mm y se colocarán sobre mesadas de lavatorios. Deberá ser de 90 cm de alto por el largo de toda la mesada. Se fijará con adhesivos adecuados a tal fin.

La forma de medición de este ítem será por m2.

CARPINTERÍAS EN SUM

13.15 - P1 - Puerta acceso de chapa doblada inyectada con paño fijo de vidrio (2,00x2,05) Incluye herrajes en SUM

La misma se ubicará en el acceso al edificio. Se compondrá a partir de dos hojas chapa doblada de 2.00m de ancho x 2,05m. Las hojas serán de apertura de abrir. Herrajes : Todo de bronce cromado, incluyendo frenos, caja hidráulica, manijón y cerradura Se admitirá una puerta de medidas estándar similares a las indicadas, si la Contratista realiza por su cuenta y cargo (y la Inspección presta conformidad) los trabajos de albañilería y/o carpintería para el ajuste y encuadre necesario del vano en el que se alojará la puerta. Deberá contar con cerradura antipánico para ambas hojas.

La forma de medición de este ítem será por unidad.

13.16 - P2 - Puerta de chapa inyectada (1,00x2,05) Incluye herrajes en SUM

La misma se compondrá a partir de chapa doblada de 1.00m de ancho. Las hojas serán de apertura de abrir. Herrajes : Todo de bronce cromado, incluyendo frenos, caja hidráulica, manijón y cerradura Se admitirá una puerta de medidas estándar similares a las indicadas, sila Contratista realiza por su cuenta y cargo (y la Inspección presta conformidad) los trabajos de albañilería y/o carpintería para el ajuste y encuadre necesario del vano en el que se alojará la puerta.

La forma de medición de este ítem será por unidad.

13.17 –P3 - Puerta placa (0,90x2,05) incluye herrajes en SUM

Este tipo de carpintería se colocará en los sitios del edificio según planos e indicaciones de la Inspección.

Serán de abrir de madera , puerta placa, de 0,90 x 2,05 m ubicada según los planos adjuntos.La

forma de medición de este ítem será por unidad.

13.18 - P4 - Puerta para cubículo de retrete de aluminio con placa de melamina (0,70x2,05) Incluye herrajes en SUM

Serán enchapadas en MDF con relleno tipo panal de abeja con placa de melamina, de 0,70 x 2,05 m ubicada según los planos adjuntos.

La forma de medición de este ítem será por unidad.

13.19 - P5 - Puerta vaivén de aluminio con placa de melamina (1,10x2,05) Incluye herrajes en SUM

Se colocará la puerta vaivén de aluminio con placa de melanina de 1,10x2,05 según planos adjuntos.

La forma de medición de este ítem será por unidad.

Ventanas

13.20 – V1 - Ventana paño fijo inferior y paño doble corredizo de 2,00mx2,30m línea MODENA. Terminación: acabado Negro. Incluye herrajes en SUM

Marco y hojas de aluminio negro tipo Módena.

Características descriptas en los ítems y según planos adjuntos.

El ítem incluye los herrajes necesarios para el normal funcionamiento de las aberturas y todoslos costos necesarios para la colocación de los mismos.

La forma de medición de este ítem será por unidad.

13.21 - V2 - Ventana paño fijo de 2,00x1,10m línea MODENA. Terminación: acabado negro. Incluye herrajes en SUM

Marco y hojas de aluminio negro tipo Módena.

Características descriptas en los ítems y según planos adjuntos.

El ítem incluye los herrajes necesarios para el normal funcionamiento de las aberturas y todoslos costos necesarios para la colocación de los mismos.

La forma de medición de este ítem será por unidad.

13.22 - V3 - Ventana con brazo de empuje de 0,40x0,40m línea MODENA. Terminación: acabado negro. Incluye herrajes en SUM

Marco y hojas de aluminio negro tipo Módena.

Características descriptas en los ítems y según planos adjuntos.

El ítem incluye los herrajes necesarios para el normal funcionamiento de las aberturas y todoslos costos necesarios para la colocación de los mismos.

La forma de medición de este ítem será por unidad.

13.23 - V4 - Ventana con brazo de empuje de 1,10x0,40m línea MODENA. Terminación: acabado negro. Incluye herrajes en SUM

Marco y hojas de aluminio negro tipo Módena.

Características descriptas en los ítems y según planos adjuntos.

El ítem incluye los herrajes necesarios para el normal funcionamiento de las aberturas y todoslos costos necesarios para la colocación de los mismos.

La forma de medición de este ítem será por unidad.

13.24 - V5 - Ventana corrediza de 2,00x0,40m línea MODENA. Terminación: acabado negro. Incluye herrajes en SUM

Marco y hojas de aluminio negro tipo Módena.

Características descriptas en los ítems y según planos adjuntos.

El ítem incluye los herrajes necesarios para el normal funcionamiento de las aberturas y todoslos costos necesarios para la colocación de los mismos.

La forma de medición de este ítem será por unidad.

Vidrios

13.25 - Espejos Float 6mm en SUM

Estarán exentos de toda clase de defectos y alabeos, perfectamente cortados sin astilladuras, manchas, burbujas, picaduras y otra imperfección. Serán de 6mm y se colocarán sobre mesadas de lavatorios. Deberá ser de 90 cm de alto por el largo de toda la mesada. Se fijará con adhesivos adecuados a tal fin. La forma de medición de este ítem será por m2.

CARPINTERÍAS EN SALA DE MÁQUINAS

13.26 - P1 - Puerta de chapa inyectada (1,00x2,05) Incluye herrajes para sala de máquinas

La misma se ubicará como puerta de acceso a la Sala de Máquinas. Se compondrá a partir de dos hojas chapa doblada de 1.00m de ancho. Las hojas serán de apertura pivotante (giratoria), con apertura hacia ambos lados. Herrajes: Todo de bronce cromado, incluyendo manijón y cerradura. Se admitirá una puerta de medidas estándar similares a las indicadas, sila Contratista realiza por su cuenta y cargo (y la Inspección presta conformidad) los trabajos de albañilería y/o carpintería para el ajuste y encuadre necesario del vano en el que se alojará la puerta.

La forma de medición de este ítem será por unidad.

13.27 – V1 - Ventana con brazo de empuje de 1,10x0,40m línea MODENA. Terminación: acabado negro. Incluye herrajes para sala de máquinas

Marco y hojas de aluminio negro tipo Módena.

Características descriptas en los ítems y según planos adjuntos.

El ítem incluye los herrajes necesarios para el normal funcionamiento de las aberturas y todoslos costos necesarios para la colocación de los mismos.

La forma de medición de este ítem será por unidad.

14 — MARMOLERÍA Y MUEBLE BAJO MESADA

MARMOLERÍA Y MUEBLE BAJO MESADA EN VESTAURARIOS / SANITARIOS

14.1 - Mesada de granito gris mara 3,45mx0,60m con zócalo de 5cm. Incluye traforo y provisión y colocación de 1 (una) pileta de lavar 0,52x0,32m tipo Mi Pileta art. 103t en vestuarios / sanitarios

Se colocará mesada de granito gris mara, de 2,5 cm de espesor y 0,60 m de profundidad, apoyada sobre ménsulas de hierro doble “T” de 50x50x3.8 mm y amuradas, constará del zócalo del mismo material de 5 cm de altura y frentín de 10cm. Sera necesario calar la mesada para la colocación de 1 pileta de lavar. La perforación será de 52cmx32cm. Deberápresentarse a la Inspección de Obra, un plano de detalle de la mesada antes de realizar lasperforaciones anteriormente mencionadas.

La forma de medición de este ítem será m2.

14.2 - Provisión y colocación de mueble bajo mesada de MDF enchapado blanco. Incluye herrajes en vestuarios / sanitarios

Se procederá a la provisión y colocación del mueble bajo mesada de MDF enchapado blanco incluyendo herrajes en los lugares indicados por la inspección y según corresponda en planos. El mismo deberá ser de primera calidad, con la medida adecuada según la mesada de la cocina.

La forma de medición de este ítem será por metro lineal.

MARMOLERÍA Y MUEBLE BAJO MESADA EN ADMINISTRACIÓN

14.3 - Mesada de granito gris mara 1,64mx0,62m con zócalo de 5cm. Incluye traforo y provisión y colocación de 1 una pileta de cocina 0,52x0,32m tipo Mi Pileta art. 103t en administración

Se colocará mesada de granito gris mara, de 2,5 cm de espesor y 0,60 m de profundidad,

apoyada sobre ménsulas de hierro doble “T” de 50x50x3.8 mm y amuradas, constará del zócalo del mismo material de 5 cm de altura y frentín de 10cm. Será necesario calar la mesada para la colocación de 1 pileta de lavar. La perforación será de 52cmx32cm. Deberá presentarse a la Inspección de Obra, un plano de detalle de la mesada antes de realizar lasperforaciones anteriormente mencionadas.

La forma de medición de este ítem será por m2.

14.4 - Provisión y colocación de mueble bajo mesada de MDF enchapado blanco. Incluye herrajes en administración

Se procederá a la provisión y colocación del mueble bajo mesada de MDF enchapado blanco incluyendo herrajes en los lugares indicados por la inspección y según corresponda en planos. El mismo deberá ser de primera calidad, con la medida adecuada según la mesada de la cocina.

La forma de medición de este ítem será por metro lineal.

14.5 - Provisión y colocación de heladera con freezer en administración

Se procederá a proveer y colocar una heladera con freezer de primera calidad, de marca reconocida y en perfecto estado y funcionamiento.

La forma de medición de este ítem será por unidad.

MARMOLERÍA Y MUEBLE BAJO MESADA EN SUM

14.6 - Mesada de granito gris mara 3,45mx0,62m con zócalo de 5cm. Incluye traforo y provisión y colocación de 4 piletas de cocina 0,52x0,32m tipo Mi Pileta art. 103t en SUM

Se colocará mesada de granito gris mara, de 3,45 cm de espesor y 0,62 m de profundidad, apoyada sobre ménsulas de hierro doble “T” de 50x50x3.8 mm y amuradas, constará del zócalo del mismo material de 5 cm de altura y frentín de 10cm. Será necesario calar la mesada para la colocación de 1 pileta de lavar. La perforación será de 52cmx32cm. Deberápresentarse a la Inspección de Obra, un plano de detalle de la mesada antes de realizar lasperforaciones anteriormente mencionadas.

La forma de medición de este ítem será por m2.

14.7 - Provisión y colocación de mueble bajo mesada de MDF enchapado blanco. Incluye herrajes en SUM

Se procederá a la provisión y colocación del mueble bajo mesada de MDF enchapado blanco incluyendo herrajes en los lugares indicados por la inspección y según corresponda en planos. El mismo deberá ser de primera calidad, con la medida adecuada según la mesada de la cocina. La forma de medición de este ítem será por metro lineal.

14.8 - Provisión y colocación de heladera con freezer en SUM

Se procederá a proveer y colocar una heladera con freezer de primera calidad, de marca reconocida y en perfecto estado y funcionamiento.

La forma de medición de este ítem será por unidad.

15 — SECTOR PARRILLAS

15.1 — Ejecución de parrillas in situ de 1,00 m x 0,80 m incluye herraje y leñero

Se procederá a la ejecución de parrillas in situ realizadas con ladrillo común de 25cm x12cm x5.5cm y mortero, la misma tendrá una medida de 1,00m de largo y 0,80m de alto y 65cm de profundidad con una base de losa de 10cm de espesor. El frente tendrá un espacio que se utilizará para apilar la leña o poner el carbón, su base es de muros de ladrillos o bloques.
Incluye la parrilla metálica.

Desde la base hasta la mesa, tiene 80 Cm de altura y su tamaño útil es de 65 X 100 Cm.

A modo de referencia se muestra en la siguiente imagen la conformación de las hileras de parrillas junto con una referencia de las parrillas metálicas:

La forma de medición de este ítem será por unidad.

15.2 — Mesadas de granito gris mara con bacha simple de acero inox. con grifería monocomando de cocina

Según lo indicado por la Inspección y en los planos se colocará una mesada de 1,50. de largo y 0.60m. ancho en el sector de parrillas. Estará realizada en granito gris mara de espesor mínimo 0.025 m. y con zócalo de 0.025 m o en su defecto de acero inoxidable. En ambos casos tendrá colocada la pileta de cocina de acero inoxidable de tipo *Mi Pileta* de 0,50 x 0,40 x0,18. En ambos casos deberá estar aprobada previamente por la inspección y se le incluirá grifería monocomando tipo *Fv Arizona.*
La forma de medición de este ítem será por unidad.

16 — CANCHAS DE FUTBOL 5

16.1 — Solado de H°A° con endurecedor llaneado mecanicamente- esp :10 cm , (Se incluye material, mano de obra, armado y desarme de encofrados de madera tradicionales y equipos)

Una vez finalizada la etapa de relleno con tosca, y con el terreno apto para su intervención, se procederá a realizar el piso de hormigón correspondiente a todo el interior de la cancha, con malla electrosoldada c/endurecedor (H-30) con aditivo Sikafloor 3 Quartz Top y fibras de polipropileno de espesor mínimo 10 cm, llaneado mecánicamente, las juntas se tomarán con Siflaex 1 A Plus, terminado con un sellador de base acuosa y encerada. Previa colocación inferior de un film de polietileno de 200 micrones.
Si la inspección lo solicita, el contratista deberá presentar una prueba o ensayo de la mismaen probeta para verificar la calidad del hormigón.
La forma de medición de este ítem será m2.

16.2 — Demarcación de canchas

El Contratista aplicará la demarcación de la cancha con dos (2) manos de pintura epoxi de alto tránsito, aplicada a pincel o a soplete, y de color a determinar por la Inspección de Obra para sectorizar cada área deportiva

La forma de medición de este ítem será ml.

16.3 — Provisión y colocación de arcos para futbol 5

La Empresa contratista deberá proveer dos arcos de papi-fútbol. Medidas:

- Generales: 3x2 metros
- Techo: 0.50m
- Piso: 0.65m
- Construido en caño de hierro de 75mm de diámetro y 2mm de espesor de pared

Incluye redes de nylon.

La forma de medición de este ítem será por unidad.

OSCAR GUTIERREZ
Director de Planeamiento y Vivienda
Secretaría Obras y Servicios Públicos
MUNICIPALIDAD DE AVELLANEDA

17— HERRERIA

DESCRIPCIÓN DE LOS TRABAJOS

Los trabajos de esta Sección incluyen toda la mano de obra, materiales y accesorios para la fabricación, provisión transporte, montaje y ajuste de las herrerías, en perfectas condiciones de funcionalidad y acabado, en un todo de acuerdo con estas especificaciones y los planos de taller aprobados. Se consideran comprendidos todos los elementos específicamente indicados o no, conducentes a la perfecta funcionalidad de las distintas herrerías como: refuerzosestructurales, elementos de anclaje, grampas, elementos de anclaje, tornillerías, herrajes, etc.

GARANTÍA DE CALIDAD

El Contratista deberá garantizar la resistencia estructural de las herrerías y la resistencia de los tratamientos superficiales.

Inspecciones

La Inspección de Obra podrá revisar en el taller durante la ejecución, las distintas estructuras de acero y desechará aquellas que no tengan las dimensiones y/o formas prescriptas. Una vez terminada la ejecución de las herrerías y antes de aplicar el anticorrosivo, el Contratistasolicitará por escrito la inspección completa de ellas.

Serán rechazadas todas las herrerías que no estén de acuerdo con los planos, especificaciones y órdenes impartidas oportunamente. Antes del envío de las herrerías a la obra y una vez inspeccionadas y aceptadas, se les ejecutará el tratamiento anti-óxido.

Colocadas en obra, se efectuará la inspección final de ellas, verificando con prolijidad todos los elementos componentes y rechazando todo lo que no se ajuste a los especificado.

ENTREGA Y ALMACENAMIENTO

El Contratista procederá a la entrega en obra de las herrerías convenientemente protegidas,de tal manera de asegurar su correcta conservación.

Todo deterioro que se observe en el momento de la entrega final se considerará comoresultado de una deficiente protección siendo el Contratista responsable del reemplazo de los elementos dañados y los consiguientes perjuicios que este hecho pudiera ocasionar.

En el transporte deberá evitarse fundamentalmente el contacto directo de las piezas entre sí para lo cual se separarán las unas de las otras con elementos como madera, cartones u otros. En cada estructura se colocarán riendas, escuadras y/o parantes que provean rigidez adecuada y transitoria al conjunto.

Hasta el momento de montaje, las herrerías serán almacenadas en obra protegidas de la intemperie y del contacto con otros materiales depositados. A los efectos de evitar daños, serán entregadas con la anticipación estrictamente necesaria para efectuar los montajes enlos plazos previstos, evitando una permanencia en obra dilatada.

PRECAUCIONES

Todas las herrerías deben prever los posibles movimientos de expansión o contracción de sus componentes, debidos a cambios de temperatura y movimientos de las estructuras. El Contratista replanteará todas las medidas en obra y preparará los planos de taller para la aprobación de la Inspección de Obra.

MATERIALES

Todos los materiales serán de primera calidad de procedencia conocida y fácil de obtención enel mercado.

REALIZACIÓN DE LOS TRABAJOS DE EJECUCIÓN EN TALLER

Ingletes y soldaduras

Antes del armado de las herrerías se procederá a cortar los extremos de los perfiles a inglete dentro

de las dimensiones establecidas y en forma muy prolija pues las soldaduras de todo corte se harán en el interior no admitiéndose soldaduras del lado exterior excepto en aquellos casos que las herrerías no permitan la soldadura interior. Las soldaduras de los ingletes se harán manteniendo las herrerías fijas a guías a fin de conseguir una escuadra absoluta, y una medida constante, en todo el ancho. Las soldaduras serán perfectas y no producirán deformaciones por sobre-calentamiento, ni perforaciones. En caso de ser exteriores serán limadas y pulidas hasta hacerlas imperceptibles. Las de acero inoxidable se efectuarán soldadas en anhídrido carbónico con varilla de aporte 308 L o 316 L con máquina MIG y posteriormente desbastadas al ras.

De los movimientos

Todos los movimientos serán suaves, sin fricciones y eficientes.

Soldaduras de hierro y acero inoxidable

Las soldaduras de empalme de hierro y acero inoxidable serán ejecutadas con procedimientos que garanticen la inalterabilidad de las cualidades del acero inoxidable, tanto en su aspecto físico, como en su condición de inoxidable.

EJECUCIÓN EN OBRA

Tal como para la fabricación, todo el montaje en obra será realizado por personal ampliamente entrenado y con experiencia demostrable en este tipo de trabajo.

Todas las herrerías deberán ser montadas en forma perfectamente a plomo y nivel, en la correcta posición indicada por los planos de arquitectura.

La máxima tolerancia admitida en el montaje de las distintas herrerías como desviación de los planos vertical y horizontal establecidos será de 3 mm por cada 4,00 m de largo de cada elemento considerado. La máxima tolerancia admitida de desplazamiento en la alineación entre dos elementos consecutivos en la línea extremo contra extremo será de 1,5 mm.

Será obligación del Contratista pedir, cada vez que corresponda, la verificación por la Inspección de Obra de la colocación exacta de los trabajos de hierro y de la terminación prolija.

17.1 — Provisión y colocación de cerco perimetral de alambre galvanizado romboidal de3 mts de altura

La misma se ubicará en el perímetro del predio, contará con paños fijos de rejas según planos adjuntos. Las rejas estarán materializadas en acero galvanizado, conformadas por mallas de alambre tramado romboidal y columnas de 0,10mx0,10m ancladas sobre la viga perimetral según documentación adjunta. La fijación será abulonada en obra sin la necesidad de soldaduras.

La forma de medición de este ítem será por metro lineal.

17.2 — Reja perimetral tipo TDL altura 2,00 mts incluye columnas 0,10m x 0,10m y fijaciones a viga de HA

La misma se ubicará en el perímetro del predio, contará con paños fijos de rejas según planos adjuntos. Las rejas estarán materializadas en acero galvanizado, conformadas por paneles tramados de cuadricula y columnas de 0,10mx0,10m ancladas sobre la viga perimetral según documentación adjunta. La fijación será abulonada en obra sin la necesidad de soldaduras.

La forma de medición de este ítem será m2.

17.3 — Baranda en rampa acceso peatonal en caño diámetro 50

Se procederá a la ejecución de la baranda de acero inoxidable en accesos las cuales deberán seguir la normativa para personas con capacidad reducida que utilizan sillas de ruedas para movilizarse, las cuales deberán cumplir con la normativa del código de la edificación que reglamenta la ley Nacional 24.314 (sistema de protección integral de los discapacitados). El diseño de las barandas para discapacitados serán adaptadas para su instalación en rampas de acceso, con el fin de facilitar el uso a personas con capacidades diferentes. Llevan doble pasamanos, uno de ellos bajo, a una altura que favorece la impulsión a personas montadas

sobre sillas de ruedas.
Se colocarán Barandas de Acero Inoxidable, de dimensiones de acuerdo a los detalles, compuestas por los siguientes componentes y características: Pasamanos doble de AceroInoxidable tipo 304 de 2” de diámetro y calibre 18, Parantes de Acero Inoxidable tipo 304

cuadrados de 1” calibre 18, colocados a una distancia máxima de 1m, accesorios para su correcta colocación como base inoxidable con anclajes
calculados para soportar las acciones de viento, cubre base inoxidable, distanciador macizo de acero inoxidable 304, codos de acero inoxidable con varilla de 1/2” para las esquinas, tapón de Acero Inoxidable tipo 304 de diámetro 1”.
Se deberá tener cuidado al colocar la misma con elementos de sujeción seguros para tal fin.La

forma de medición de este ítem será por metro lineal.

17.4 — Gradas de estructura metálica con caño estructural de 40mmx40mm, espesor 2mm, largo 6m

Se procederá a construir las gradas de estructura metálica con caño estructural de 40mmx40mm, espesor 2mm, largo 6m y tablones de madera dura de 4m de largo. A modo ilustrativo se adjunta una imagen de las gradas a construirse:

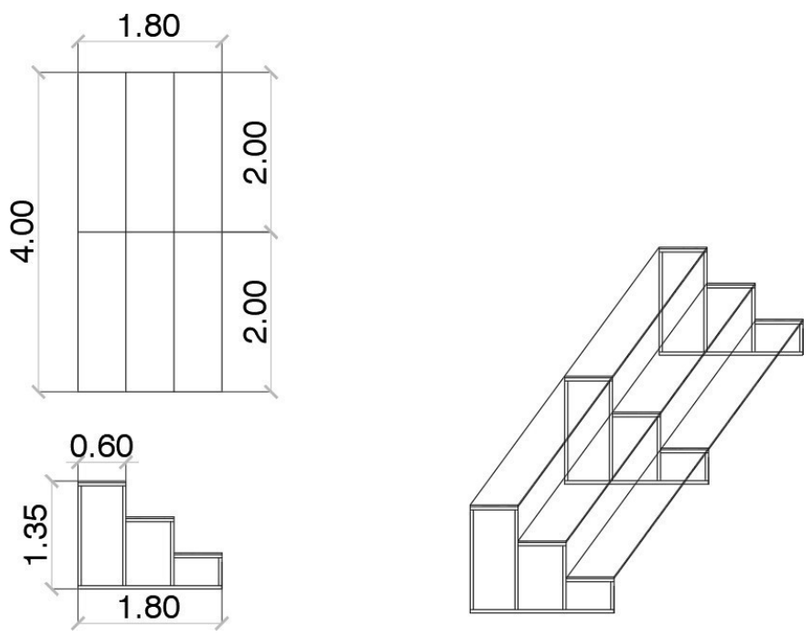

La forma de medición de este ítem será por unidad.

18 — INSTALACIÓN SANITARIA Y PLUVIAL

DESCRIPCIÓN DE LOS TRABAJOS

En esta sección se especifican los trabajos de instalaciones sanitarias a cargo del Contratista,cuya descripción sumaria es la siguiente:

a) Provisión de Agua Fría y Caliente.

b) Desagües Cloacales.

c) Artefactos.

La contratista deberá realizar la documentación ejecutiva del proyecto y presentarla ante la inspección de obra previo al inicio de las tareas y con la suficiente antelación para su revisióny aprobación.

Los Oferentes incluirán en su cotización todos los trabajos correspondientes a lasinstalaciones completas, para lo cual reciben un juego base de planillas de cotización, con los rubros principales que componen las obras. Comprende la ejecución de todos los trabajos de canalizaciones y el equipamiento indicado en los planos, en las Especificaciones Generales y en estas Particulares, como así también, aquellos que resulten necesarios para el correcto funcionamiento de esas instalaciones y los reajustes que deban hacerse por observaciones reglamentarias de AySA, de

orden constructivo o las emanadas por la inspección de Obra. La presente documentación es indicativa a efecto de la cotización de las obras, siendo responsabilidad de las empresas interesadas estudiar el proyecto, presentar sin costo alguno las modificaciones, de acuerdo al lugar físico de ejecución.

De ninguna manera se aceptará la disminución de la calidad del proyecto, tanto en lo referente a materiales, como a economías de trazado, pudiéndose efectuar algunas variantes de recorrido si por problemas constructivos así lo requiriesen, y siempre con la autorización de la Inspección de Obra.

Los planos indican de manera general, la ubicación de cada uno de los elementos principalesy secundarios, los cuales de acuerdo a indicaciones de la Inspección de Obra, podrán instalarse en los puntos fijados o trasladarse, buscando en la obra una mejor ubicación o una mayor eficiencia, en tanto no varíen las cantidades y/o las condiciones de trabajo.

Estos ajustes podrán ser exigidos, debiendo el Contratista satisfacerlos sin cobro de adicional alguno, hasta lograr un trabajo terminado y perfecto para el fin que fuera contratado. El Contratista prestará toda su colaboración a fin de evitar conflictos y superposición de trabajos con otros gremios, informando a los instaladores respectivos, vía Libro de Órdenes de Servicio de la Inspección de Obra, cualquier modificación en las instalaciones previstas que puedan afectarlos, e informándose de cualquier alteración en las restantes instalaciones que pudieran perjudicarlas por el ya realizadas o a realizar. Quedando en claro que cualquier demora por problema de falta de comunicación entre gremios deberá ser solucionada entre ellos y no implicará adicional de obra alguno.

Errores u omisiones

En todos los casos las Empresas Oferentes deberán mencionar en su propuesta las omisionesy/o errores habidos en la licitación; en caso contrario se interpretará que no los hay, y que el Oferente hace suyo los Planos emitidos, con las responsabilidades correspondientes.

Trámites y pago de derechos

El Contratista tendrá a su cargo la realización de todos los trámites ante las Reparticiones que correspondan (la Empresa AySA, o cualquier organismo interviniente), para obtener la aprobación de los planos, solicitar conexiones de agua potable, cloacas, de ser solicitados permisos de volcamiento de efluentes, realizar inspecciones reglamentarias y toda otra gestiónque sea necesario ejecutar, hasta obtener los certificados de aprobación y habilitación de las obras de cada instalación, expedidos por las Autoridades Competentes.

GARANTÍA DE CALIDAD

El Contratista garantizará la calidad de las obras ejecutadas conforme a los planos y demás documentos contractuales según las prescripciones de Requisitos de las Obras y el Sistemade Calidad respectivo.

MUESTRAS Y ENSAYOS

El Contratista, además del cumplimiento de todos los requisitos exigidos en las reglamentaciones de AySA y el Municipio, tendrá a su cargo cualquier otro ensayo o prueba que la Inspección de Obra considere necesario, y en el caso que se hubiere realizado con anterioridad, serán sin costo adicional para el Comitente.

Estas pruebas no lo eximen de la responsabilidad por el buen funcionamiento posterior de las instalaciones.

La realización de pruebas de las instalaciones y las aprobaciones de buena fe no eximirán al Contratista de su responsabilidad por defectos de ejecución y/o funcionamiento de las instalaciones, roturas o inconvenientes que se produzcan ya sea durante el período de construcción o hasta la recepción definitiva, tanto si las deficiencias fueran ocasionadas por el empleo de material inapropiado o mano de obra descalificada.

La responsabilidad del Contratista no se limitará en tales casos a lo concerniente a lasreparaciones que la instalación demandar, sino también a las estructuras u obras que, como consecuencia de las deficiencias observadas o de cañerías horizontales, destinadas a trabajar por simple gravitación, serán probadas por tramos independientes entre cámara y cámara, a una presión hidráulica de dos metros de altura como mínimo.

Se someterán a primera y segunda prueba hidráulica, efectuándose la primera prueba antes de proceder a cubrir las cañerías, y la segunda, una vez construidos los contrapisos o cielorrasos, en los casos que deban pasar bajo de ellos, o una vez llenada la zanja y bien asentadas cuando se trate de cañerías que van al exterior por calles, jardines, etc.

Todas las pruebas y ensayos que se practiquen para verificar la bondad y eficiencia de la obra no eximirán a la empresa Contratista de la prueba final de funcionamiento de todos los artefactos en

forma simultánea, antes de su Recepción Provisoria, siendo por su exclusiva cuenta los gastos que ello demande, debiendo tener los elementos, obviar todos los inconvenientes, y facilitar el personal que sea requerido por la Inspección de Obra.

Al procederse a la prueba general de funcionamiento, los artefactos sanitarios, deberán ser prolijamente limpiados.

Las cámaras, piletas de patio, bocas de desagüe, etc., se presentaran destapadas y bien lavadas; las tapas, escalones, grapas y demás partes de la obra construidas con hierro, deberán presentarse pintadas con dos manos de convertidor de óxido al cromato y dos manos más de esmalte sintético, todos los tornillos, tuercas, roscas, etc. se removerán y engrasaran para impedir su adherencia.

La instalación se pondrá en funcionamiento en pleno, comprobándose el funcionamiento individual de todos los elementos constitutivos. En las cañerías horizontales se procederá a pasar el "tapón" en forma práctica.

Las observaciones correspondientes a la prueba general de funcionamiento se asentaran enel Libro de Órdenes de Servicio de la Inspección de Obra y será firmado por el Inspector designado, con el correspondiente enterado del Contratista o su representante.

En esta nota se detallarán los trabajos de completamiento o puesta a punto que se deban ejecutar, consignándose el plazo dentro del cual se dará término a los mismos.

En el caso de que las observaciones sean de importancia a juicio de la Inspección de Obra, o cuando no se diera cumplimiento al plazo otorgado para dejar las instalaciones en perfectas condiciones, la prueba general quedará de hecho anulada, debiendo el Contratista volver a preparar y solicitarla. En este caso, todos los gastos que la misma ocasione correrán por cuenta del Contratista. Se deja especial constancia, que todos los elementos y personalnecesarios para efectuar las pruebas deberán ser facilitados por el Contratista a su costo. De existir anomalías en la instalación se suspenderá la recepción Provisional, hasta subsanarse las fallas. Cumplimentados los requisitos exigidos para la finalización de los trabajos, la Inspección de Obra, labrará el acta correspondiente de Recepción Provisional.

ENTREGA Y ALMACENAMIENTO

Es obligación del Oferente, hacerse responsable de la guarda y custodia hasta la recepción Provisional de los equipos, bombas, válvulas, cañerías, accesorios, etc.; y de todos los componentes -instalados o no- que formen parte da esta instalación. Inclusive, considerará en su costo, los gastos de personal cuando tenga que disponer de él, para cumplimentar dicha tarea.

PRECAUCIONES

Se deberán incluir todos los suministros, cualquiera sea su naturaleza, que aún sin estar expresamente indicados en la documentación contractual sean necesarios para el correcto funcionamiento y buena terminación de las instalaciones con todas las reglas del arte, incluyendo la provisión de cualquier trabajo complementario que sea requerido, estén o no previstos y especificados en el presente Pliego.

Es condición ineludible para solicitar la Recepción Provisoria, la presentación de los comprobantes correspondientes de que se ha iniciado el trámite de habilitación final de las instalaciones ante la Municipalidad y/o AySA, según corresponda.

Todos los tendidos de cañerías se ejecutarán de manera tal que se posibilite su desarme, mediante la inclusión de uniones dobles o bridas en todos los lugares necesarios, paraposibilitar el montaje y mantenimiento posterior.

Las cañerías serán instaladas con esmero y prolijidad, estando la Inspección de Obra facultada para ordenar su desarme y posterior colocación si no satisfacen las condiciones estéticas perfectas que se solicitan, sin que los trabajos impliquen adicional alguno.

También se tomarán las precauciones debidas a fin de impedir el uso de los artefactos antesde la entrega de la obra, considerando que podrían transcurrir muchas semanas antes de habilitar el edificio.

Estarán a cargo de Contratista todos aquellos gastos que demande la ejecución de las Obras Sanitarias en concepto de pagos de derechos y de conexiones de agua y vuelco cloacal, como asimismo, los originados en gestiones de práctica ante AySA y el municipio.

El Contratista exhibirá en su oportunidad los correspondientes comprobantes de pago y los remitirá por nota a la oficina de legales del Comitente.

El Contratista deberá prever y se dará por incluido en el importe total de contrato, los gastos que resulten de lo más arriba indicado.

OSCAR GUTIERREZ
Director de Planeamiento y Vivienda
Secretaría Obras y Servicios Públicos
MUNICIPALIDAD DE AVELLANEDA

MATERIALES

Los materiales, equipos y artefactos a emplear en estas instalaciones serán de marca acreditada, de óptima calidad, libres de todo defecto de fabricación y de clase expresamente aprobado por AySA y/o por el I.N.T.I (INSTITUTO NACIONAL DE TECNOLOGIA INDUSTRIAL), y responderán en todo a las normas IRAM.

Serán de marcas nacionales o extranjeras de probada permanencia en el país y garantizada provisión o reposición total o parcial (repuestos), debiéndose someter los mismos a la aprobación de la Inspección de Obra y a los ensayos y pruebas que ésta considere necesario antes de su uso en la obra. La consiguiente aprobación no eximirá al contratista de suresponsabilidad por el buen funcionamiento posterior de la instalación.

Los materiales y los accesorios a emplear en la instalación de agua fría y caliente será el polipropileno copolímerorandóm. Los desagües cloacales y pluviales, de P.V.C reforzado de 3,2mm. Todas las cañerías enterradas o eventualmente sobre terreno natural se colocarán sobre una banqueta de hormigón de cascotes de 0,10 m de espesor como mínimo. La calidady sus tipos responderán rigurosamente a lo especificado. En los casos en que no estén perfectamente definidos el tipo o calidad de alguno de ellos, el Contratista solicitará a la Inspección la aclaración y aprobación.

INSTALACION SANITARIA Y PLUVIAL EN ESPACIOS DESCUBIERTOS

18.1 — Provisión y colocación de cámara pluvial rotomoldeada tipo Water plas de 55cm de diámetro por 82cm de altura Cap= 1950lts. Incluye provisión y colocación de tapa metálica con marco y excavación en espacios descubiertos

Se procederá a proveer y colocar la cámara pluvial rotomoldeada tipo waterplas incluyendo provisión y colocación de tapa metálica con marco y excavación.

La forma de medición de este ítem será por unidad.

18.2 — Provisión y colocación cañería PVC Ø 110 mm. Incluye zanjeo y tapada. Incluye accesorios y sellado en espacios descubiertos

Se procederá a proveer y colocar cañería de PVC Ø 110 mm. incluyendo zanjeo, tapada, accesorios y sellado para la instalación sanitaria.

La forma de medición de este ítem será por metro lineal.

18.3 — Provisión y colocación cañería PVC Ø 200 mm. Incluye zanjeo y tapada. Incluye accesorios y sellado en espacios descubiertos

Se procederá a proveer y colocar cañería de PVC Ø 200 mm. incluyendo zanjeo, tapada, accesorios y sellado para la instalación sanitaria.

La forma de medición de este ítem será por metro lineal.

18.4 — Provisión y ejecución de boca de registro cloacal con marco y tapa ciega metálica reforzada de 80*80cm (dim. aprox. Ø1m x 6mt alto x esp. 12) en espacios descubiertos

Se procederá a proveer y ejecutar la boca de registro cloacal con marco y tapa ciega metálica reforzada de 80cmx80cm (diámetro aprox. Ø1m x 6mt alto x esp. 12).

La forma de medición de este ítem será por unidad.

18.5 — Excavación para colocación de planta de tratamiento de efluentes compacta. Incluye excavación y tapada en espacios descubiertos

La contratista deberá realizar la documentación ejecutiva del proyecto incluyendo cálculos y presentarla ante la inspección de obra previo al inicio de las tareas relacionadas con la planta de tratamiento de efluentes y con la suficiente antelación para su revisión y aprobación.

Se deberá realizar la excavación para la colocación de la planta de tratamiento de efluentes compacta. La forma de medición de este ítem será m3.

18.6 — Provisión y montaje de planta de tratamiento de efluentes compacta prefabricada de acero de 5x1,5x2,5m. Incluye cañerías, válvulas y accesorios en espacios descubiertos

Luego de la excavación se colocará el módulo de la planta de tratamiento de efluentes tomando todos los recaudos necesarios para tal fin.

Material: Acero al Carbono F24 espesor 6,35
Terminación superficial:
• Interior: epoxi autoimprimante 1 x 125 + epoxy poliamida 2 x 125
• Exterior: epoxi autoimprimante 1 x 125 + poliuretano alifático 2 x 40
• Preparación de superficies: arenado hasta metal casi blanco s/DIN 55928 o SIS 05-5900La forma de medición de este ítem será por unidad.

18.7 — Provisión y colocación de Pozo de bombeo en PRFV prefabricado con peras de nivel y elementos de control en tablero de potencia, incluye conexión de bomba en espacios descubiertos

La contratista deberá proveer y colocar dos pozos de bombeo en PRFV prefabricado conperas de nivel y elementos de control en el respectivo tablero de potencia. El mismo servirá para colocar luego las bombas sumergibles de acero. La forma de medición de este ítem será por unidad.

18.8 — Bomba sumergible de acero 1HP tipo Lusqtoff en espacios descubiertos

La contratista deberá proveer y colocar dos bombas sumergibles de acero de 1HP tipo Lusqtoff o similar la cual estará vinculada a la planta de tratamiento de efluentes. La forma de medición de este ítem será por unidad.

18.9 — Sistema de aireación con turbina regenerativa de 2kw tipo Greenco o similar, difusores y cañerías y válvulas. Incluye conexión de turbina en espacios descubiertos

El aire de proceso será distribuido por un sistema de aireación de difusores circulares de burbuja fina. El sistema incluye los siguientes componentes:

• Bajada de acero al carbono
• Manifols y distribuidores de aires de PVC
• Sujetadores para difusores y aros sujetadores de PVC
• Soportes y anclajes de acero inoxidable
• Pernos, tuercas y empaquetaduras para las conexiones de las bridas para el sistema de aireación
• Difusores de disco de membrana de EPDM con empaquetadura integral y con aro de retención.La forma de medición de este ítem será por unidad.

18.10 —Turbina regenerativa de 2kw tipo Greenco o similar en espacios descubiertos

Se deberá proveer una turbina regenerativa de 2Kw tipo Greenco o similar la cual se deberá vincular al sistema de aireación. La forma de medición de este ítem será por unidad

18.11 — Tablero de control, potencia y puesta en marcha del sistema en espacios descubiertos

El tablero de control, se deberá vincular con la planta de tratamiento de efluentes y sus equipos como bombas y turbinas y en el mismo se instalaran las Llaves Térmicas Bipolares, Contactores, Transformadores y Disyuntor Diferencial con una capacidad acorde al consumo previsto. Todos los artefactos a instalar deberán corresponder con las normas vigentes.

Todos los materiales serán de reconocida calidad. Las protecciones serán tipo "Sica" o similar. Los cables serán tipo “Pirelli antiflama” o equivalente.

Posteriormente se deberá poner en marcha el sistema y verificar su correcto funcionamiento.La

forma de medición de este ítem será por unidad.

18.12 — Provisión y colocación de cañería de PVC Ø 400 en espacios descubiertos

Se procederá a proveer y colocar la cañería de PVC Ø 400 / Ø 200.La

forma de medición de este ítem será por metro lineal.

18.13 — Provisión y colocación de cañería de PVC Ø 200 en espacios descubiertos

Se procederá a proveer y colocar la cañería de PVC Ø 400 / Ø 200.La

forma de medición de este ítem será por metro lineal.

OSCAR GUTIERREZ
Director de Planeamiento y Vivienda
Secretaría Obras y Servicios Públicos
MUNICIPALIDAD DE AVELLANEDA

18.14 — Provisión y colocación de cañería Cribada de PVC Ø 160 en espacios descubiertos

Se procederá a proveer y colocar la cañería cribada de PVC Ø 160 / Ø 110La

forma de medición de este ítem será por metro lineal.

18.15 — Provisión y colocación de cámara pluvial (1,00x1,00) rotomoldeada tipo Water plas. Incluye provisión y colocación de tapa metálica con marco y excavación en espacios descubiertos

Se procederá a proveer y colocar la cámara pluvial (1,00 x 1,00) rotomoldeada tipo Water plas. Incluye provisión y colocación de tapa metálica con marco y excavación.

La forma de medición de este ítem será por unidad.

18.16 — Provisión y colocación de cámara de inspección de 40x40cm. Incluye excavación en espacios descubiertos

Se procederá a proveer y colocar la cámara de inspección de 40x40cm. Incluye excavación.La

forma de medición de este ítem será por unidad.

18.17 — Provisión y ejecución de boca de registro cloacal con marco y tapa ciega metálica reforzada de 80*80cm (dim. aprox. Ø1m x 6mt alto x esp. 12) en espacios descubiertos

Se procederá a proveer y ejecutar la boca de registro cloacal con marco y tapa ciega metálica reforzada de 80*80cm (dim. aprox. Ø1m x 6mt alto x esp. 12).

La forma de medición de este ítem será por unidad.

18.18 — Provisión y ejecución de sumidero plano de HºAº premoldeado (0,60m x 0,60mx 1,10m alto), con marco de perfil "L" de 1 1/2" x 1/8" y rejilla metálica tipo guardaganado de 0,60m con planchuela 1 1/4" x x 3/16", aptos transito vehicular en espacios descubiertos

Se procederá a proveer y ejecutar el sumidero plano, con marco y reja metálicos, aptos tránsito vehicular.

La forma de medición de este ítem será por unidad.

18.19 — Provisión y ejecución de canaleta de HºAº premoldeado (0,25m ancho x 0,23m alto) con marco de perfil "L" de 1" x 1/8" y rejilla metálica rebatible tipo guardaganado de 0,25m con planchuela de 7/8" x 3/16", apta tránsito vehicular en espacios descubiertos

Se procederá a proveer y y ejecutar la canaleta de hormigón con reja metálica rebatible, apta tránsito vehicular.

La forma de medición de este ítem será por metro lineal.

18.20 — Perforación y encamisado de pozo 70 mts de profundidad para extracción de agua en espacios descubiertos

Se procederá a realizar la perforación y encamisado del pozo para la extracción de agua. La misma será de 70 mts, diámetro 180mm con encamisado de 115mm, cementado y con anillo anular en la boca de pozo. El encamisado incluye los filtros correspondientes.
La forma de medición de este ítem será m3.

18.21 — Electrobomba sumergible de 2HP tipo ROTORPUMP en espacios descubiertos

Se colocará una electrobomba sumergible de 2HP tipo ROTORPUMP en el pozo encamisado. Dicha bomba deberá estar vinculada a un tablero eléctrico.

La forma de medición de este ítem será por unidad.

OSCAR GUTIERREZ
Director de Planeamiento y Vivienda
Secretaría Obras y Servicios Públicos
MUNICIPALIDAD DE AVELLANEDA

18.22 — Tanque de bombeo de 10000 lts en espacios descubiertos

Se proveerá y colocará un tanque de bombeo de 10000lts el cual recibirá el agua extraída mediante el pozo de bombeo. El tanque estará vinculado luego a la red de distribución en el predio.

La forma de medición de este ítem será por unidad.

18.23 — Tablero eléctrico para electrobomba sumergible en pozo de extracción de agua en espacios descubiertos

El tablero de control, se deberá vincular con electrobomba sumergible en el pozo de extracciónyen el mismo se instalarán las Llaves Térmicas Bipolares, Contactores, Transformadores y Disyuntor Diferencial con una capacidad acorde al consumo previsto. Todos los artefactos a instalar deberán corresponder con las normas vigentes.

Todos los materiales serán de reconocida calidad. Las protecciones serán tipo "Sica" o similar. Los cables serán tipo “Pirelli antiflama” o equivalente.

La forma de medición de este ítem será por unidad.

18.24 - Provisión y colocación de cañería de distribución agua fría. Incluye accesoriosen espacios descubiertos

Se procederá a realizar la excavación para el posterior tendido de la red de cañerías y accesorios del sistema, teniendo en cuentas todas las indicaciones precedentes. En los sectores donde el trazado de las veredas interfiera con la continuidad de la instalación, se procederá a realizar pases con caños de PVC de ø63.
La forma de medición de este ítem será por metro lineal.

18.25 - Provisión de bombas para la presurización Rowa en espacios descubiertos

Se deberá proveer una bomba para la presurización del sistema de distribución de agua fría. La misma deberá ser tipo Rowa.

La forma de medición de este ítem será por unidad.

18.26 - Conexión de bombas y Tablero eléctrico de bomba en espacios descubiertos

Se deberá realizar la conexión de la bomba presurizadora.La

forma de medición de este ítem será por unidad.

18.27 — Provisión y colocación de canilla de servicios en espacios descubiertos

Se procederá a proveer y colocar la canilla de servicio.La

forma de medición de este ítem será por unidad.

INSTALACIÓN SANITARIA EN VESTUARIOS / SANITARIOS

18.28 - Instalación de agua fría y caliente cañería termofusión en vestuarios / sanitarios

Se ejecutará desde la vereda, la conexión de servicio para alimentar el tanque de reserva. Se emplearán caños de PPCR, con uniones por termofusión marca *AcquaSystem* o similar, con accesorios del mismo tipo, marca y material, con piezas especiales para la interconexión con elementos roscados metálicos y para los cambios de material donde corresponda. Se incluyeen este ítem el canaleteado de muros y/o picado de revestimientos en caso de ser necesario. No se permitirá el curvado de la cañería, debiéndose emplear accesorios para los cambios dedirección. Las uniones por termofusión se ejecutarán mediante termofusores, boquillas, tijeras corta-tubos, pinzas y demás elementos indicados por el fabricante.

Todas las cañerías deberán quedar embutidas y sólidamente aseguradas. Aquellas que deban quedar a la vista, como colectores y demás, serán prolijamente colocadas conforme a las indicaciones de la Inspección de Obra.
El Contratista efectuará los replanteos necesarios, que deberán ser aprobados por la Inspección. Esta aprobación no lo exime de la responsabilidad por los errores que pudiera haber. Una vez establecidos los puntos fijos y niveles principales, el Contratista se ocupará de su conservación inalterable.

Todas las llaves de paso de 1/2”, 3/4” o 1” de diámetro ubicadas en ambientes sanitarios serásde cuerpo de polipropileno y vástago de bronce, marca *AcquaSystem* o similar, con indicación “F” (azul) y tendrán campanas y capuchón cromado para cubrir el corte del revestimiento.
Al finalizar los trabajos, se realizarán los correspondientes protocolos de ensayos conforme ala Inspección de Obra. Estos consistirán en pruebas de presión de cañería previas al tapadode canaletas. La presión de prueba será 1,5 veces la presión de trabajo durante 3 horas, y a presión de trabajo hasta completar las 24 horas. En caso de detectar fallas, las mismas deberán ser corregidas con inmediatez.
La forma de medición de este ítem será por metro lineal.

18.29 - Instalación cloacal y pluvial cañería de pvc tipo duratop en vestuarios / sanitarios

En las instalaciones cloacales, tanto las cañerías como los accesorios serán tipo “Awaduct” o similar, de marca reconocida en plaza.

Todas las cañerías que deban quedar a la vista (ventilaciones), serán prolijamente colocadasa juicio exclusivo de la Inspección de Obra. A tal efecto, el Contratista presentará todos los planos de detalle a la escala que se requiera, o realizará pruebas de montaje a pedido de la Inspección. Las cañerías verticales que deban ser colocadas por fuera de los muros, deberán ser colocadas con grampas de perfilería metálica galvanizadas. Se colocarán separadas 0,05m de los muros respectivos. La fijación de las grampas se hará por medio de brocas de expansión, teniendo especial cuidado de no dañar las estructuras y muros donde se coloquen.

Las bocas de acceso y tapas de inspección que se coloquen en contrapiso o suspendidas serán de polipropileno marca “Awaduct” o similar, de 0,110m o 0,063m de diámetro, horizontales o verticales según corresponda. Tendrán tapas de acero inoxidable de 12x12 con doble cierre hermético.

Las piletas de patio abiertas que se coloquen en contrapiso o suspendidas serán de polipropileno tipo “Awaduct” o similar, de 0,063m de diámetro, de 3 o 7 entradas segúncorresponda. Tendrán rejas del tipo a bastón paralelo de acero inoxidable de 12 x 12 cm, de 5 mm de espesor.

Los sifones serán de PVC, 0,063m de diámetro estándar, simple o doble, con o sin entrada lateral, para piletas de cocina.

Al finalizar los trabajos, se realizarán los correspondientes protocolos de ensayos conforme ala Inspección de Obra. Estos consistirán en mantener las cañerías de desagüe cargadas con agua hasta 1,00 m sobre nivel de piso terminado durante 24 horas. En caso de detectar fallas, las mismas deberán ser corregidas con inmediatez.

Todas las cañerías que deban quedar a la vista serán prolijamente colocadas a juicio exclusivode la Inspección de Obra. A tal efecto, el Contratista presentará todos los planos de detalle ala escala que se requiera, o realizará pruebas de montaje a pedido de la Inspección. Las cañerías verticales que deban ser colocadas por fuera de los muros, deberán ser colocadas con grampas de perfilería metálica galvanizadas. Se colocarán separadas 0,05m de los muros respectivos. La fijación de las grampas se hará por medio de brocas de expansión, teniendo especial cuidado de no dañar las estructuras y muros donde se coloquen.
Las bocas de acceso y tapas de inspección que se coloquen en contrapiso o suspendidas serán de polipropileno marca *Duratop* o similar, de 0,110m de diámetro, horizontales o verticales según corresponda. Tendrán tapas de acero inoxidable de 12x12 con doble cierre hermético.
Al finalizar los trabajos, se realizarán los correspondientes protocolos de ensayos conforme ala Inspección de Obra. Estos consistirán en mantener las cañerías de desagüe cargadas con agua hasta 1m sobre nivel de piso terminado durante 24 horas. En caso de detectar fallas, las mismas deberán ser corregidas con inmediatez.
La forma de medición de este ítem será por metro lineal.

18.30 - Provisión y colocación de cámara cloacal (0,60x0,60) roto moldeada. Incluye provisión y colocación de tapa metálica con marco y excavación en vestuarios / sanitarios

Se procederá a proveer y colocar cámaras cloacales rotomoldeadas tipo waterplas incluyendo provisión y colocación de tapas metálicas con marco y excavación.

La forma de medición de este ítem será por unidad.

18.31 - Provisión y colocación de cámara de inspección de 40x40cm. Incluye excavaciónen vestuarios / sanitarios

En las instalaciones cloacales, tanto las cañerías como los accesorios, serán tipo “Awaduct” o similar, de marca reconocida en plaza.

Todas las cañerías que deban quedar a la vista (ventilaciones), serán prolijamente colocadasa juicio exclusivo de la Inspección de Obra. A tal efecto, el Contratista presentará todos los planos de detalle a la escala que se requiera, o realizará pruebas de montaje a pedido de la Inspección. Las cañerías verticales que deban ser colocadas por fuera de los muros, deberán ser colocadas con grampas de perfilería metálica galvanizadas. Se colocarán separadas 0,05m de los muros respectivos. La fijación de las grampas se hará por medio de brocas de expansión, teniendo especial cuidado de no dañar las estructuras y muros donde se coloquen.

Las bocas de acceso y tapas de inspección que se coloquen en contrapiso o suspendidas serán de polipropileno marca “Awaduct” o similar, de 0,110m o 0,063m de diámetro, horizontales o verticales según corresponda. Tendrán tapas de acero inoxidable de 12x12 con doble cierre hermético.

Las piletas de patio abiertas que se coloquen en contrapiso o suspendidas serán de polipropileno tipo “Awaduct” o similar, de 0,063m de diámetro, de 3 o 7 entradas según corresponda. Tendrán rejas del tipo a bastón paralelo de acero inoxidable de 12 x 12 cm, de 5 mm de espesor.

Los sifones serán de PVC, 0,063m de diámetro estándar, simple o doble, con o sin entrada lateral, para piletas de cocina.

Al finalizar los trabajos, se realizarán los correspondientes protocolos de ensayos conforme ala Inspección de Obra. Estos consistirán en mantener las cañerías de desagüe cargadas con agua hasta 1,00 m sobre nivel de piso terminado durante 24 horas. En caso de detectar fallas, las mismas deberán ser corregidas con inmediatez.

Todas las cañerías que deban quedar a la vista, serán prolijamente colocadas a juicio exclusivo de la Inspección de Obra. A tal efecto, el Contratista presentará todos los planos de detalle a la escala que se requiera, o realizará pruebas de montaje a pedido de la Inspección. Las cañerías verticales que deban ser colocadas por fuera de los muros, deberán ser colocadas con grampas de perfilería metálica galvanizadas. Se colocarán separadas 0,05m de los muros respectivos. La fijación de las grampas se hará por medio de brocas de expansión, teniendo especial cuidado de no dañar las estructuras y muros donde se coloquen.
Las bocas de acceso y tapas de inspección que se coloquen en contrapiso o suspendidas serán de polipropileno marca *Duratop* o similar, de 0,110m de diámetro, horizontales o verticales según corresponda. Tendrán tapas de acero inoxidable de 12x12 con doble cierre hermético.
Al finalizar los trabajos, se realizarán los correspondientes protocolos de ensayos conforme ala Inspección de Obra. Estos consistirán en mantener las cañerías de desagüe cargadas con agua hasta 1m sobre nivel de piso terminado durante 24 horas. En caso de detectar fallas, las mismas deberán ser corregidas con inmediatez.
La forma de medición de este ítem será por unidad.

18.32 - Provisión y colocación de tanque tipo Eternit de 3000lts en vestuarios / sanitarios

Provisión y colocación de tanque tipo Eternit de 3000lts. Se proveerá y colocará un tanque de reserva con base reforzada de 3000 litros, será de marca reconocida en plaza con el colector de distribución en bronce completo. Teniendo en cuenta el previo dimensionamiento de su apoyo. Y su ubicación será de acuerdo con los planos o a los requerimientos que surjan de la distribución.

La forma de medición de este ítem será por unidad.

Artefactos y Griferías

18.33 - Provisión y colocación de inodoro largo con mochila tipo Ferrum Andina en vestuarios / sanitarios

La forma de medición será por unidad

18.34 - Provisión y colocación de inodoro especial adaptado para personas con movilidad reducida color blanco en vestuarios / sanitarios

La forma de medición será por unidad

18.35 - Provisión y colocación de griferías para lavatorio tipo Fv en vestuarios / sanitarios

La forma de medición será por unidad

18.36 - Provisión y colocación de lavatorio especial adaptado para personas con

movilidad reducida color blanco en vestuarios / sanitarios

La forma de medición será por unidad

18.37 - Provisión y colocación de mingitorio mural corto tipo Ferrum en vestuarios / sanitarios

La forma de medición será por unidad

18.38 - Provisión y colocación de griferías para ducha tipo Fv en vestuarios / sanitarios

La forma de medición será por unidad

18.39 - Provisión y colocación de griferias para pileta de cocina tipo Fv en vestuarios / sanitarios

La forma de medición será por unidad

18.40 - Provisión y colocación de mesada de granito gris mara ancho 60cm. Incluye trasforo, 5 piletas simples y griferías tipo Fv en vestuarios / sanitarios}

La forma de medición será por m2

18.41 – Provisión y colocación de canilla de servicio en vestuarios / sanitarios

La forma de medición será por unidad

Accesorios

18.42 - Porta Rollo cromado para retrete en vestuarios / sanitarios

La forma de medición de este ítem será por unidad.

18.43 - Jabonera Cromo tipo Newport Fv en vestuarios / sanitarios

La forma de medición de este ítem será por unidad.

18.44 - Percha Cromo tipo Arizona Fv en vestuarios / sanitarios

La forma de medición de este ítem será por unidad.

INSTALACIÓN SANITARIA EN ADMINISTRACIÓN

18.45 - Instalación de agua fría y caliente cañería termofusión en administración

Se ejecutará desde la vereda, la conexión de servicio para alimentar el tanque de reserva. Se emplearán caños de PPCR, con uniones por termofusión marca *AcquaSystem* o similar, con accesorios del mismo tipo, marca y material, con piezas especiales para la interconexión con elementos roscados metálicos y para los cambios de material donde corresponda. Se incluyeen este ítem el canaleteado de muros y/o picado de revestimientos en caso de ser necesario. No se permitirá el curvado de la cañería, debiéndose emplear accesorios para los cambios dedirección. Las uniones por termofusión se ejecutarán mediante termofusores, boquillas, tijeras corta-tubos, pinzas y demás elementos indicados por el fabricante.
Todas las cañerías deberán quedar embutidas y sólidamente aseguradas. Aquellas que deban quedar a la vista, como colectores y demás, serán prolijamente colocadas conforme a las indicaciones de la Inspección de Obra.

El Contratista efectuará los replanteos necesarios, que deberán ser aprobados por la Inspección. Esta aprobación no lo exime de la responsabilidad por los errores que pudiera haber. Una vez establecidos los puntos fijos y niveles principales, el Contratista se ocupará de su conservación inalterable.
Todas las llaves de paso de 1/2”, 3/4” o 1” de diámetro ubicadas en ambientes sanitarios serásde cuerpo de polipropileno y vástago de bronce, marca *AcquaSystem* o similar, con indicación “F” (azul) y tendrán campanas y capuchón cromado para cubrir el corte del revestimiento.
Al finalizar los trabajos, se realizarán los correspondientes protocolos de ensayos conforme ala Inspección de Obra. Estos consistirán en pruebas de presión de cañería previas al tapadode canaletas. La presión de prueba será 1,5 veces la presión de trabajo durante 3 horas, y a presión de trabajo hasta completar las 24 horas. En caso de detectar fallas, las mismas deberán ser corregidas con inmediatez.

La forma de medición de este ítem será por metro lineal.

18.46 - Instalación cloacal y pluvial cañería de pvc tipo duratop en administración

En las instalaciones cloacales, tanto las cañerías como los accesorios serán tipo “Awaduct” o similar, de marca reconocida en plaza.

Todas las cañerías que deban quedar a la vista (ventilaciones), serán prolijamente colocadasa juicio exclusivo de la Inspección de Obra. A tal efecto, el Contratista presentará todos los planos de detalle a la escala que se requiera, o realizará pruebas de montaje a pedido de la Inspección. Las cañerías verticales que deban ser colocadas por fuera de los muros, deberán ser colocadas con grampas de perfilería metálica galvanizadas. Se colocarán separadas 0,05m de los muros respectivos. La fijación de las grampas se hará por medio de brocas de expansión, teniendo especial cuidado de no dañar las estructuras y muros donde se coloquen.

Las bocas de acceso y tapas de inspección que se coloquen en contrapiso o suspendidas serán de polipropileno marca “Awaduct” o similar, de 0,110m o 0,063m de diámetro, horizontales o verticales según corresponda. Tendrán tapas de acero inoxidable de 12x12 con doble cierre hermético.

Las piletas de patio abiertas que se coloquen en contrapiso o suspendidas serán de polipropileno tipo “Awaduct” o similar, de 0,063m de diámetro, de 3 o 7 entradas segúncorresponda. Tendrán rejas del tipo a bastón paralelo de acero inoxidable de 12 x 12 cm, de 5 mm de espesor.

Los sifones serán de PVC, 0,063m de diámetro estándar, simple o doble, con o sin entrada lateral, para piletas de cocina.

Al finalizar los trabajos, se realizarán los correspondientes protocolos de ensayos conforme ala Inspección de Obra. Estos consistirán en mantener las cañerías de desagüe cargadas con agua hasta 1,00 m sobre nivel de piso terminado durante 24 horas. En caso de detectar fallas, las mismas deberán ser corregidas con inmediatez.

Todas las cañerías que deban quedar a la vista serán prolijamente colocadas a juicio exclusivode la Inspección de Obra. A tal efecto, el Contratista presentará todos los planos de detalle ala escala que se requiera, o realizará pruebas de montaje a pedido de la Inspección. Las cañerías verticales que deban ser colocadas por fuera de los muros, deberán ser colocadas con grampas de perfilería metálica galvanizadas. Se colocarán separadas 0,05m de los muros respectivos. La fijación de las grampas se hará por medio de brocas de expansión, teniendo especial cuidado de no dañar las estructuras y muros donde se coloquen.

Las bocas de acceso y tapas de inspección que se coloquen en contrapiso o suspendidas serán de polipropileno marca *Duratop* o similar, de 0,110m de diámetro, horizontales o verticales según corresponda. Tendrán tapas de acero inoxidable de 12x12 con doble cierre hermético.
Al finalizar los trabajos, se realizarán los correspondientes protocolos de ensayos conforme ala Inspección de Obra. Estos consistirán en mantener las cañerías de desagüe cargadas con agua hasta 1m sobre nivel de piso terminado durante 24 horas. En caso de detectar fallas, las mismas deberán ser corregidas con inmediatez.
La forma de medición de este ítem será por metro lineal.

18.47 - Provisión y colocación de cámara cloacal (0,60x0,60) roto moldeada. Incluye provisión y colocación de tapa metálica con marco y excavación en administración

Se procederá a proveer y colocar cámaras cloacales rotomoldeadas tipo waterplas incluyendo provisión y colocación de tapas metálicas con marco y excavación.

La forma de medición de este ítem será por unidad.

18.48 - Provisión y colocación de cámara de inspección de 40x40cm. Incluye excavaciónen administración

En las instalaciones cloacales, tanto las cañerías como los accesorios, serán tipo “Awaduct” o similar, de marca reconocida en plaza.

Todas las cañerías que deban quedar a la vista (ventilaciones), serán prolijamente colocadasa juicio exclusivo de la Inspección de Obra. A tal efecto, el Contratista presentará todos los planos de detalle a la escala que se requiera, o realizará pruebas de montaje a pedido de la Inspección. Las cañerías verticales que deban ser colocadas por fuera de los muros, deberán ser colocadas con grampas de perfilería metálica galvanizadas. Se colocarán separadas 0,05m de los muros respectivos. La fijación de las grampas se hará por medio de brocas de expansión, teniendo especial cuidado de no dañar las estructuras y muros donde se coloquen.

Las bocas de acceso y tapas de inspección que se coloquen en contrapiso o suspendidas serán de polipropileno marca “Awaduct” o similar, de 0,110m o 0,063m de diámetro, horizontales o verticales según corresponda. Tendrán tapas de acero inoxidable de 12x12 con doble cierre hermético.

Las piletas de patio abiertas que se coloquen en contrapiso o suspendidas serán de polipropileno tipo “Awaduct” o similar, de 0,063m de diámetro, de 3 o 7 entradas segúncorresponda. Tendrán rejas del tipo a bastón paralelo de acero inoxidable de 12 x 12 cm, de 5 mm de espesor.

Los sifones serán de PVC, 0,063m de diámetro estándar, simple o doble, con o sin entrada lateral, para piletas de cocina.

Al finalizar los trabajos, se realizarán los correspondientes protocolos de ensayos conforme ala Inspección de Obra. Estos consistirán en mantener las cañerías de desagüe cargadas con agua hasta 1,00 m sobre nivel de piso terminado durante 24 horas. En caso de detectar fallas, las mismas deberán ser corregidas con inmediatez.

Todas las cañerías que deban quedar a la vista, serán prolijamente colocadas a juicio exclusivo de la Inspección de Obra. A tal efecto, el Contratista presentará todos los planos de detalle a la escala que se requiera, o realizará pruebas de montaje a pedido de la Inspección. Las cañerías verticales que deban ser colocadas por fuera de los muros, deberán ser colocadas con grampas de perfilería metálica galvanizadas. Se colocarán separadas 0,05m de los muros respectivos. La fijación de las grampas se hará por medio de brocas de expansión, teniendo especial cuidado de no dañar las estructuras y muros donde se coloquen.
Las bocas de acceso y tapas de inspección que se coloquen en contrapiso o suspendidas serán de polipropileno marca *Duratop* o similar, de 0,110m de diámetro, horizontales o verticales según corresponda. Tendrán tapas de acero inoxidable de 12x12 con doble cierre hermético.
Al finalizar los trabajos, se realizarán los correspondientes protocolos de ensayos conforme ala Inspección de Obra. Estos consistirán en mantener las cañerías de desagüe cargadas con agua hasta 1m sobre nivel de piso terminado durante 24 horas. En caso de detectar fallas, las mismas deberán ser corregidas con inmediatez.

La forma de medición de este ítem será por unidad.

18.49 - Provisión y colocación de tanque de bombeo de 1000 lts tipo Eternit tricapa en administración

Se proveerán y colocarán 1 (un) tanque de bombeo con base reforzada de 500 litros, será de marca reconocida en plaza con el colector de distribución en bronce completo. Teniendo en cuenta el previo dimensionamiento de su apoyo. Y su ubicación será de acuerdo a los planoso a los requerimientos que surjan de la distribución.

La forma de medición de este ítem será por unidad.

Artefactos y Griferías

18.50 - Provisión y colocación de inodoro especial adaptado para personas con movilidad reducida color blanco en administración

La forma de medición será por unidad

18.51 - Provisión y colocación de lavatorio especial adaptado para personas con movilidad reducida color blanco. Incluye grifería especializada monocomando tipo Fv en administración

La forma de medición será por unidad

18.52 - Provisión y colocación de griferías para pileta de cocina tipo Fv en administración

La forma de medición será por unidad

18.53 - Provisión y colocación de canilla de servicio en administración

La forma de medición será por unidad

Accesorios

18.54 - Porta Rollo cromado para retrete en administración

La forma de medición será por unidad

OSCAR GUTIERREZ
Director de Planeamiento y Vivienda
Secretaría Obras y Servicios Públicos
MUNICIPALIDAD DE AVELLANEDA

18.55 - Jabonera Cromo tipo Newport Fv en administración

La forma de medición será por unidad

18.56 - Percha Cromo tipo Arizona Fv en administración

La forma de medición será por unidad

INSTALACIÓN SANITARIA EN SUM

18.57 - Instalación de agua fría y caliente cañería termofusión en SUM

Se ejecutará desde la vereda, la conexión de servicio para alimentar el tanque de reserva. Se emplearán caños de PPCR, con uniones por termofusión marca *AcquaSystem* o similar, con accesorios del mismo tipo, marca y material, con piezas especiales para la interconexión con elementos roscados metálicos y para los cambios de material donde corresponda. Se incluyeen este ítem el canaleteado de muros y/o picado de revestimientos en caso de ser necesario. No se permitirá el curvado de la cañería, debiéndose emplear accesorios para los cambios dedirección. Las uniones por termofusión se ejecutarán mediante termofusores, boquillas, tijeras corta-tubos, pinzas y demás elementos indicados por el fabricante.
Todas las cañerías deberán quedar embutidas y sólidamente aseguradas. Aquellas que deban quedar a la vista, como colectores y demás, serán prolijamente colocadas conforme a las indicaciones de la Inspección de Obra.
El Contratista efectuará los replanteos necesarios, que deberán ser aprobados por la Inspección. Esta aprobación no lo exime de la responsabilidad por los errores que pudiera haber. Una vez establecidos los puntos fijos y niveles principales, el Contratista se ocupará de su conservación inalterable.
Todas las llaves de paso de 1/2”, 3/4” o 1” de diámetro ubicadas en ambientes sanitarios serásde cuerpo de polipropileno y vástago de bronce, marca *AcquaSystem* o similar, con indicación “F” (azul) y tendrán campanas y capuchón cromado para cubrir el corte del revestimiento.
Al finalizar los trabajos, se realizarán los correspondientes protocolos de ensayos conforme ala Inspección de Obra. Estos consistirán en pruebas de presión de cañería previas al tapadode canaletas. La presión de prueba será 1,5 veces la presión de trabajo durante 3 horas, y a presión de trabajo hasta completar las 24 horas. En caso de detectar fallas, las mismas deberán ser corregidas con inmediatez.

La forma de medición de este ítem será por metro lineal.

18.58 - Instalación cloacal y pluvial cañería de pvc tipo duratop en SUM

En las instalaciones cloacales, tanto las cañerías como los accesorios serán tipo “Awaduct” o similar, de marca reconocida en plaza.

Todas las cañerías que deban quedar a la vista (ventilaciones), serán prolijamente colocadasa juicio exclusivo de la Inspección de Obra. A tal efecto, el Contratista presentará todos los planos de detalle a la escala que se requiera, o realizará pruebas de montaje a pedido de la Inspección. Las cañerías verticales que deban ser colocadas por fuera de los muros, deberán ser colocadas con grampas de perfilería metálica galvanizadas. Se colocarán separadas 0,05m de los muros respectivos. La fijación de las grampas se hará por medio de brocas de expansión, teniendo especial cuidado de no dañar las estructuras y muros donde se coloquen.

Las bocas de acceso y tapas de inspección que se coloquen en contrapiso o suspendidas serán de polipropileno marca “Awaduct” o similar, de 0,110m o 0,063m de diámetro, horizontales o verticales según corresponda. Tendrán tapas de acero inoxidable de 12x12 con doble cierre hermético.

Las piletas de patio abiertas que se coloquen en contrapiso o suspendidas serán de polipropileno tipo “Awaduct” o similar, de 0,063m de diámetro, de 3 o 7 entradas según corresponda. Tendrán rejas del tipo a bastón paralelo de acero inoxidable de 12 x 12 cm, de 5 mm de espesor.

Los sifones serán de PVC, 0,063m de diámetro estándar, simple o doble, con o sin entrada lateral, para piletas de cocina.

Al finalizar los trabajos, se realizarán los correspondientes protocolos de ensayos conforme ala Inspección de Obra. Estos consistirán en mantener las cañerías de desagüe cargadas con agua hasta 1,00 m sobre nivel de piso terminado durante 24 horas. En caso de detectar fallas, las mismas deberán ser corregidas con inmediatez.

Todas las cañerías que deban quedar a la vista serán prolijamente colocadas a juicio exclusivode

la Inspección de Obra. A tal efecto, el Contratista presentará todos los planos de detalle ala escala que se requiera, o realizará pruebas de montaje a pedido de la Inspección. Las cañerías verticales que deban ser colocadas por fuera de los muros, deberán ser colocadas con grampas de perfilería metálica galvanizadas. Se colocarán separadas 0,05m de los muros respectivos. La fijación de las grampas se hará por medio de brocas de expansión, teniendo especial cuidado de no dañar las estructuras y muros donde se coloquen.
Las bocas de acceso y tapas de inspección que se coloquen en contrapiso o suspendidas serán de polipropileno marca *Duratop* o similar, de 0,110m de diámetro, horizontales o verticales según corresponda. Tendrán tapas de acero inoxidable de 12x12 con doble cierre hermético.
Al finalizar los trabajos, se realizarán los correspondientes protocolos de ensayos conforme ala Inspección de Obra. Estos consistirán en mantener las cañerías de desagüe cargadas con agua hasta 1m sobre nivel de piso terminado durante 24 horas. En caso de detectar fallas, las mismas deberán ser corregidas con inmediatez.
La forma de medición de este ítem será por metro lineal.

18.59 - Provisión y colocación de cámara cloacal (0,60x0,60) roto moldeada. Incluye provisión y colocación de tapa metálica con marco y excavación en SUM

Se procederá a proveer y colocar cámaras cloacales rotomoldeadas tipo waterplas incluyendo provisión y colocación de tapas metálicas con marco y excavación.

La forma de medición de este ítem será por unidad.

18.60 - Provisión y colocación de cámara de inspección de 40x40cm. Incluye excavaciónen SUM

En las instalaciones cloacales, tanto las cañerías como los accesorios, serán tipo “Awaduct” o similar, de marca reconocida en plaza.

Todas las cañerías que deban quedar a la vista (ventilaciones), serán prolijamente colocadasa juicio exclusivo de la Inspección de Obra. A tal efecto, el Contratista presentará todos los planos de detalle a la escala que se requiera, o realizará pruebas de montaje a pedido de la Inspección. Las cañerías verticales que deban ser colocadas por fuera de los muros, deberán ser colocadas con grampas de perfilería metálica galvanizadas. Se colocarán separadas 0,05m de los muros respectivos. La fijación de las grampas se hará por medio de brocas de expansión, teniendo especial cuidado de no dañar las estructuras y muros donde se coloquen.

Las bocas de acceso y tapas de inspección que se coloquen en contrapiso o suspendidas serán de polipropileno marca “Awaduct” o similar, de 0,110m o 0,063m de diámetro, horizontales o verticales según corresponda. Tendrán tapas de acero inoxidable de 12x12 con doble cierre hermético.

Las piletas de patio abiertas que se coloquen en contrapiso o suspendidas serán de polipropileno tipo “Awaduct” o similar, de 0,063m de diámetro, de 3 o 7 entradas según corresponda. Tendrán rejas del tipo a bastón paralelo de acero inoxidable de 12 x 12 cm, de 5 mm de espesor.

Los sifones serán de PVC, 0,063m de diámetro estándar, simple o doble, con o sin entrada lateral, para piletas de cocina.

Al finalizar los trabajos, se realizarán los correspondientes protocolos de ensayos conforme ala Inspección de Obra. Estos consistirán en mantener las cañerías de desagüe cargadas con agua hasta 1,00 m sobre nivel de piso terminado durante 24 horas. En caso de detectar fallas, las mismas deberán ser corregidas con inmediatez.

Todas las cañerías que deban quedar a la vista, serán prolijamente colocadas a juicio exclusivo de la Inspección de Obra. A tal efecto, el Contratista presentará todos los planos de detalle a la escala que se requiera, o realizará pruebas de montaje a pedido de la Inspección. Las cañerías verticales que deban ser colocadas por fuera de los muros, deberán ser colocadas con grampas de perfilería metálica galvanizadas. Se colocarán separadas 0,05m de los muros respectivos. La fijación de las grampas se hará por medio de brocas de expansión, teniendo especial cuidado de no dañar las estructuras y muros donde se coloquen.
Las bocas de acceso y tapas de inspección que se coloquen en contrapiso o suspendidas serán de polipropileno marca *Duratop* o similar, de 0,110m de diámetro, horizontales o verticales según corresponda. Tendrán tapas de acero inoxidable de 12x12 con doble cierre hermético.
Al finalizar los trabajos, se realizarán los correspondientes protocolos de ensayos conforme ala Inspección de Obra. Estos consistirán en mantener las cañerías de desagüe cargadas con agua hasta 1m sobre nivel de piso terminado durante 24 horas. En caso de detectar fallas, las mismas deberán ser corregidas con inmediatez.

La forma de medición de este ítem será por unidad.

18.61 - Provisión y colocación de tanque tipo Eternit de 3000lts en SUM

Provisión y colocación de tanque tipo Eternit de 3000lts. Se proveerá y colocará un tanque de reserva con base reforzada de 3000 litros, será de marca reconocida en plaza con el colector de distribución en bronce completo. Teniendo en cuenta el previo dimensionamiento de su apoyo. Y su ubicación será de acuerdo con los planos o a los requerimientos que surjan de la distribución.

La forma de medición de este ítem será por unidad.

Artefactos y Griferías

18.62 - Provisión y colocación de inodoro largo con mochila tipo Ferrum Andina en SUM

La forma de medición será por unidad

18.63 - Provisión y colocación de inodoro especial adaptado para personas con movilidad reducida color blanco para SUM

La forma de medición será por unidad

18.64 - Provisión y colocación de griferías para lavatorio tipo Fv en SUM

La forma de medición será por unidad.

18.65 - Provisión y colocación de lavatorio especial adaptado para personas con movilidad reducida color blanco. Incluye grifería monocomando especializada tipo Fv en SUM

La forma de medición será por unidad.

18.66 - Provisión y colocación de mingitorio mural corto tipo Ferrum en SUM

La forma de medición será por unidad.

18.67 - Provisión y colocación de griferías para pileta de cocina tipo Fv en SUM

La forma de medición será por unidad.

18.68 - Provisión y colocación de mesada de granito gris mara ancho 60cm. Incluye trasforo, 6 piletas simples y griferías tipo Fv en SUM

La forma de medición será por m2

18.69 - Provisión y colocación de canilla de servicio en SUM

La forma de medición será por unidad.

Accesorios

18.70 - Porta Rollo cromado para retrete en SUM

La forma de medición será por unidad.

18.71 - Jabonera Cromo tipo Newport Fv en SUM

La forma de medición será por unidad.

18.72 - Percha Cromo tipo Arizona Fv en SUM

La forma de medición será por unidad.

INSTALACIÓN SANITARIA EN PILETA DESCUBIERTA

18.73 - Ejecución de instalación completa para filtrado de pileta y desagües cloacales incluye Filtros VC 250, válvulas Valflux 2", Cámara de fondo, retornos, bolsas de gravaNº 15, Cruz PPL 2", rosca C/T PPL2, skimmer GDE p/ hormigón grande, desagües con trampas de residuos y cabellos, boquillas de succión, desnatador, rejillas de fondo y Boquillas de inyección, celda electrolítica insumos para pileta descubierta

Se realizará la instalación completa para el filtrado correspondiente según planos e inspección de obra, el cual cuenta con varios dispositivos que se encargan de clarificar el agua y filtrarla reteniendo esas partículas no deseadas devolviendo un agua totalmente limpia, incluye filtros vc 250, válvulas valflux 2”, cámara de fondo, retornos, bolsas de grava nº 15, cruz ppl 2”, rosca c/t ppl2, Skimmer Gde p/ hormigón grande, desagües con trampas de residuos y cabellos, boquillas de succión, desnatador, rejillas de fondo y boquillas de inyección, celda electrolítica e insumos necesarios para el correcto funcionamiento del sistema según técnicas generales.

El Sistema de Cloración podrá ser tanto Tradicional como Salina, lo que incluye la totalidad de los insumos necesarios para el correcto funcionamiento de cualquiera de estos dos Sistemas, ya sean independientes o en simultáneo. Los trabajos serán supervisados por la inspección de obra, teniendo la facultad de solicitar las modificaciones que se ameriten, ante cualquier planteo condicionante sobre las instalaciones totales a ejecutar en próximas etapas.

El Contratista realizará la verificación de medida, ángulos y niveles del terreno antes de realizar su oferta, debiendo adsorber cualquier diferencia o discrepancia con la realidad.Cualquier variación advertida por la empresa podrá ser modificada en la oferta, de no adherir aesta opción no se admitirá variación de ningún tipo. La empresa deberá realizar las tareas complementarias y necesarias, con el fin de llevar a cabo el objeto de esta licitación, sin que esto significara alguna variación del valor de contrato.

Todas las especificaciones expresadas en la licitación, se consideran las mínimas a utilizar, debiendo recalcular y absorber diferencias o discrepancias que pueda tener en cada uno de los ítems para cumplir con los dimensionamientos finales y reglamentos vigentes. Todas las medidas serán verificadas en obra.

La forma de medición de este ítem será por unidad.

18.74 - Provisión de Electro-Bombas 3HP VULCANO en pileta descubierta

La empresa realizara la provisión de electro-Bomba autocebante BAC 200-3MI Vulcano de 3 HP de potencia y. Con cuerpo autocebante reforzado y prefiltro incorporado, conexiones con uniones dobles; con bujes de rosca hembra 2” para caños de polipropileno y lisos de Ø 50 para pegar caños de PVC.

El Contratista realizará la verificación de medida, ángulos y niveles del terreno antes de realizar su oferta, debiendo adsorber cualquier diferencia o discrepancia con la realidad.Cualquier variación advertida por la empresa podrá ser modificada en la oferta, de no adherir aesta opción no se admitirá variación de ningún tipo. La empresa deberá realizar las tareas complementarias y necesarias, con el fin de llevar a cabo el objeto de esta licitación, sin que esto significara alguna variación del valor de contrato.

Todas las especificaciones expresadas en la licitación, se consideran las mínimas a utilizar, debiendo recalcular y absorber diferencias o discrepancias que pueda tener en cada uno de los ítems para cumplir con los dimensionamientos finales y reglamentos vigentes. Todas las medidas serán verificadas en obra.

La forma de medición de este ítem será por unidad.

18.75 - Colocación de Electro-Bombas 3HP VULCANO en pileta descubierta

La empresa realizara la colocación de la electrobomba autocebante Vulcano 3hp incluye todos los tirajes de caños e instalación en general para entregar en perfecto funcionamiento según técnicas generales. Los trabajos serán supervisados por la inspección de obra, teniendo la facultad de solicitar las modificaciones que se ameriten, ante cualquier planteo condicionante sobre las instalaciones totales a ejecutar en próximas etapas.

El Contratista realizará la verificación de medida, ángulos y niveles del terreno antes de realizar su oferta, debiendo adsorber cualquier diferencia o discrepancia con la realidad.Cualquier variación advertida por la empresa podrá ser modificada en la oferta, de no adherir aesta opción no se admitirá variación de ningún tipo. La empresa deberá realizar las tareas complementarias y necesarias, con el fin de llevar a cabo el objeto de esta licitación, sin que esto significara alguna variación del valor de contrato.

Todas las especificaciones expresadas en la licitación, se consideran las mínimas a utilizar, debiendo recalcular y absorber diferencias o discrepancias que pueda tener en cada uno de los ítems para cumplir con los dimensionamientos finales y reglamentos vigentes. Todas las medidas serán verificadas en obra.

La forma de medición de este ítem será por unidad.

18.76 - Construcción de Pozo de bombeo, capacidad según cálculo. Incluye movimiento de suelo, válvulas esféricas, cañería de ventilación, válvula de retención y tapa metálica de acceso para pileta descubierta

Se realizará la construcción de un pozo de bombeo cuya capacidad será según calculo, la empresa deberá materializar una base de hormigón y laterales de mampostería con losa de hormigón como tapa, las tareas incluyen movimiento de suelo válvulas esféricas, válvula de retención y cañería de ventilación. El mismo deberá contar con una tapa de acceso. ElContratista realizará la verificación de medida, ángulos y niveles del terreno antes de realizar su oferta, debiendo adsorber cualquier diferencia o discrepancia con la realidad. Cualquier variación advertida por la empresa podrá ser modificada en la oferta, de no adherir a esta opción no se admitirá variación de ningún tipo. La empresa deberá realizar las tareas complementarias y necesarias, con el fin de llevar a cabo el objeto de esta licitación, sin que esto significara alguna variación del valor de contrato.

Todas las especificaciones expresadas en la licitación, se consideran las mínimas a utilizar, debiendo recalcular y absorber diferencias o discrepancias que pueda tener en cada uno de los ítems para cumplir con los dimensionamientos finales y reglamentos vigentes. Todas las medidas serán verificadas en obra.

La forma de medición de este ítem será por unidad.

18.77 - Provisión de Bombas eléctricas sumergibles de impulsión. Según cálculo de caudal. En pileta descubierta

La empresa deberá proveer 2 (dos) electro-bombas sumergibles con bridas de aspiración y descarga de acero inoxidable, la misma deberá garantizar la extracción de agua del pozo de bombeo a profundidad adecuada al uso requerido. Los trabajos serán supervisados por la inspección de obra, teniendo la facultad de solicitar las modificaciones que se ameriten, ante cualquier planteo condicionante sobre las instalaciones totales a ejecutar en próximas etapas.

El Contratista realizará la verificación de medida, ángulos y niveles del terreno antes de realizar su oferta, debiendo adsorber cualquier diferencia o discrepancia con la realidad.Cualquier variación advertida por la empresa podrá ser modificada en la oferta, de no adherir aesta opción no se admitirá variación de ningún tipo. La empresa deberá realizar las tareas complementarias y necesarias, con el fin de llevar a cabo el objeto de esta licitación, sin que esto significara alguna variación del valor de contrato.

Todas las especificaciones expresadas en la licitación, se consideran las mínimas a utilizar, debiendo recalcular y absorber diferencias o discrepancias que pueda tener en cada uno de los ítems para cumplir con los dimensionamientos finales y reglamentos vigentes. Todas las medidas serán verificadas en obra.

La forma de medición de este ítem será por unidad.

18.78 - Colocación de Bombas eléctricas sumergibles de impulsión. En pileta descubierta

La empresa deberá colocar 2 (dos) electro-bombas sumergibles con bridas de aspiración y descarga de acero inoxidable, en el pozo de bombeo a profundidad adecuada al uso requerido. Los trabajos serán supervisados por la inspección de obra, teniendo la facultad de solicitar las modificaciones que se ameriten, ante cualquier planteo condicionante sobre las instalaciones totales a ejecutar en próximas etapas.

El Contratista realizará la verificación de medida, ángulos y niveles del terreno antes de realizar su oferta, debiendo adsorber cualquier diferencia o discrepancia con la realidad.Cualquier variación advertida por la empresa podrá ser modificada en la oferta, de no adherir aesta opción no se admitirá variación de ningún tipo. La empresa deberá realizar las tareas complementarias y necesarias, con el fin de llevar a cabo el objeto de esta licitación, sin que esto significara alguna variación del valor de contrato.

Todas las especificaciones expresadas en la licitación, se consideran las mínimas a utilizar, debiendo recalcular y absorber diferencias o discrepancias que pueda tener en cada uno de los ítems para cumplir con los dimensionamientos finales y reglamentos vigentes. Todas las medidas serán verificadas en obra.

La forma de medición de este ítem será por unidad.

INSTALACIÓN PLUVIAL EN PILETA DESCUBIERTA

18.79 – Provisión y colocación cañería de PVC tipo Duratop. En pileta descubierta

En las instalaciones cloacales, tanto las cañerías como los accesorios serán tipo “Duratop” o similar, de marca reconocida en plaza.

Todas las cañerías que deban quedar a la vista (ventilaciones), serán prolijamente colocadasa juicio exclusivo de la Inspección de Obra. A tal efecto, el Contratista presentará todos los planos de detalle a la escala que se requiera, o realizará pruebas de montaje a pedido de la Inspección. Las cañerías verticales que deban ser colocadas por fuera de los muros, deberán ser colocadas con grampas de perfilería metálica galvanizadas. Se colocarán separadas 0,05m de los muros respectivos. La fijación de las grampas se hará por medio de brocas de expansión, teniendo especial cuidado de no dañar las estructuras y muros donde se coloquen.

Las bocas de acceso y tapas de inspección que se coloquen en contrapiso o suspendidas serán de polipropileno marca “Duratop” o similar, de 0,110m o 0,063m de diámetro, horizontales o verticales según corresponda. Tendrán tapas de acero inoxidable de 12x12 con doble cierre hermético.

Las piletas de patio abiertas que se coloquen en contrapiso o suspendidas serán de polipropileno tipo “Duratop” o similar, de 0,063m de diámetro, de 3 o 7 entradas segúncorresponda. Tendrán rejas del tipo a bastón paralelo de acero inoxidable de 12 x 12 cm, de 5 mm de espesor.

Los sifones serán de PVC, 0,063m de diámetro estándar, simple o doble, con o sin entrada lateral, para piletas de cocina.

Al finalizar los trabajos, se realizarán los correspondientes protocolos de ensayos conforme ala Inspección de Obra. Estos consistirán en mantener las cañerías de desagüe cargadas con agua hasta 1,00 m sobre nivel de piso terminado durante 24 horas. En caso de detectar fallas, las mismas deberán ser corregidas con inmediatez.

Todas las cañerías que deban quedar a la vista serán prolijamente colocadas a juicio exclusivode la Inspección de Obra. A tal efecto, el Contratista presentará todos los planos de detalle ala escala que se requiera, o realizará pruebas de montaje a pedido de la Inspección. Las cañerías verticales que deban ser colocadas por fuera de los muros, deberán ser colocadas con grampas de perfilería metálica galvanizadas. Se colocarán separadas 0,05m de los muros respectivos. La fijación de las grampas se hará por medio de brocas de expansión, teniendo especial cuidado de no dañar las estructuras y muros donde se coloquen.
Las bocas de acceso y tapas de inspección que se coloquen en contrapiso o suspendidas serán de polipropileno marca *Duratop* o similar, de 0,110m de diámetro, horizontales o verticales según corresponda. Tendrán tapas de acero inoxidable de 12x12 con doble cierre hermético.
Al finalizar los trabajos, se realizarán los correspondientes protocolos de ensayos conforme ala Inspección de Obra. Estos consistirán en mantener las cañerías de desagüe cargadas con agua hasta 1m sobre nivel de piso terminado durante 24 horas. En caso de detectar fallas, las mismas deberán ser corregidas con inmediatez.
La forma de medición de este ítem será por metro lineal.

18.80 - Provisión y colocación de cámara de inspección de 40x40cm. Incluye excavación. En pileta descubierta

Las bocas de acceso y tapas de inspección que se coloquen en contrapiso o suspendidas serán de polipropileno marca “Awaduct” o similar, de 0,110m o 0,063m de diámetro, horizontales o verticales según corresponda. Tendrán tapas de acero inoxidable de 12x12 con doble cierre hermético.

Las piletas de patio abiertas que se coloquen en contrapiso o suspendidas serán de polipropileno tipo “Awaduct” o similar, de 0,063m de diámetro, de 3 o 7 entradas según corresponda. Tendrán rejas del tipo a bastón paralelo de acero inoxidable de 12 x 12 cm, de 5 mm de espesor.

Los sifones serán de PVC, 0,063m de diámetro estándar, simple o doble, con o sin entrada lateral, para piletas de cocina.

Al finalizar los trabajos, se realizarán los correspondientes protocolos de ensayos conforme ala Inspección de Obra. Estos consistirán en mantener las cañerías de desagüe cargadas con agua hasta 1,00 m sobre nivel de piso terminado durante 24 horas. En caso de detectar fallas, las mismas deberán ser corregidas con inmediatez.

Todas las cañerías que deban quedar a la vista, serán prolijamente colocadas a juicio exclusivo de la Inspección de Obra. A tal efecto, el Contratista presentará todos los planos de detalle a la escala que se requiera, o realizará pruebas de montaje a pedido de la Inspección. Las cañerías verticales que deban ser colocadas por fuera de los muros, deberán ser colocadas con grampas de perfilería metálica galvanizadas. Se colocarán separadas 0,05m de los muros respectivos. La fijación de las grampas se hará por medio de brocas de expansión, teniendo especial cuidado de no dañar las estructuras y muros donde se coloquen.
Las bocas de acceso y tapas de inspección que se coloquen en contrapiso o suspendidas serán de polipropileno marca *Duratop* o similar, de 0,110m de diámetro, horizontales o verticales según corresponda. Tendrán tapas de acero inoxidable de 12x12 con doble cierre hermético.
Al finalizar los trabajos, se realizarán los correspondientes protocolos de ensayos conforme ala Inspección de Obra. Estos consistirán en mantener las cañerías de desagüe cargadas con agua hasta 1m sobre nivel de piso terminado durante 24 horas. En caso de detectar fallas, las mismas deberán ser corregidas con inmediatez. La forma de medición de este ítem será por unidad.

19 — INSTALACIÓN ELÉCTRICA

La contratista deberá realizar la documentación ejecutiva del proyecto y presentarla ante la inspección de obra previo al inicio de las tareas y con la suficiente antelación para su revisióny aprobación.

INSTALACIÓN ELÉCTRICA EN ESPACIOS DESCUBIERTOS

19.1 — Zanjeo p/ iluminación (a mano) - Zanja de 0.40*0.75m. Incluye Tapada en espacios descubiertos

Se efectuará la excavación para la posterior construcción de cañeros. Las zanjas tendrán 40cm de ancho por 0.75 metro de altura.

Para realizar dicha excavación, se tomarán todos los recaudos de seguridad como la señalización de las zanjas y/o de espacios para las cámaras.

Quedarán a cargo del contratista la extracción de los elementos que pudieran aparecer al momento de realizarse las excavaciones y que imposibiliten el correcto trabajo solicitado.

La forma de medición de este ítem será m3.

19.2 — Provisión y colocación de cañería de PVC, según especificaciones, de Ø75mm bajo veredas en espacios descubiertos

Una vez realizado el zanjeo se procederá a colocar los caños de ø 75 mm necesarios para cumplir con las exigencias de la instalación conectando entre las cajas de pase estipuladas. Se contemplarán todos los accesorios necesarios para que el tendido de caños quede conectado en su totalidad

Los cañeros estarán revertidos en su totalidad por hormigón pobre llegando a un espesor total de 25 cm. Luego de haber realizado el encamisado de los cañeros, se procederá al relleno y compactación de la totalidad de la zanja, cuidando que quede una superficie firme y compacta.

La forma de medición de este ítem será por metro lineal.

19.3 — Provisión y tendido de cable subterráneo bipolar 2x4mm- tipo Sintenax en espacios descubiertos

Se tenderán cañeros para abastecer la iluminación exterior del predio en su totalidad.
Se cablearán los cañeros con cable subterráneo normalizado anti flama hasta las cajas de pase de planta baja y desde estas con cable VN normalizado anti flama de 6mm de secciónsegún reglamentación.

La forma de medición de este ítem será por metro lineal.

19.4 — Provisión y colocación de cableado vertical en columnas de espacios descubiertos

Se procederá a proveer y colocar el cableado vertical en columnas respetando el grosor de

cable correspondiente y manteniendo especial cuidado y prolijidad al realizarlo.

La forma de medición de este ítem será por metro lineal.

19.5 — Provisión y colocación de cableado PAT 25mm en espacios descubiertos

En forma adyacente a los conductores subterráneos que proveerán energía a las columnas de iluminación, se tendera el cable colector de puesta a tierra.

El cable de protección de puesta a tierra de las columnas, así como la conexión a la jabalina, será, en todos los casos, de cobre, de 25mm2 de sección mínima con un diámetro mínimo del alambre de 1,8mm y cumplirá con las indicaciones de la norma IRAM 2022, con excepción de las columnas de los puentes, donde se utilizarán cables con aislación única en PVC color verde-amarillo de 16mm2.

El conductor colector no deberá cortarse en cada columna y, de ser necesario prolongar el mismo, se hará con una unión con soldadura cupro-aluminotérmica o unión por compresión molecular en frío (13Tn).

El deterioro circunstancial del conductor obligará al Contratista a remover totalmente el tramo en que se produjo y su reemplazo por uno nuevo. En el caso de que el Contratista proceda a efectuar el cierre de las zanjas donde se encuentren enterrados los conductores sin contar conla respectiva autorización, la inspección de Obra procederá a ordenar la apertura de las mismas para inspeccionar debidamente los trabajos, siendo los gastos que esto origine por cuenta del Contratista, aun cuando no se comprobaren vicios ocultos.

La forma de medición de este ítem será por metro lineal.

19.6 — Provisión, colocación e instalación de tablero eléctrico para iluminación con protecciones y disyuntor en gabinete estanco IP65 (600X750X150mm) 108 bocas 4 filas - PAT en espacios descubiertos

El tablero eléctrico servirá al sistema de alumbrado del predio y en el mismo se instalaran las Llaves Térmicas Bipolares y Disyuntor Diferencial con una capacidad acorde al consumo previsto. Todos los artefactos a instalar deberán corresponder con las normas vigentes.

Todos los materiales serán de reconocida calidad. Las protecciones serán tipo "Sica" o similar. Los cables serán tipo “Pirelli antiflama” o equivalente. La forma de medición de este ítem será por unidad.

19.7 — Provisión y colocación de columna de 6 mts de altura libre de tipo tubular para tablero eléctrico en espacios descubiertos

Se deberá proveer y colocar una columna de 6mts de altura libre tipo tubular e instalar en la misma el tablero eléctrico que servirá al sistema de alumbrado del predio. La forma demedición de este ítem será por unidad.

19.8 — Excavación p/ base de columna de tablero eléctrico (a mano) - 0.70*0.70*1,00m. Incluye Tapada en espacios descubiertos

Se deberá realizar la excavación para la posterior realización de la base de HºAº que sustentara la columna donde se ubicara el tablero eléctrico. La forma de medición de este ítemserá m3.

19.9 — Base de HºAº para columna de tablero eléctrico en espacios descubiertos

Se ejecutará pilar para tablero de mampostería o premoldeado con base de H°A° según indicael plano, en un todo de acuerdo con la reglamentación vigente.

Pruebas de aislamiento:

El Contratista estará obligado a efectuar los siguientes ensayos de aislamiento en presenciade la Dirección de Obra.

- Medición de la resistencia de la puesta a tierra de la cañería.
- Prueba de aislamiento de los conductores entre si y contra tierra
- Prueba de funcionamiento de todas las instalaciones ejecutadas una vez colocados los artefactos de iluminación y demás instalaciones especiales.

En el tablero principal, se deberán instalar las llaves térmicas bipolares correspondientes al cálculo realizado por el contratista según cada circuito, considerando que la instalaciónsoporte todo lo necesario. Deberá contener disyuntor diferencial con una capacidad acorde al consumo previsto.

Todos los artefactos a instalar deberán corresponder con las normas vigentes.

Todos los materiales serán de reconocida calidad. Las protecciones serán tipo "Sica" o similar.Los cables serán tipo “Pirelli antiflama” o equivalente

Todos los elementos de contención del tablero tienen que ser herméticos impidiendo el pasodel agua. La forma de medición será por m3

19.10 — Provisión y colocación de Proyector Reflector Led Profesional 250 watts en espacios descubiertos

Se procederá a la provisión y colocación de Luminarias para exterior tipo Reflector Led Profesional 250w (incluyendo la lámpara) en los sectores estipulados en el plano de electricidad. Las mismas irán empotradas en columnas teniendo en cuenta los plomos y la impermeabilización total del artefacto para bloquear el ingreso del agua.

La forma de medición de este ítem será por unidad.

19.11 — Provisión y colocación de columna recta de 6 metros de altura útil. Incluye montaje, aplomado y sellado. Incluye excavación y base en espacios descubiertos

Se procederá a proveer y colocar de columna recta de 6m de altura útil para iluminación del predio. Incluye montaje, aplomado, excavación, base y sellado.

La forma de medición de este ítem será por unidad.

19.12 — Provisión y colocación de pescante de 60cm de vuelo. Incluye montaje y aplomado en espacios descubiertos

Se procederá a proveer y colocar brazo pescante de 60cm de vuelo para iluminación del predio. Incluyendo montaje y aplomado.

La forma de medición de este ítem será por unidad.

19.13 — Provisión e instalación de fotocélula para luminarias en espacios descubiertos

Se procederá a proveer e instalar la fotocélula en el predio.La

forma de medición de este ítem será por unidad.

19.14 — Provisión, colocación e instalación de farola marca IEP, modelo ANUBIS LED GRIS FORJA 81W, 3000k; 530mA, sobre columna de 5 mts de altura libre y 114 de diámetro Incluye excavación y base en espacios descubiertos

Se procederá a proveer, colocar e instalación de farola marca IEP, modelo ANUBIS LED GRIS FORJA 81W, 300K, 530 mA, sobre columna de 5mts de altura libre y 114 de diámetro. Incluye excavación y base.

La forma de medición de este ítem será por unidad.

19.15 — Provisión, colocación e instalación de artefacto de iluminación LED tipo vial IEP NATH de 64 leds en espacios descubiertos

Se procederá a proveer, colocar e instalar el artefacto de iluminación LED tipo vial IEP NATH de 64 leds.

La forma de medición de este ítem será por unidad.

19.16 — Provisión y colocación de jabalina de PAT en espacios descubiertos

Se deberán proveer jabalinas para la correspondiente puesta a tierra de las columnas de iluminación. Las jabalinas deberán ser de alma de acero y recubrimiento exterior de cobre, de sección circular. Se ajustarán a la norma IRAM 2309. Las jabalinas tendrán una longitud mínima de 1500mm y un diámetro mínimo de 3/4" y deberán llevar impreso en su alma el tipo de jabalina y su fabricante. El cable de protección PE de 25mm2 de cobre desnudo ingresaráal interior de la columna con el resto de los cables de alimentación y para su conexionado a la misma. Para la realización de la puesta a tierra de la columna se utilizará una tuerca de broncede 10mm de diámetro con agujero pasante soldada, conforme indica la Norma IRAM 2620.

Se colocarán Puesta a Tierra individuales por columna (1 jabalina). El valor de la resistenciade puesta a tierra de cada jabalina (para cada columna) medida en forma individual no deberá ser mayor a 10Ω (diez ohm). Como mínimo, se deberá colocar una jabalina: en cada columna, en el extremo de cada línea y en cada extremo de los puentes. Previo a los trabajos de la tapada de las jabalinas o conductores desnudos, se deberá tomar el registro de todos los valores de resistencia de puesta a tierra (PAT) de las columnas y de los tableros con la fecha de registro. No se permitirá alterar las condiciones del terreno para lograr los valores requeridos. Las jabalinas estarán hincadas a una profundidad no menor de 1,00m (un metro) del nivel del terreno. En el caso de no obtenerse los niveles de resistencia requeridos se podrán realizar las siguientes tareas:

- Profundizar la ubicación de la jabalina.
- Interconectar la jabalina original con jabalinas adicionales en paralelo, con una separación mínima de 3m entre cada una de ellas, con un conductor de cobre desnudo de una sección mínima de 25mm2 .
- Interconectar las jabalinas entre columnas con un conductor colector común (CPE) de cobre desnudo de una sección mínima de 35mm2 el que estará ubicado en la zanja dispuesta parael tendido de conductores, en forma independiente del neutro. La unión del cable CPE a la jabalina se realizará con una soldadura cuproaluminotérmica o mediante una unión por compresión molecular en frío (13Tn); no se permitirá el uso de tornillo y tuerca u otro procedimiento precario o transitorio.

El conductor de puesta a tierra que corresponde a las columnas del puente, se tenderá por el interior de los caños de acero galvanizado roscado, en forma adyacente a los cables de potencia. Será un conductor aislado en PVC color verde-amarillo, y cuya sección de cobre responderá a la norma IRAM 2281-3 (superior a 16mm2) y unido al conductor desnudo de 35mm2 en las columnas de ambos extremos del puente, solidariamente a una jabalina de puesta a tierra.

La forma de medición de este ítem será por unidad.

INSTALACIÓN ELÉCTRICA EN VESTUARIOS / SANITARIOS

19.17 - Tablero principal en vestuarios / sanitarios

Se instalará un tablero principal en el lugar especificado en planos. Luego se instalará un tablero seccional de distribución. De este último se independizarán los circuitos de tomas e iluminación con posibilidad de ampliación en un 20%. Su posición se indica en los planos.

En el tablero principal, se deberán instalar las Llaves Térmicas Bipolares correspondientes a cada circuito de la instalación, un Disyuntor Diferencial con una capacidad acorde al consumo previsto. Todos los artefactos a instalar deberán corresponder con las normas vigentes.

Todos los materiales serán de reconocida calidad. Las protecciones serán tipo "Sica" o similar. Los cables serán tipo “Pirelliantiflama” o equivalente.

La forma de medición de este ítem será por unidad.

19.18 - Provisión e instalación de boca de iluminación completa en vestuarios / sanitarios

Se instalarán todas las bocas especificadas en los planos, los cuales se colocarán a las

alturas especificadas en los planos de instalaciones eléctricas.

La forma de medición será por unidad.

19.19 – Provisión y colocación de boca de tomacorrientes completa en vestuarios/sanitarios

Se ejecutará el proyecto y se proveerán las canalizaciones, accesorios y cableado para la instalación. La cantidad y distribución de bocas y circuitos de iluminación y tomacorrientes se harán de acuerdo a la indicación de los planos y a las reglamentaciones en vigencia que estipulan los criterios básicos.

Cañerías y accesorios embutidos

Se entiende por cañerías embutidas a aquellas que se instalen empotradas en los muros. Los caños a proveer serán del tipo liviano, corrugado, flexible, no propagante de llama, de policloruro de vinilo (P.V.C.). Las medidas de diámetros serán de acuerdo a lo establecido por las Reglamentaciones. El diámetro mínimo de cañería a utilizar será de 3/4". Se colocarán con radio de curvatura admisible entre caja y caja, no debiendo en ningún caso formar ángulos rectos o menores a 90°. Se utilizará mortero de cemento MC 1:3 para su fijación, no admitiéndose la utilización de tacos de madera u otro tipo de anclaje. Las cañerías serán continuas entre cajas de salida o cajas de gabinete o cajas de pase, de forma tal que el sistema sea eléctricamente continuo en toda su extensión. En todos los casos en los que la longitud de las canalizaciones excedieran los 9 mts. se colocarán cajas de pase, modulando dicha longitud.

Cajas

Las cajas destinadas a centros, tomas de corriente, brazos, llaves de efecto, derivaciones, pase o inspecciones, serán de acero estampado de una sola pieza, galvanizadas, tipo semipesados.

Serán de tipo que corresponda al diámetro de la cañería que se usa en instalación con un espesor mínimo de pared de 1,5 mm pero sus dimensiones estarán acondicionadas a las necesidades, cantidad y diámetro de las cañerías que a ellas concurren o según lo indicado enlos planos.

Todas las cajas estarán constituidas por cuerpo y tapa. Las alturas de montaje de las cajas serán determinadas por la Inspección de Obra. No todas las cajas necesarias están indicadas en planos, por lo cual, la cantidad de las mismas deberá ser considerada por el Contratista.

Conductores

Se proveerán y colocarán los conductores con las secciones indicadas en los planos. La totalidad de los conductores serán de cobre, con aislación del tipo antillama en P.V.C. (VN 2000) de “Prysmian” o equivalentes, no propagador de la llama, de baja emisión de gases tóxicos, tipo extra flexible y responderán a las normas IRAM. La sección mínima será de 2,5 mm² y de marca reconocida tipo “Pirelliantiflama” o equivalente. Serán provistos en obra en envoltura de origen, no permitiéndose el uso de remanentes de otras obras o de rollosincompletos.

La forma de medición de este ítem será por unidad.

19.20 - Provisión y colocación de artefactos de iluminación LED cuadrados tipo plafón de embutir/aplicar (según cielorraso) de 29x29cm 24w en color blanco para baños y cocinas en vestuarios / sanitarios

La Empresa deberá proveer y colocar con arreglo a su fin todos los artefactos que corresponden según indicaciones de la Inspección de Obra, a saber:

- Artefactos Tipo plafón de embutir/aplicar LED de 24w de, incluye lámpara en color blanco en baños y cocinas.

- Artefactos de iluminación LED aplique bidireccional de pared de 12w de exterior en color negro para fachadas

Se efectuará el conexionado y la colocación de la totalidad de los artefactos de iluminación, llaves de punto y tomacorrientes serán tipo “Kalop Civil” o similar.

La forma de medición de este ítem será por unidad.

19.21 - Provisión y colocación de artefactos de iluminación LED aplique bidireccional de pared de 12w de exterior en color negro para fachadas en vestuarios / sanitarios

La Empresa deberá proveer y colocar con arreglo a su fin todos los artefactos que corresponden según indicaciones de la Inspección de Obra, a saber:

- Artefactos Tipo plafón de embutir/aplicar LED de 24w de, incluye lámpara en color blanco en

baños y cocinas.

- Artefactos de iluminación LED aplique bidireccional de pared de 12w de exterior en color negro para fachadas

Se efectuará el conexionado y la colocación de la totalidad de los artefactos de iluminación, llaves de punto y tomacorrientes serán tipo “Kalop Civil” o similar.

La forma de medición de este ítem será por unidad.

19.22 – Provisión y colocación de cañería y caja p/TE en vestuarios/sanitarios

Se colocará una boca de teléfono, según indican los planos. Todos los elementos serán provistos en condiciones de funcionamiento.

La forma de medición de este ítem será por metro lineal

19.23 – Provisión y colocación de timbre pulsador y campanilla en vestuarios/sanitarios

Se colocará un timbre con un pulsador al frente del edificio y la caja correspondiente con su campanilla en el ambiente cocina.
La forma de medición de este ítem será por unidad.

19.24 - Provisión y colocación de bomba presurizadora, según cálculo. Incluye flotante automático en vestuarios / sanitarios

Se proveerá una bomba elevadora de agua para el tanque cisterna. A la cual se le realizara una base de hormigón para que reciba las vibraciones mecánicas de la misma, así como también la instalación eléctrica (toma y tendido) necesario para su funcionamiento. Se hará la conexión de un tablero particular, el cual deberá contener una llave termomagnética de corte del suministro eléctrico. El mismo estará ubicado sobre la pared lateral contiguo a la electrobomba.
La forma de medición de este ítem será por unidad.

19.25 - Provisión y colocación de termotanque eléctrico de 120lts tipo BGH en vestuarios / sanitarios

Se procederá a colocar en la cocina, un termotanque eléctrico de 120 lts, con sus respectivasllaves de paso y tomacorriente, todo de primera marca reconocida en plaza.
El contratista deberá presentar muestras del producto previo a su colocación para la aprobación de calidad y color.
La forma de medición de este ítem será por unidad.

Aire Acondicionado

19.26 - Provisión de equipos de aire acondicionado Split Inverter Frio/Calor 2250kcal/h con sensores ambientales de temperatura en vestuarios / sanitarios

Se procederá a proveer y colocar un aire acondicionado frio/calor Split de 2250 frigorías tipo BGH o similar con sensores ambientales de temperatura. Todos los artefactos deberán estar aprobados por la inspección.
La forma de medición de este ítem será por unidad.

19.27 - Ejecución de canalización de desagües para equipos de aire acondicionado en vestuarios / sanitarios

Se ejecutará la canalización de desagües para los equipos de aire acondicionado.La

forma de medición de este ítem será metro lineal.

19.28 - Provisión y colocación de tendido eléctrico independiente para equipos de aire acondicionado, incluye incidencia en tablero general y seccional en vestuarios / sanitarios

Se procederá a proveer y colocar el tendido eléctrico independiente para equipos de aire acondicionado, incluyendo incidencia en tablero general y seccional. Todos los materiales a utilizar deberán ser autorizados y aprobados previamente por la inspección de obra.
La forma de medición de este ítem será por metro lineal.

INSTALACIÓN ELÉCTRICA EN ADMINISTRACIÓN

19.29 - Tablero principal en administración

Se instalará un tablero principal en el lugar especificado en planos. Luego se instalará un tablero seccional de distribución. De este último se independizarán los circuitos de tomas e iluminación con posibilidad de ampliación en un 20%. Su posición se indica en los planos.

En el tablero principal, se deberán instalar las Llaves Térmicas Bipolares correspondientes a cada circuito de la instalación, un Disyuntor Diferencial con una capacidad acorde al consumo previsto. Todos los artefactos a instalar deberán corresponder con las normas vigentes.

Todos los materiales serán de reconocida calidad. Las protecciones serán tipo "Sica" o similar. Los cables serán tipo “Pirelli antiflama” o equivalente.

La forma de medición de este ítem será por unidad.

19.30 - Provisión e instalación de boca de iluminación completa en administración

Se instalarán todas las bocas especificadas en los planos, los cuales se colocarán a las alturas especificadas en los planos de instalaciones eléctricas. La forma de medición será por unidad.

19.31 - Provisión e instalación de boca de tomacorrientes completa en administración

Se instalarán todas las bocas correspondientes especificadas en los planos, los cuales se colocarán a las alturas especificadas en los planos de instalaciones eléctricas. En cuanto a la cantidad de tomas por boca se definirá con la inspección. La forma de medición será por unidad.

19.32 - Provisión y colocación de artefactos de iluminación LED cuadrados tipo plafón de embutir/aplicar (según cielorraso) de 29x29cm 24w en color blanco en administración

Deberá de proveerse de artefactos de iluminación del tipo LED. Deberán tener de temperatura de luz entre 3000 K y 5000 K, logrando una sensación de luz neutra. Al elegir el tipo de artefacto deberá presentarse ante la inspección y esta deberá aprobar la elección, de ser rechazada se buscará otro tipo.

La forma de medición será por unidad.

19.33 - Provisión y colocación de artefactos de iluminación LED aplique bidireccional de pared de 12w de exterior en color negro para fachadas en administración

La Empresa deberá proveer y colocar con arreglo a su fin todos los artefactos que corresponden según indicaciones de la Inspección de Obra, a saber:

- Artefactos Tipo plafón de embutir/aplicar LED de 24w de, incluye lámpara en color blanco en baños y cocinas.

Artefactos de iluminación LED aplique bidireccional de pared de 12w de exterior en colornegro para fachadas Se efectuará el conexionado y la colocación de la totalidad de los artefactos de iluminación, llaves de punto y tomacorrientes serán tipo “Kalop Civil” o similar.

La forma de medición será por unidad.

19.34 – Provisión y colocación de cañería y caja p/TE en administración

Se colocará una boca de teléfono, según indican los planos. Todos los elementos serán provistos en condiciones de funcionamiento.

La forma de medición de este ítem será por metro lineal.

19.35 – Provisión y colocación de timbre pulsador y campanilla en administración

Se colocará un timbre con un pulsador al frente del edificio y la caja correspondiente con su campanilla en el ambiente cocina.

La forma de medición de este ítem será por unidad.

19.36 - Provisión y colocación de bomba presurizadora, según cálculo. Incluye flotante automático en administración

Se proveerá una bomba elevadora de agua para el tanque cisterna. A la cual se le realizara una base de hormigón para que reciba las vibraciones mecánicas de la misma, así como también la instalación eléctrica (toma y tendido) necesario para su funcionamiento. Se hará la conexión de un tablero particular, el cual deberá contener una llave termomagnética de corte del suministro eléctrico. El mismo estará ubicado sobre la pared lateral contiguo a la electrobomba.

La forma de medición de este ítem será por unidad.

Cocina Administración

19.37 - Provisión y colocación de termotanque eléctrico de 80lts tipo BGH en administración

Se procederá a proveer y colocar el termotanque eléctrico de 80lts. Tipo BGH según planos.El mismo será de marca reconocida y estará en perfecto estado y funcionamiento.

Aire Acondicionado Administración

DESCRIPCIÓN DE LOS TRABAJOS

La contratista deberá realizar la documentación ejecutiva del proyecto y presentarla ante la inspección de obra previo al inicio de las tareas y con la suficiente antelación para su revisióny aprobación.

Las especificaciones técnicas descriptas en la presente sección servirán de normas generales tanto para la ejecución de las instalaciones eléctricas y de baja tensión, como para la provisión de materiales y elementos para ellas destinados. Todas las instalaciones serán nuevas y conforme a las normas, reglamentos y disposiciones vigentes. Deberán quedar incluidos todos los elementos y tareas necesarias para el correcto funcionamiento de las mismas, aun cuando en el pliego o en los planos no se mencione explícitamente.

Toda la instalación será embutida. En los casos que el proyecto lo requiera, se utilizará cable sintenax subterráneo en su cañero correspondiente.

Los proyectos de tendido de cañerías y cantidad de circuitos serán presentados por el Contratista dentro de los 15 días de iniciada la obra, de acuerdo a las disposiciones legales existentes y en cumplimiento con las normas del ente regulador (E.N.R.E.). Debe considerarse la división en circuitos conforme a dicha normativa, respetando los límites de máxima carga y cantidad de bocas.

Se deberá tener en cuenta las reglamentaciones de la compañía suministradora de energía eléctrica con respecto al factor de potencia a cumplir por la instalación. El factor de potencia en ningún caso, debe ser mayor a 0,85.

Deberán considerarse incluidos en este ítem los trabajos y las provisiones necesarias para efectuar las instalaciones proyectadas en los planos, comprendiendo en general lo siguiente:

a- Fijación de grapas, tacos y demás mano de obra inherente a estos trabajos.

b- provisión y colocación de todas las cañerías, cajas, tuercas y boquillas, conectores, cajasde conexión internas y externas, etc. en general de todos los elementos integrantes de las canalizaciones eléctricas, cualquiera seas sus destinos y características.

c- provisión, colocación y conexión de todos los conductores, elementos de conexión, interruptores, contactores, dispositivos de protección, controladores, etc., y los accesorios que resulten necesarios para la correcta terminación y el perfecto funcionamiento de las mismas de acuerdo a sus fines conforme a entregar las instalaciones completas, y en perfecto estado de funcionamiento, aunque los mismos no estén particularmente mencionados en las especificaciones.

d- todo gasto directo o indirecto conexo con las obras mencionadas, necesarios para entregar las instalaciones completas, bajo tensión en perfecto estado de funcionamiento.

e- toda la mano de obra que demanden las instalaciones, seguros, cargas sociales, viáticos del personal obrero y directivo, mediciones, ensayos, pruebas, fletes, acarreos, carga y descarga de todos los aparatos y materiales integrantes de la instalación.

f- limpieza de obra demandada por sus trabajadores.

Durante la ejecución de los trabajos, el Contratista debe tomar las debidas precauciones para evitar deterioros en las canalizaciones, tableros, accesorios, y demás elementos de las instalaciones que ejecute, como consecuencia de la intervención de otros gremios en la obra, pues la Inspección de Obra no recibirá en ningún caso, trabajos que no se encuentren con sus partes integrantes completas, en perfecto estado de funcionamiento y aspecto.

TRABAJOS RELACIONADOS

El Contratista tendrá la obligación de examinar todos los documentos correspondientes a éstas y otras secciones que aunque no estuvieran estrictamente relacionadas pudieren afectar los trabajos objeto de la presente sección. Es obligación del Contratista conocer las Especificaciones Técnicas del Rubro Electricidad a fin de compatibilizar la calidad de las provisiones, y evitar superposición de prestaciones o falta de las mismas.

MUESTRAS, ENSAYOS E INSPECCIONES

Previo a la iniciación de los trabajos y con tiempo suficiente para permitir su examen, el Contratista someterá a la aprobación de la Inspección de Obra tableros conteniendo muestras de todos los elementos a emplearse en la instalación, las que serán conservadas por ésta como prueba de control y no podrán utilizarse en la ejecución de los trabajos.

Los elementos cuya naturaleza no permita que sean incluidos en el muestrario, deberán ser remitidos como muestra aparte, y en caso que su valor o cualquier otra circunstancia impida que sean conservados como tal, podrán ser instalados en ubicación accesible, de forma tal que sea posible su inspección y sirvan de punto de referencia.

En los casos que esto no sea posible, y la Inspección de Obra lo estime conveniente, se describirán en memorias separadas, acompañadas de folletos y prospectos ilustrativos o de cualquier otro dato que se estime necesario para su mejor conocimiento.

Deberá tenerse en cuenta que tanto la presentación de muestras como la aprobación de las mismas por la Inspección de Obra, no eximen al Contratista de su responsabilidad por la calidad y demás requerimientos técnicos establecidos explícitamente en las especificaciones y en los planos de proyecto.

ENTREGA Y ALMACENAMIENTO

Los equipos se entregarán en obra con embalajes que garanticen un grado de protección apropiado. El almacenaje de todo equipamiento eléctrico deberá realizarse en locales cerradosy con un bajo grado de humedad y polvo. El Contratista deberá elevar a la Inspección de Obra para su aprobación los detalles de almacenamiento de todos los equipos involucrados. El almacenamiento se efectuará de acuerdo a los términos del procedimiento instrumentado enel Manual de Calidad de la Obra, de aplicación al rubro.

La forma de medición de este ítem será por unidad.

19.38 - Provisión de equipos de aire acondicionado Split Invertener Frio/Calor 2250kcal/h con sensores ambientales de temperatura en administración

Se procederá a proveer y colocar un aire acondicionado frio/calor Split de 2250 frigorías tipo BGH o similar con sensores ambientales de temperatura. Todos los artefactos deberán estar aprobados por la inspección.

La forma de medición de este ítem será por unidad.

19.39 - Ejecución de canalización de desagües para equipos de aire acondicionado en administración

Se ejecutará la canalización de desagües para los equipos de aire acondicionado.La

forma de medición de este ítem será por metro lineal.

19.40 - Provisión y colocación de tendido eléctrico independiente para equipos de aire acondicionado, incluye incidencia en tablero general y seccional en administración

Se procederá a proveer y colocar el tendido eléctrico independiente para equipos de aire acondicionado, incluyendo incidencia en tablero general y seccional. Todos los materiales a utilizar deberán ser autorizados y aprobados previamente por la inspección de obra.
La forma de medición de este ítem será por metro lineal.

INSTALACIÓN ELÉCTRICA EN SUM

19.41 - Tablero principal en SUM

Se instalará un tablero principal en el lugar especificado en planos. Luego se instalará un tablero seccional de distribución. De este último se independizarán los circuitos de tomas e iluminación con posibilidad de ampliación en un 20%. Su posición se indica en los planos.

En el tablero principal, se deberán instalar las Llaves Térmicas Bipolares correspondientes a cada circuito de la instalación, un Disyuntor Diferencial con una capacidad acorde al consumo previsto. Todos los artefactos a instalar deberán corresponder con las normas vigentes.

Todos los materiales serán de reconocida calidad. Las protecciones serán tipo "Sica" o similar. Los cables serán tipo “Pirelli antiflama” o equivalente.

La forma de medición de este ítem será por unidad.

19.42 - Provisión e instalación de boca de iluminación completa para SUM

Se instalarán todas las bocas especificadas en los planos, los cuales se colocarán a las alturas especificadas en los planos de instalaciones eléctricas.

La forma de medición será por unidad.

19.43 - Provisión e instalación de boca de tomacorrientes completa en SUM

Se instalarán todas las bocas especificadas en los planos, los cuales se colocarán a las alturas especificadas en los planos de instalaciones eléctricas.

La forma de medición será por unidad.

19.44 - Provisión y colocación de artefactos de iluminación LED cuadrados tipo plafón de embutir/aplicar (según cielorraso) de 29x29cm 60w en color blanco para sum

Deberá de proveerse de artefactos de iluminación del tipo LED. Deberán tener de temperatura de luz entre 3000 K y 5000 K, logrando una sensación de luz neutra. Al elegir el tipo de artefacto deberá presentarse ante la inspección y esta deberá aprobar la elección, de ser rechazada se buscará otro tipo.

La forma de medición será por unidad.

19.45 - Provisión y colocación de artefactos de iluminación LED cuadrados tipo plafón de embutir/aplicar (según cielorraso) de 29x29cm 24w en color blanco para baños y cocinas para SUM

La Empresa deberá proveer y colocar con arreglo a su fin todos los artefactos que corresponden según indicaciones de la Inspección de Obra, a saber:

- Artefactos Tipo plafón de embutir/aplicar LED de 24w de, incluye lámpara en color blanco en baños y cocinas.

- Artefactos de iluminación LED aplique bidireccional de pared de 12w de exterior en color negro para fachadas

Se efectuará el conexionado y la colocación de la totalidad de los artefactos de iluminación, llaves de punto y tomacorrientes serán tipo “Kalop Civil” o similar.

La forma de medición será por unidad.

19.46 - Provisión y colocación de artefactos de iluminación LED aplique bidireccional de pared de 12w de exterior en color negro para fachadas en SUM

La Empresa deberá proveer y colocar con arreglo a su fin todos los artefactos que corresponden según indicaciones de la Inspección de Obra, a saber:

- Artefactos Tipo plafón de embutir/aplicar LED de 24w de, incluye lámpara en color blanco en baños y cocinas.

- Artefactos de iluminación LED aplique bidireccional de pared de 12w de exterior en color negro para fachadas

Se efectuará el conexionado y la colocación de la totalidad de los artefactos de iluminación, llaves de punto y tomacorrientes serán tipo “Kalop Civil” o similar.

La forma de medición será por unidad.

19.47 - Provisión y colocación de artefactos de iluminación LED tipo aplique de exteriorde 24w en color negro para semi-cubierto en SUM

Se procederá a proveer y colocar artefactos de iluminación LED tipo aplique de exterior de24w en color negro para semi-cubierto según planos adjuntos y de buena calidad.

La forma de medición será por unidad

19.48 – Provisión y colocación de cañería y caja p/TE en SUM

Se colocará una boca de teléfono, según indican los planos. Todos los elementos serán provistos en condiciones de funcionamiento.

La forma de medición de este ítem será por metro lineal.

19.49 – Provisión y colocación de timbre pulsador y campanilla en SUM

Se colocará un timbre con un pulsador al frente del edificio y la caja correspondiente con su campanilla en el ambiente cocina.

La forma de medición de este ítem será por unidad.

19.50 - Provisión y colocación de bomba presurizadora, según cálculo. Incluye flotante automático en SUM

Se proveerá una bomba elevadora de agua para el tanque cisterna. A la cual se le realizara una base de hormigón para que reciba las vibraciones mecánicas de la misma, así como también la instalación eléctrica (toma y tendido) necesario para su funcionamiento. Se hará la conexión de un tablero particular, el cual deberá contener una llave termomagnética de corte del suministro eléctrico. El mismo estará ubicado sobre la pared lateral contiguo a la electrobomba.

La forma de medición de este ítem será por unidad.

19.51 - Provisión y colocación de termotanque eléctrico de 120lts tipo BGH en SUM

Se procederá a proveer y colocar el termotanque eléctrico de 120lts. Tipo BGH según planos. El mismo será de marca reconocida y estará en perfecto estado y funcionamiento.

La forma de medición de este ítem será por unidad

Aire Acondicionado

19.52 - Provisión de equipos de aire acondicionado Split Inverter Frío/Calor 15000kcal/h con sensores ambientales de temperatura en SUM

Se procederá a proveer y colocar un aire acondicionado frio/calor Split de 2250 frigorías tipo BGH o similar con sensores ambientales de temperatura. Todos los artefactos deberán estar aprobados por la inspección.

La forma de medición de este ítem será por unidad.

19.53 - Ejecución de canalización de desagües para equipos de aire acondicionado, en SUM

Se ejecutará la canalización de desagües para los equipos de aire acondicionado.La

forma de medición de este ítem será metro lineal.

19.54 - Provisión y colocación de tendido eléctrico independiente para equipos de aire acondicionado, incluye incidencia en tablero general y seccional en SUM

Se procederá a proveer y colocar el tendido eléctrico independiente para equipos de aire acondicionado, incluyendo incidencia en tablero general y seccional. Todos los materiales a utilizar deberán ser autorizados y aprobados previamente por la inspección de obra.
La forma de medición de este ítem será por metro lineal

INSTALACIÓN ELÉCTRICA EN PILETA DESCUBIERTA

19.55 - Tablero - SECCIONAL BOMBAS - pozo de bombeo completo según calculo para pileta descubierta

Se llevará a cabo la provisión y colocación de tablero general de distribución de energía en la sala de máquinas para bombas, incluye: Gabinete, seccionador compacto 4x400Amp, distribuidor de 4 barras 4x400 Amp., según cálculo realizado por la empresa y aprobado por la inspección de obra.

Se ejecutarán las canalizaciones y cableados para la conexión que resulten necesarios parasu correcto funcionamiento y ajustándose a las normas en vigencia y especificaciones técnicas generales, quedando a responsabilidad de la empresa el funcionamiento óptimo del mismo.

El Contratista realizará la verificación de medida, ángulos y niveles del terreno antes de realizar su oferta, debiendo adsorber cualquier diferencia o discrepancia con la realidad.Cualquier variación advertida por la empresa podrá ser modificada en la oferta, de no adherir aesta opción no se admitirá variación de ningún tipo. La empresa deberá realizar las tareas complementarias y necesarias, con el fin de llevar a cabo el objeto de esta licitación, sin que esto significara alguna variación del valor de contrato.

Todas las especificaciones expresadas en la licitación, se consideran las mínimas a utilizar, debiendo recalcular y absorber diferencias o discrepancias que pueda tener en cada uno de los ítems para cumplir con los dimensionamientos finales y reglamentos vigentes. Todas las medidas serán verificadas en obra.

La forma de medición de este ítem será por unidad.

19.56 - Tablero Seccional- ILUMINACION Y TOMAS completo según calculo para sala de máquinas

Se instalará un tablero principal en el lugar especificado en planos. Luego se instalará un tablero seccional de distribución. De este último se independizarán los circuitos de tomas e iluminación con posibilidad de ampliación en un 20%. Su posición se indica en los planos.

En el tablero principal, se deberán instalar las Llaves Térmicas Bipolares correspondientes a cada circuito de la instalación, un Disyuntor Diferencial con una capacidad acorde al consumo previsto. Todos los artefactos a instalar deberán corresponder con las normas vigentes.

Todos los materiales serán de reconocida calidad. Las protecciones serán tipo "Sica" o similar. Los cables serán tipo “Pirelliantiflama” o equivalente.

La forma de medición de este ítem será por unidad.

19.57 - Provisión e instalación de boca de iluminación completa para sala de máquinas

Se instalarán todas las bocas especificadas en los planos, los cuales se colocarán a las alturas especificadas en los planos de instalaciones eléctricas. La forma de medición será por unidad.

19.58 - Provisión e instalación de boca de tomacorrientes completa para sala de máquinas

Se ejecutará el proyecto y se proveerán las canalizaciones, accesorios y cableado para la instalación. La cantidad y distribución de bocas y circuitos de iluminación y tomacorrientes se harán de acuerdo a la indicación de los planos y a las reglamentaciones en vigencia que estipulan los criterios básicos.

Cañerías y accesorios embutidos

Se entiende por cañerías embutidas a aquellas que se instalen empotradas en los muros. Los caños a proveer serán del tipo liviano, corrugado, flexible, no propagante de llama, de policloruro de vinilo (P.V.C.). Las medidas de diámetros serán de acuerdo a lo establecido por las Reglamentaciones. El diámetro mínimo de cañería a utilizar será de 3/4". Se colocarán con radio de curvatura admisible entre caja y caja, no debiendo en ningún caso formar ángulos rectos o menores a 90°. Se utilizará mortero de cemento MC 1:3 para su fijación, no admitiéndose la utilización de tacos de madera u otro tipo de anclaje. Las cañerías serán continuas entre cajas de salida o cajas de gabinete o cajas de pase, de forma tal que el sistema sea eléctricamente continuo en toda su extensión. En todos los casos en los que la longitud de las canalizaciones excedieran los 9 mts. se colocarán cajas de pase, modulando dicha longitud.

Cajas

Las cajas destinadas a centros, tomas de corriente, brazos, llaves de efecto, derivaciones, pase o inspecciones, serán de acero estampado de una sola pieza, galvanizadas, tipo semipesados.

Serán de tipo que corresponda al diámetro de la cañería que se usa en instalación con un espesor mínimo de pared de 1,5 mm pero sus dimensiones estarán acondicionadas a las necesidades, cantidad y diámetro de las cañerías que a ellas concurren o según lo indicado enlos planos.

Todas las cajas estarán constituidas por cuerpo y tapa. Las alturas de montaje de las cajas serán determinadas por la Inspección de Obra. No todas las cajas necesarias están indicadas en planos, por lo cual, la cantidad de las mismas deberá ser considerada por el Contratista.

Conductores

Se proveerán y colocarán los conductores con las secciones indicadas en los planos. La totalidad de los conductores serán de cobre, con aislación del tipo antillama en P.V.C. (VN 2000) de "Prysmian" o equivalentes, no propagador de la llama, de baja emisión de gases tóxicos, tipo extra flexible y responderán a las normas IRAM. La sección mínima será de 2,5 mm² y de marca reconocida tipo "Pirelliantiflama" o equivalente. Serán provistos en obra en envoltura de origen, no permitiéndose el uso de remanentes de otras obras o de rollosincompletos.

La forma de medición de este ítem será por unidad.

19.59 - Provisión y colocación de artefactos de iluminación LED cuadrados tipo plafón de embutir/aplicar (según cielorraso) de 29x29cm 24w en color blanco para sala de máquinas

La Empresa deberá proveer y colocar con arreglo a su fin todos los artefactos que corresponden según indicaciones de la Inspección de Obra, a saber:

- Artefactos Tipo plafón de embutir/aplicar LED de 24w de, incluye lámpara en color blanco en baños y cocinas.

Se efectuará el conexionado y la colocación de la totalidad de los artefactos de iluminación, llaves de punto y tomacorrientes serán tipo "Kalop Civil" o similar.

La forma de medición de este ítem será por unidad.

19.60 – Provisión y colocación de sistemas de filtrado: Conexión eléctrica completa de sistema de inyección de agua y filtros. Incluye tablero principal. Incluye: - Gabinete 600x400mm – 3 disyuntores tetrapolares – 1 Llave general – 3 guarda motor – 3 contactores – 3 Selectoras de fase para pileta descubierta

- Gabinete 600x400 mm
- 3 Disyuntores tetrapolares
- 1 Llave general
- 3 Guarda motor
- 3 Contactores
- 3 Selectoras de fas

Se llevará a cabo la conexión eléctrica del sistema de inyección de agua y filtros: Gabinete, disyuntores tetrapolares, llave general, llave guarda motores, Contactores y selectoras de fase según cálculo realizado por la empresa y aprobado por la inspección de obra. El mismo será encargado de distribuir la energía al sistema de inyección y filtrado de agua de la piscina. Los elementos contemplados en la conexión del sistema de inyección de agua y filtrado se consideran como mínimos, cualquier diferencia o discrepancia con lo solicitado por calculo deberá ser absorbido dentro de la oferta realizada por la empresa. Se ejecutarán las canalizaciones y cableados para la conexión que resulten necesarios para su correcto funcionamiento y ajustándose a las normas en vigencia y especificaciones técnicas generales, quedando a responsabilidad de la empresa el funcionamiento óptimo del mismo

El Contratista realizará la verificación de medida, ángulos y niveles del terreno antes de realizarsu oferta, debiendo adsorber cualquier diferencia o discrepancia con la realidad. Cualquier variación advertida por la empresa podrá ser modificada en la oferta, de no adherir aesta opciónno se admitirá variación de ningún tipo. La empresa deberá realizar las tareas complementariasy necesarias, con el fin de llevar a cabo el objeto de esta licitación, sin que esto significara algunavariación del valor de contrato.

FOLIO

Todas las especificaciones expresadas en la licitación, se consideran las mínimas a utilizar, debiendo recalcular y absorber diferencias o discrepancias que pueda tener en cada uno delos ítems para cumplir con los dimensionamientos finales y reglamentos vigentes. Todas lasmedidas serán verificadas en obra.

La forma de medición de este ítem será por unidad.

20- SECTOR JUEGOS

20.1- Ejecución de solado de goma

Se procederá a proveer y colocar el solado de goma en el sector de juegos especificado en los planos. Deberá poseer una terminación prolija, sobretodo tener especial cuidado en las uniones.

La forma de medición de este ítem será m2.

20.2- Provisión y colocación de Juego mangrullo selva una torre

Se procederá a proveer y colocar el juego mangrullo el cual se conforma por una plataforma de chapa de 1.2mm de espesor reforzada y de superficie antideslizante. La plataforma se encontrara elevada a 0.80m del nivel del piso, soportada por 4 (cuatro) patas de caño de Ø2 ½"x 2mm de espesor. En el extremo inferior de las patas deberá haber agujeros con remaches para poder sujetarlas al piso mediante bulones.

La terminación será prolija y adecuada; asegurando calidad, durabilidad y seguridad de los mismos. No deben poseer bordes filosos.

La forma de medición de este ítem será por unidad.

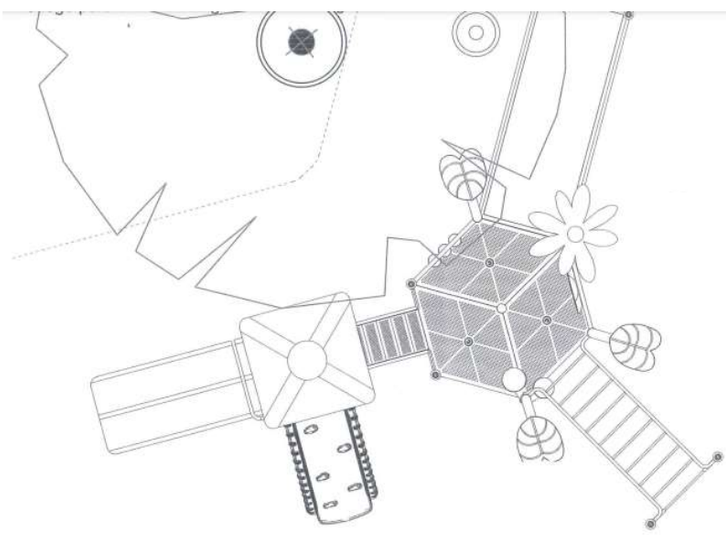

OSCAR GUTIERREZ
Director de Planeamiento y Vivienda
Secretaría Obras y Servicios Públicos
MUNICIPALIDAD DE AVELLANEDA

20.3- Provisión y colocación de Pórtico 4 hamacas Integrador

Se procederá a proveer y colocar los distintos tipos de juegos mencionados en el sector de juegos, teniendo una terminación prolija y adecuada; asegurando calidad, durabilidad y seguridad de los mismos. No deben poseer bordes filosos.

La forma de medición de este ítem será por unidad.

20.4- Provisión y colocación de Juego de vanguardia Treep chico

Se procederá a proveer y colocar el juego de vanguardia Treep chico el cual se conforma por redes trepadoras que se combinan con caños estructurales curvados creando formas libres, combinando curvas helicoidales, orgánicas con líneas rectas. Caracteristicas técnicas:

- Caños: conformado estructuralmente con caños rolados y doblados. Principales de Ø4 ½" x 2mm y 3" x 3,2mm. Secundarios de 2" x 3,2mm y 1" x 1,6mm.
- Soga: cuerda de doble torque con núcleo de acero inoxidable recubierta por trenzas de hilo (5 almas exteriores y una interior), que aporta mayor flexibilidad, fuerza, suavidad y ductilidad. Diámetro general 16mm. Color de sogas posibles: rojo - gris - negro.

La terminación será prolija y adecuada; asegurando calidad, durabilidad y seguridad de los mismos. No deben poseer bordes filosos.

La forma de medición de este ítem será por unidad.

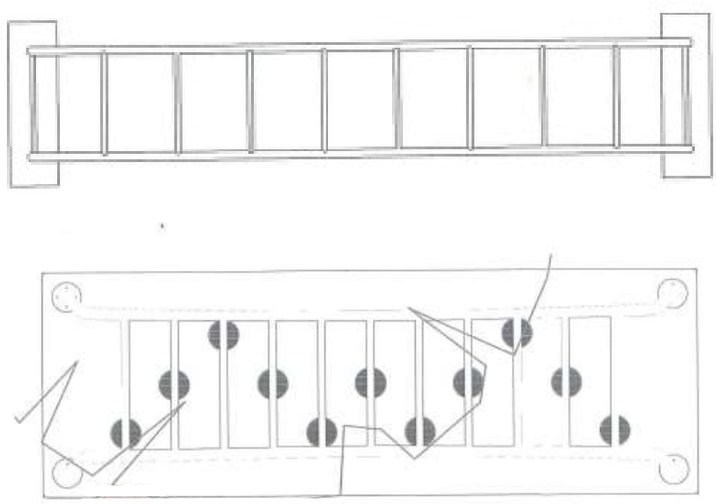

DETALLE DE INSTALACION

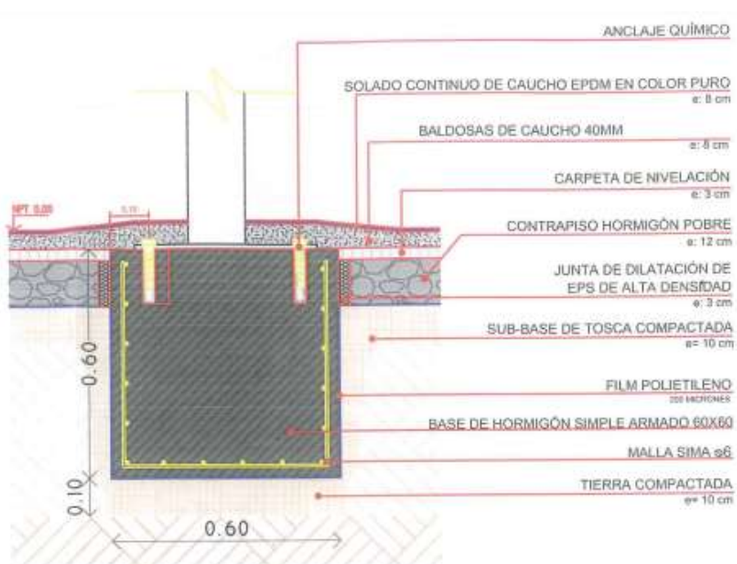

OSCAR GUTIERREZ
Director de Planeamiento y Vivienda
Secretaría Obras y Servicios Públicos
MUNICIPALIDAD DE AVELLANEDA

20.5- Provisión y colocación sube y baja doble

Se procederá a proveer y colocar el sube y baja doble que se compone por sube y baja simples emplazados en paralelo. La columna está conformada por 2 caños de acero de Ø 2” que se extienden unos 700mm por debajo del nivel de piso para generar una dado de cimentación, lo que permite una adecuada y firme instalación. La columna se une por medio de una columna Mig Mag, además de contar con un trabajo que evita el atrapamiento de dedos. Además cuentacon un (1) larguero conformado con caño de acero de Ø 2” liviano y curvado. Los asideros y lossoportes de impacto anatrapamiento se conforman con caño de acero de Ø1 ½” x 2mm de espesor. Los dos (2) asientos serán de plástico rotomodelado.

La terminación será prolija y adecuada; asegurando calidad, durabilidad y seguridad de los mismos. No deben poseer bordes filosos.

La forma de medición de este ítem será por unidad.

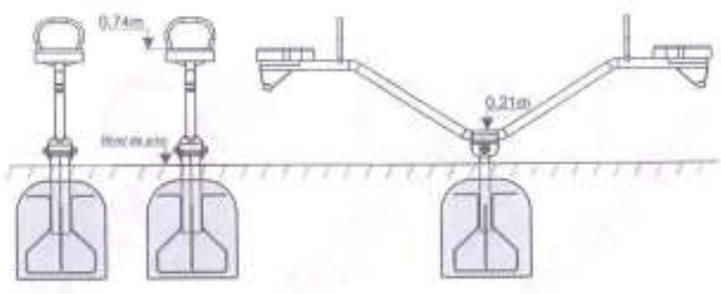

20.6- Provisión y colocación trepador árbol

Se procederá a proveer y colocar los distintos tipos de juegos mencionados en el sector de juegos, teniendo una terminación prolija y adecuada; asegurando calidad, durabilidad y seguridad de los mismos. No deben poseer bordes filosos.

La forma de medición de este ítem será por unidad.

20.7- Provisión y colocación de calesita roto moldeo

Se procederá a proveer y colocar los distintos tipos de juegos mencionados en el sector de juegos, teniendo una terminación prolija y adecuada; asegurando calidad, durabilidad y seguridad de los mismos. No deben poseer bordes filosos.

La forma de medición de este ítem será por unidad.

OSCAR GUTIERREZ
Director de Planeamiento y Vivienda
Secretaría Obras y Servicios Públicos
MUNICIPALIDAD DE AVELLANEDA

FOLIO

21- FORESTACIÓN

21.1- Provisión y colocación de árbol acer saccharinum 3m

Se deberá proveer y colocar las plantas y árboles especificados anteriormente según planos.La forma de medición de este ítem será por unidad.

21.2- Provisión y colocación de árbol ciprés leylandi

Se deberá proveer y colocar las plantas y árboles especificados anteriormente según planos.La forma de medición de este ítem será por unidad.

21.3- Provisión y colocación de árbol jacarandá mimosifolia 3m

Se deberá proveer y colocar las plantas y árboles especificados anteriormente según planos.La forma de medición de este ítem será por unidad.

21.4 - Provisión y colocación de semillas de césped gramilla

Se deberá proveer y colocar las plantas y árboles especificados anteriormente según planos.La forma de medición de este ítem será por m2.

21.5- Provisión y colocación de gaura blanca

Se deberá proveer y colocar las plantas y árboles especificados anteriormente según planos.La forma de medición de este ítem será por unidad.

21.6- Provisión y colocación de penisetum rubra

Se deberá proveer y colocar las plantas y árboles especificados anteriormente según planos.La forma de medición de este ítem será por unidad.

21.7- Provisión y colocación de ruella mexicana

Se deberá proveer y colocar las plantas y árboles especificados anteriormente según planos.La forma de medición de este ítem será por unidad.

21.8- Provisión y colocación de lavanda

Se deberá proveer y colocar las plantas y árboles especificados anteriormente según planos.La forma de medición de este ítem será por unidad.

22- MOBILIARIO

22.1- Provisión y colocación de banco morón

Se deberá proveer y colocar los bancos morón ubicados en todo el predio según planos adjuntos. Los mismos deberán ser de buena calidad.

La forma de medición de este ítem será por unidad.

OSCAR GUTIERREZ
Director de Planeamiento y Vivienda
Secretaría Obras y Servicios Públicos
MUNICIPALIDAD DE AVELLANEDA

FOLIO

23— VARIOS

23.1- Provisión y colocación de Escalera de 0,53m de ancho con caño de acero inoxidable de 2” y 4 peldaños en piscina

Se proveerán y colocarán escaleras de salida de 4 escalones con insertos antideslizantes, laterales y peldaños en acero inoxidable. Incluye 2 anclajes Según sus dimensiones, deberá garantizar resistencia anticorrosiva, y repuestos en caso de necesitar reemplazo de sus partes.

El Contratista realizará la verificación de medida, ángulos y niveles del terreno antes de realizarsu oferta, debiendo adsorber cualquier diferencia o discrepancia con la realidad. Cualquier variación advertida por la empresa podrá ser modificada en la oferta, de no adherir esta opciónno se admitirá variación de ningún tipo. La empresa deberá realizar las tareas complementariasy necesarias, con el fin de llevar a cabo el objeto de esta licitación, sin que esto significara alguna variación del valor de contrato.

Todas las especificaciones expresadas en la licitación, se consideran las mínimas a utilizar, debiendo recalcular y absorber diferencias o discrepancias que pueda tener en cada uno de losítems para cumplir con los dimensionamientos finales y reglamentos vigentes. Todas lasmedidas serán verificadas en obra.

La forma de medición de este ítem será por unidad.

OSCAR GUTIERREZ
Director de Planeamiento y Vivienda
Secretaría Obras y Servicios Públicos
MUNICIPALIDAD DE AVELLANEDA

MUNICIPALIDAD DE AVELLANEDA

SECRETARÍA DE OBRAS Y SERVICIOS PÚBLICOS

Dirección de Planeamiento y Vivienda

UBICACIÓN: Canal Sarandi y Au. Bs.As-La Plata - Avellaneda

avellaneda VIVAMOS MEJOR

FOLIO

CONSTRUCCION DE CAMPING MUNICIPAL

PLANILLA DE CÓMPUTO Y PRESUPUESTO

ÍTEM	DESIGNACIÓN	U/M	Cant.	PRECIO	TOTAL
1	**TAREAS PRELIMINARES**				
1.1	Cartel de Obra 2,66 m x 4,00 m	gl	1.00		
	SUB TOTAL ÍTEM 1				
2	**MOVIMIENTO DE SUELOS**				
2.1	Limpieza y nivelacion de terreno en espacios descubiertos	m2	29,408.62		
2.2	Excavacion manual para pilotines incluye carga de volquetes en espacios descubiertos	m3	16.00		
2.3	Provision y colocacion de suelo seleccionado y compactado con capacidad drenante - Espesor 50cm en espacios descubiertos	m3	20,586.03		
2.4	Provision y ejecucion de sub-base rasante, entoscado - incluye Apisonado + tosca 3 capas de 10cm(30cm) en rampa de acceso en espacios descubiertos	m3	553.99		
2.5	Provision y colocacion de suelo vegetal, rico en carga organica - Espesor 30cm en espacios descubiertos	m3	8,321.11		
2.6	Provision y ejecucion de sub-base rasante, entoscado - incluye Apisonado + tosca 3 capas de 10cm en estacionamiento de espacios descubiertos	m3	1,410.32		
2.7	Provision y ejecucion de sub-base rasante, entoscado - incluye Apisonado + tosca 3 capas de 10 cm en circulaciones exteriores en espacios descubiertos	m3	973.63		
2.8	Provision y ejecucion de sub-base rasante, entoscado - incluye Apisonado + tosca 2 capas de 10cm en canchas de futbol 5 en espacios descubiertos	m3	383.04		
2.9	Provisión y ejecución de sub-base rasante, entoscado - incluye Apisonado + tosca 3 capas de 10cm(30cm) bajo platea en vestuarios / sanitarios	m³	184.38		
2.10	Provisión y ejecución de sub-base rasante, entoscado - incluye Apisonado + tosca 3 capas de 10cm(30cm) bajo platea en administración	m³	79.38		
2.11	Provisión y ejecución de sub-base rasante, entoscado - incluye Apisonado + tosca 3 capas de 10cm(30cm) bajo platea en SUM	m³	348.60		
2.12	Relleno de sector pileta y solarium con tosca (terraplén) Espesor: 1,00m para pileta descubierta	m³	428.32		
2.13	Provisión y ejecución de sub-base rasante, entoscado - incluye Apisonado + tosca 3 capas de 10cm(30cm) bajo platea de Sala de Maquinas	m³	306.25		
2.14	Excavación para Pileta, incluye perforación y depresión de napa freática (incluye alquiler de equipo de bombeo y perforación) para pileta descubierta	m³	625.00		
2.15	Excavacion mecanica hasta 30cm de profundidad para Sala de Maquinas	m³	5.40		
	SUB TOTAL ÍTEM 2				
3	**HORMIGON ARMADO**				
3.1	Tabique de contención perimetral para basamento de reja en hormigón A LA VISTA - Cuantía 60 kg/m3 0,15x1,50m en espacios descubiertos	m³	128.45		
3.2	Pilotines - Cuantía 100 kg/m3 en espacios descubiertos	m³	8.00		
3.3	Viga de encadenado - Cuantia 180 kg/m3 en espacios descubiertos	m³	62.00		
3.4	Realización de Vereda exterior de hormigón peinado - esp: 8 cm en espacios descubiertos	m²	3,477.26		
3.5	Ejecución de Rampa de Hormigón Armado peatonal , e: 8 cm - Con inclinación de 5% compuesta por Malla Ø del 8 (Separación 0,15 x 0,15 mts) - Terminación Superficial en piso de Hormigón Peinado .Incluye muro de contención lateral en espacios descubiertos	m²	550.00		
3.6	Ejecución de Rampa de Hormigón Armado vehicular , e: 21 cm - Con inclinación de 10% compuesta por Malla Ø del 8 (Separación 0,15 x 0,15 mts) - Terminación Superficial en piso de Hormigón Peinado en espacios descubiertos	m²	220.16		
3.7	Construcción de base de hormigón simple para base H8 esp 12cm para estacionamiento en espacios descubiertos	m²	3,270.00		
3.8	Provisión y colocación de pavimento intertrabado de adoquines en estacionamiento incluye arena y cordón de confinamiento en espacios descubiertos	m²	3,270.00		
3.9	Platea de fundación - 35kg/m3 de hierro - e:20cm en vestuarios / sanitarios	m³	87.80		
3.10	Vigas de fundación - cuantía 60kg/m3 en vestuarios / sanitarios	m³	8.00		
3.11	Platea de fundación - 35kg/m3 de hierro - e:20cm en administración	m³	37.80		
3.12	Vigas de fundación - cuantía 60kg/m3 en administración	m³	3.60		
3.13	Platea de fundación - 35kg/m3 de hierro - e:20cm en SUM	m³	161.64		
3.14	Vigas de fundación - cuantía 60kg/m3 en SUM	m³	8.85		
3.15	Columnas en SUM	m³	10.08		
3.16	Vigas de fundación, Refuerzos en Pileta (cuantía mínima Acero 60 kg/m3) para pileta descubierta	m³	6.00		
3.17	Platea de fundación en pileta (cuantía mínima Acero 60 kg/m3) para pileta descubierta	m³	62.50		
3.18	Tabiques (cuantía mínima Acero 80 kg/m3) en pileta descubierta	m³	30.00		
3.19	Construcción de plateas con HºAº hierro del 8 y 0,15m de espesor para pileta descubierta	m³	71.40		

CONSTRUCCION DE CAMPING MUNICIPAL
PLANILLA DE CÓMPUTO Y PRESUPUESTO

ÍTEM	DESIGNACIÓN	U/M	Cant.	PRECIO	TOTAL
3.20	Vigas de fundación (cuantía mínima Acero 60 kg/m3) en sala de maquinas	m³	1.44		
3.21	Platea de fundación (cuantía mínima 35 kg/m3) en sala de maquinas	m³	3.60		
3.22	Encadenado pared bloques de hormigón en sala de maquinas	m³	1.44		
3.23	Columnas (cuantía mínima acero 85 Kg/m3) en sala de maquinas	m³	0.60		
	SUB TOTAL ÍTEM 3				
4	**CONSTRUCCION EN SECO**				
4.1	Provisión y colocación de panelearía. Espesor 20cm - Tabique portante. Perfiles PGC140 y PGU140. Terminación exterior: Sistema EIFS. Terminación interior: placa de roca de yeso tipo Durlock (placa verde en núcleos húmedos) en vestuarios / sanitarios	m²	420.00		
4.2	Provisión y colocación de panelearía. Espesor 15cm - Tabique interior. Perfiles PGC100 y PGU100. Terminación: placa de roca de yeso tipo Durlock (placa verde en núcleos húmedos) en vestuarios / sanitarios	m²	300.00		
4.3	Provisión y colocaciones de estructura para cubierta. Chapa trapezoidal pre pintada Calibre 25. Incluye aislación hidrófuga y térmica de poliuretano; totalidad de canaletas, conductos de desagüe; Cenefas metálicas pre pintadas en vestuarios / sanitarios	m²	410.00		
4.4	Provisión y colocación de panelearía. Espesor 20cm - Tabique portante. Perfiles PGC140 y PGU140. Terminación exterior: Sistema EIFS. Terminación interior: placa de roca de yeso tipo Durlock (placa verde en núcleos húmedos) en administración	m²	151.20		
4.5	Provisión y colocación de panelearía. Espesor 15cm - Tabique interior. Perfiles PGC100 y PGU100. Terminación: placa de roca de yeso tipo Durlock (placa verde en núcleos húmedos) en administración	m²	109.05		
4.6	Provisión y colocaciones de estructura para cubierta. Chapa trapezoidal pre pintada Calibre 25. Incluye aislación hidrófuga y térmica de poliuretano; totalidad de canaletas, conductos de desagüe; Cenefas metálicas pre pintadas en administración	m²	189.00		
4.7	Provisión y colocación de panelearía. Espesor 20cm - Tabique portante. Perfiles PGC140 y PGU140. Terminación exterior: Sistema EIFS. Terminación interior: placa de roca de yeso tipo Durlock (placa verde en núcleos húmedos) en SUM	m²	511.00		
4.8	Provisión y colocación de panelearía. Espesor 15cm - Tabique interior. Perfiles PGC100 y PGU100. Terminación: placa de roca de yeso tipo Durlock (placa verde en núcleos húmedos) en SUM	m²	70.00		
4.9	Provisión y colocaciones de estructura para cubierta. Chapa trapezoidal pre pintada Calibre 25. Incluye aislación hidrófuga y térmica de poliuretano; totalidad de canaletas, conductos de desagüe; Cenefas metálicas pre pintadas en SUM	m²	830.00		
4.10	Provisión y colocación de columnas tubulares redondas en semi-cubierto de acceso en SUM	Unidad	4.00		
	SUB TOTAL ÍTEM 4				
5	**MAMPOSTERIA**				
5.1	Bloque de Hormigón 20x20x40 incluye juntas de dilatación (Sala de Máquinas)	m²	45.00		
	SUB TOTAL ÍTEM 5				
6	**CUBIERTA**				
6.1	Losa de VIGUETA y ladrillo de polietileno expandido con carpeta de compresión de 7cm, malla del 6 en sala de maquinas	m²	18.00		
	SUB TOTAL ÍTEM 6				
7	**AISLACIONES**				
7.1	Film de polietileno bajo platea en vestuarios / sanitarios	m²	266.44		
7.2	Film de polietileno bajo platea en administración	m²	189.00		
7.3	Film de polietileno bajo platea en SUM	m²	890.00		
7.4	Horizontal doble en muros cajon para sala de maquinas	m²	12.96		
7.5	Film de polietileno bajo estructura de Pileta para pileta descubierta	m²	150.00		
7.6	Film de polietileno bajo platea (Sala de Máquinas)	m²	18.00		
7.7	Membrana asfaltica sobre cubierta en sala de maquinas	m²	18.00		
	SUB TOTAL ÍTEM 7				
8	**REVOQUES**				
8.1	Grueso bajo revoque especial tipo Tarquini en sala de maquinas	m²	45.00		
	SUB TOTAL ÍTEM 8				
9	**REVESTIMIENTOS**				

CONSTRUCCION DE CAMPING MUNICIPAL
PLANILLA DE CÓMPUTO Y PRESUPUESTO

ÍTEM	DESIGNACIÓN	U/M	Cant.	PRECIO	TOTAL
9.1	Cerámico 29x59 tipo Cerro Negro en enfermería sobre mesada y en baños, incluye guarda cantos de acero inoxidable cuadrado de 15mm con pestaña en la totalidad de aristas y encuentros. h:0,60m en enfermería - h:2,00m en baños de vestuarios / sanitarios	m²	297.00		
9.2	Revestimiento tipo Tarquini en vestuarios / sanitarios	m²	264.00		
9.3	Perfil buña para fachadas de vestuarios / sanitarios	ml	116.00		
9.4	Cerámico 29x59 tipo Cerro Negro en cocina sobre mesada h:0,60m y en baño h: 2,00m, incluye guarda cantos de acero inoxidable cuadrado de 15mm con pestaña en la totalidad de aristas y encuentros. h:0,60m en administración	m²	17.80		
9.5	Revestimiento tipo Tarquini en administración	m²	151.20		
9.6	Perfil buña para fachadas en administración	ml	44.00		
9.7	Cerámico 29x59 tipo Cerro Negro en cocina sobre mesada H:0,60m y en baño H:2,00m, incluye guarda cantos de acero inoxidable cuadrado de 15mm con pestaña en la totalidad de aristas y encuentros en SUM	m²	10.00		
9.8	Revestimiento tipo Tarquini en SUM	m²	240.00		
9.9	Perfil buña para fachadas en SUM	ml	560.42		
9.10	Revestimiento en pileta (pisos y paredes), incluye base cementicia de nivelación de 2.5cm y revestimiento Liner en pileta descubierta	m²	150.00		
9.11	Revestimiento tipo Tarquini en sala de maquinas	m²	45.00		
	SUB TOTAL ÍTEM 9				

10	CONTRAPISOS, CARPETAS Y SOLADOS				
10.1	Carpeta niveladora bajo piso cerámico en vestuarios / sanitarios	m²	439.00		
10.2	Baldosas tipo Blanino 40x40 modulada espesor 36mm pulida en vestuarios / sanitarios	m²	177.00		
10.3	Porcellanato tipo Cerro Negro símil cemento alisado 60x60cm en vestuarios / sanitarios	m²	262.00		
10.4	Carpeta niveladora bajo piso cerámico en administración	m²	189.00		
10.5	Baldosas tipo loseta granítica Blanino 40x40 modulada espesor 36mm pulida en administración	m²	81.00		
10.6	Porcellanato tipo Cerro Negro símil cemento alisado 60x60cm en administración	m²	108.00		
10.7	Carpeta niveladora bajo piso cerámico en SUM	m²	808.23		
10.8	Baldosas tipo loseta granítica Blanino 40x40 modulada espesor 36mm pulida en SUM	m²	199.00		
10.9	Porcellanato tipo Cerro Negro símil cemento alisado 60x60cm en SUM	m²	630.00		
10.10	Carpeta niveladora bajo loseta antideslizante atermica (Solarium) en pileta descubierta	m²	476.00		
10.11	Cemento alisado con helicóptero y endurecedor de cuarzo 5cm (Sala de Maquinas)	m²	18.00		
10.12	Solado perimetral de loseta antideslizante atérmica en pileta descubierta	m²	476.00		
	SUB TOTAL ÍTEM 10				

11	CIELORRASOS				
11.1	Cielorraso suspendido de placa de roca de yeso tipo Durlock (placa común) H: 3.00m. Incluye buña perimetral en vestuarios / sanitarios	m²	42.60		
11.2	Cielorraso suspendido de placa de roca de yeso tipo Durlock con junta tomada (placa verde para núcleos húmedos) H: 3,00m. Incluye buña perimetral en vestuarios / sanitarios	m²	232.38		
11.3	Cielorraso suspendido semi-cubierto, placa cementicia estructura. H:4.00. Incluye buña perimetral en vestuarios / sanitarios	m²	165.00		
11.4	Cielorraso suspendido desmontable con perfilaría de aluminio placas de 60 x 60 en administración	m²	99.90		
11.5	Cielorraso suspendido de placa de roca de yeso tipo Durlock (placa verde para núcleos húmedos) H: 2,60m. Incluye buña perimetral en administración	m²	8.05		
11.6	Cielorraso suspendido semi-cubierto, placa cementicia estructura. H:4.00. Incluye buña perimetral en administración	m²	81.00		
11.7	Cielorraso suspendido de placa de roca de yeso tipo Durlock (placa común) H: 3.00m. Incluye buña perimetral en SUM	m²	512.00		

CONSTRUCCION DE CAMPING MUNICIPAL
PLANILLA DE CÓMPUTO Y PRESUPUESTO

ÍTEM	DESIGNACIÓN	U/M	Cant.	PRECIO	TOTAL
11.8	Cielorraso suspendido de placa de roca de yeso tipo Durlock con junta tomada (placa verde para núcleos húmedos) H: 3,00m. Incluye buña perimetral en SUM	m²	102.11		
11.9	Cielorraso suspendido semi-cubierto, placa cementicia estructura. H:4.00m. Incluye buña perimetral en SUM	m²	194.12		
11.10	Cielorraso suspendido de placa de roca de yeso tipo Durlock (placa común). Incluye buña perimetral para sala de maquinas	m²	18.00		
	SUB TOTAL ÍTEM 11				

12	PINTURAS				
12.1	Al látex interior para muros de alto rendimiento tipo Alba en vestuarios / sanitarios	m²	400.00		
12.2	Al látex para cielorraso tipo Alba en vestuarios / sanitarios	m²	450.00		
12.3	Esmalte sintético atióxido para marcos y rejillas 3 en 1 (2 manos) tipo Alba en vestuarios / sanitarios	m²	100.00		
12.4	Esmalte sintético para puertas placa (2 manos) tipo Alba en vestuarios / sanitarios	m²	288.00		
12.5	Al látex interior para muros de alto rendimiento tipo Alba en administración	m²	109.05		
12.6	Al látex para cielorraso tipo Alba en administración	m²	108.00		
12.7	Esmalte sintético atióxido para marcos y rejillas 3 en 1 (2 manos) tipo Alba en administración	m²	30.00		
12.8	Esmalte sintético para puertas placa (2 manos) tipo Alba en administración	m²	72.00		
12.9	Al látex interior para muros de alto rendimiento tipo Alba en SUM	m²	500.00		
12.10	Al látex para cielorraso tipo Alba en SUM	m²	830.00		
12.11	Esmalte sintético atióxido para marcos y rejillas 3 en 1 (2 manos) tipo Alba en SUM	m²	100.00		
12.12	Esmalte sintético para puertas placa (2 manos) tipo Alba en SUM	m²	288.00		
12.13	Látex siliconado sobre muros de Bloque de Hormigón en sala de maquinas	m²	45.00		
	SUB TOTAL ÍTEM 12				

13	CARPINTERIAS				
13.1	P1 - Puerta acceso de chapa doblada inyectada (0,90x2,05) Incluye herrajes en vestuarios / sanitarios	Unidad	3.00		
13.2	P2 - Puerta placa (1,00x2,05) Incluye herrajes en vestuarios / sanitarios	Unidad	5.00		
13.3	P3 - Puerta para cubículo de retrete (0,70x1,50) Incluye herrajes en vestuarios / sanitarios	Unidad	12.00		
13.4	V1 - Ventana paño doble corredizo de 2,40x0,60m línea MODENA. Terminación: acabado negro. Incluye herrajes en vestuarios / sanitarios	Unidad	19.00		
13.5	V2 - Ventana paño doble corredizo de 3,60x 0,60m línea MODENA. Terminación: acabado negro. Incluye herrajes en vestuarios / sanitarios	Unidad	2.00		
13.6	Espejos Float 6mm en vestuarios / sanitarios	m²	9.00		
13.7	P1 - Puerta acceso. (2,30x2,40) Incluye herrajes en administración	Unidad	1.00		
13.8	P2 - Puerta placa (0,90x2,05) enchapada en MDF c/ relleno tipo panal de abeja. Incluye herrajes, picaportes y cerraduras en administración	Unidad	1.00		
13.9	P3 - Puerta placa (0,80x2,05) enchapada en MDF c/ relleno tipo panal de abeja. Incluye herrajes, picaportes y cerraduras en administración	Unidad	5.00		
13.10	P4 - Puerta baño discapacitado (1,00x2,05) estructura de aluminio y placa de melamina. Incluye herrajes en administración	Unidad	1.00		
13.11	V1 - Ventana proyectante con brazo de empuje hacia afuera y paño fijo, de 1,20x1,20 m línea MODENA. Terminación: acabado negro. Incluye herrajes en administración	Unidad	2.00		
13.12	V2 - Ventana paño doble corredizo de 2,40x1,20m línea MODENA. Terminación: acabado negro. Incluye herrajes en administración	Unidad	9.00		
13.13	V3 - Ventana proyectante con brazo de empuje hacia afuera, de 0,60x1,20m línea MODENA. Terminación: acabado negro. Incluye herrajes en administración	Unidad	2.00		
13.14	Espejos Float 6mm en administración	m²	0.70		
13.15	P1 - Puerta acceso de chapa doblada inyectada con paño fijo de vidrio (2,00x2,05) Incluye herrajes en SUM	Unidad	6.00		
13.16	P2 - Puerta de chapa inyectada (1,00x2,05) Incluye herrajes en SUM	Unidad	1.00		

CONSTRUCCION DE CAMPING MUNICIPAL
PLANILLA DE CÓMPUTO Y PRESUPUESTO

ÍTEM	DESIGNACIÓN	U/M	Cant.	PRECIO	TOTAL
13.17	P3 - Puerta placa (0,90x2,05) Incluye herrajes en SUM	Unidad	3.00		
13.18	P4 - Puerta para cubículo de retrete de aluminio con placa de melamina (0,70x2,05) Incluye herrajes en SUM	Unidad	6.00		
13.19	P5 - Puerta vaivén de aluminio con placa de melamina (1,10x2,05) Incluye herrajes en SUM	Unidad	1.00		
13.20	V1 - Ventana paño fijo inferior y paño doble corredizo de 2,00mx2,30m línea MODENA. Terminación: acabado negro. Incluye herrajes en SUM	Unidad	6.00		
13.21	V2 - Ventana paño fijo de 2,00x1,10m línea MODENA. Terminación: acabado negro. Incluye herrajes en SUM	Unidad	16.00		
13.22	V3 - Ventana con brazo de empuje de 0,40x0,40m línea MODENA. Terminación: acabado negro. Incluye herrajes en SUM	Unidad	7.00		
13.23	V4 - Ventana con brazo de empuje de 1,10x0,40m línea MODENA. Terminación: acabado negro. Incluye herrajes en SUM	Unidad	5.00		
13.24	V5 - Ventana corrediza de 2,00x0,40m línea MODENA. Terminación: acabado negro. Incluye herrajes en SUM	Unidad	4.00		
13.25	Espejos Float 6mm en SUM	m²	12.00		
13.26	P1 - Puerta de chapa inyectada (1,00x2,05) Incluye herrajes para sala de maquinas	Unidad	1.00		
13.27	V2 - Ventana con brazo de empuje de 1,10x0,40m línea MODENA. Terminación: acabado negro. Incluye herrajes para sala de maquinas	Unidad	4.00		
	SUB TOTAL ÍTEM 13				

14	MARMOLERIA Y MUEBLE BAJO MESADA				
14.1	Mesada de granito gris mara 3,45mx0,60m con zócalo de 5cm. Incluye traforo y provisión y colocación de 1 (una) pileta de lavar 0,52x0,32m tipo Mi Pileta art. 103t en vestuarios / sanitarios	m²	2.10		
14.2	Provisión y colocación de mueble bajo mesada de MDF enchapado blanco. Incluye herrajes en vestuarios / sanitarios	ml	3.45		
14.3	Mesada de granito gris mara 1,64 m x 0,62 m con zócalo de 5cm. Incluye traforo y provisión y colocación de 1 pileta de cocina 0,52x0,32m tipo Mi Pileta art. 103t en administración	m²	1.01		
14.4	Provisión y colocación de mueble bajo mesada de MDF enchapado blanco. Incluye herrajes en administración	ml	1.64		
14.5	Provisión y colocación de heladera con freezer en administración	Unidad	1.00		
14.6	Mesada de granito gris mara 3,45mx0,62m con zócalo de 5cm. Incluye traforo y provisión y colocación de 4 piletas de cocina 0,52x0,32m tipo Mi Pileta art. 103t en SUM	m²	7.80		
14.7	Provisión y colocación de mueble bajo mesada de MDF enchapado blanco. Incluye herrajes en SUM	ml	13.00		
14.8	Provisión y colocación de heladera con freezer en SUM	Unidad	3.00		
	SUB TOTAL ÍTEM 14				

15	SECTOR PARRILLAS				
15.1	Ejecución de parrillas in situ de 1,00 m x 0,80 m incluye herraje y leñero	Unidad	96.00		
15.2	Mesadas de granito gris mara con bacha simple de acero inox con grifería monocomando de cocina	Unidad	48.00		
	SUB TOTAL ÍTEM 15				

16	CANCHAS DE FUTBOL 5				
16.1	Solado de H°A° con endurecedor llaneado mecánicamente- esp :10 cm , (Se incluye material, mano de obra, armado y desarme de encofrados de madera tradicionales y equipos)	m²	1848.00		
16.2	Demarcación de canchas	ml	112.00		
16.3	Provisión y colocación de arcos para futbol 5	Unidad	4.00		
	SUB TOTAL ÍTEM 16				

17	HERRERIA				
17.1	Provisión y colocación de cerco perimetral de alambre galvanizado romboidal de 3 mts de altura	ml	763.00		
17.2	Reja perimetral tipo TDL altura 2,00 mts incluye columnas 0,10m x 0,10m y fijaciones a viga de HA	m²	285.80		
17.3	Baranda en rampa acceso peatonal en caño diámetro 50	ml	290.73		

CONSTRUCCION DE CAMPING MUNICIPAL
PLANILLA DE CÓMPUTO Y PRESUPUESTO

ÍTEM	DESIGNACIÓN	U/M	Cant.	PRECIO	TOTAL
17.4	Gradas de estructura metálica con caño estructural de 40mmx40mm, espesor 2mm, largo 6m	Unidad	4.00		
	SUB TOTAL ÍTEM 17				
18	**INSTALACION SANITARIA Y PLUVIAL**				
18.1	Provisión y colocación de cámara pluvial roto moldeada tipo Water plas de 55cm de diametro por 82cm de altura Cap= 1950lts. Incluye provisión y colocación de tapa metálica con marco y excavación en espacios descubiertos	Unidad	11.00		
18.2	Provisión y colocación cañería PVC Ø 110 mm. Incluye zanjeo y tapada. Incluye accesorios y sellado en espacios descubiertos	ml	177.00		
18.3	Provisión y colocación cañería PVC Ø 200 mm. Incluye zanjeo y tapada. Incluye accesorios y sellado en espacios descubiertos	ml	27.00		
18.4	Provisión y ejecución de boca de registro cloacal con marco y tapa ciega metálica reforzada de 80*80cm (dim. aprox. Ø1m x 6mt alto x esp. 12) en espacios descubiertos	Unidad	1.00		
18.5	Excavación para colocación de planta de tratamiento de efluentes compacta. Incluye excavación y tapada en espacios descubiertos	m³	23.00		
18.6	Provision y montaje de planta de tratamiento de efluentes compacta prefabricada de acero de 5x1,5x2,5m. Incluye cañerias, valvulas y accesorios de espacios descubiertos	Unidad	1.00		
18.7	Provision y colocación de Pozo de bombeo en PRFV prefabricado con peras de nivel y elementos de control en tablero de potencia, incluye conexión de bomba en espacios descubiertos	Unidad	2.00		
18.8	Bomba sumergible de acero 1HP tipo Lusqtoff en espacios descubiertos	Unidad	2.00		
18.9	Sistema de aireacion con turbina regenerativa de 2kw tipo Greenco o similar, difusores y cañerias y valvulas. Incluye conexión de turbina en espacios descubiertos	Unidad	1.00		
18.10	Turbina regenerativa de 2kw tipo Greenco o similar en espacios descubiertos	Unidad	1.00		
18.11	Tablero de control, potencia y puesta en marcha del sistema en espacios descubiertos	Unidad	1.00		
18.12	Provisión y colocación de cañería de PVC Ø 400 en espacios descubiertos	ml	232.00		
18.13	Provisión y colocación de cañería de PVC Ø 200 en espacios descubiertos	ml	505.65		
18.14	Provisión y colocación de cañería Cribada de PVC Ø 160 en espacios descubiertos	ml	456.27		
18.15	Provisión y colocación de cámara pluvial (1,00x1,00) roto moldeada tipo Water plas. Incluye provisión y colocación de tapa metálica con marco y excavación en espacios descubiertos	Unidad	34.00		
18.16	Provisión y colocación de cámara de inspección de 40x40cm. Incluye excavación. En espacios descubiertos	Unidad	6.00		
18.17	Provisión y ejecución de boca de registro cloacal con marco y tapa ciega metálica reforzada de 80*80cm (dim. aprox. Ø1m x 6mt alto x esp. 12) en espacios descubiertos	Unidad	5.00		
18.18	Provisión y ejecución de sumidero plano de HºAº premoldeado (0,60m x 0,60m x 1,10m alto), con marco de perfil "L" de 1 1/2" x 1/8" y rejilla metálica tipo guardaganado de 0,60m con planchuela 1 1/4" x x 3/16", aptos transito vehicular en espacios descubiertos	Unidad	14.00		
18.19	Provisión y ejecución de canaleta de HºAº premoldeado (0,25m ancho x 0,23m alto) con marco de perfil "L" de 1" x 1/8" y rejilla metálica rebatible tipo guardaganado de 0,25m con planchuela de 7/8" x 3/16", apta tránsito vehicular en espacios descubiertos	ml	31.00		
18.20	Perforación y encamisado de pozo 70 mts de profundidad para extracción de agua en espacios descubiertos	m³	1.00		
18.21	Electrobomba sumergible de 2HP tipo ROTORPUMP en espacios descubiertos	Unidad	1.00		
18.22	Tanque de bombeo de 10000 lts en espacios descubiertos	Unidad	1.00		
18.23	Tablero electrico para electrobomba sumergible en pozo de extraccion de agua en espacios descubiertos	Unidad	1.00		
18.24	Provisión y colocación de cañería de distribución agua fría. Incluye accesorios en espacios descubiertos	ml	1039.95		
18.25	Provision de bombas para la presurización Rowa en espacios descubiertos	Unidad	1.00		
18.26	Conexiòn de bombas y Tablero electrico de bomba en espacios descubiertos	Unidad	1.00		

CONSTRUCCION DE CAMPING MUNICIPAL
PLANILLA DE CÓMPUTO Y PRESUPUESTO

ÍTEM	DESIGNACIÓN	U/M	Cant.	PRECIO	TOTAL
18.27	Provisión y colocación de canilla de servicios en espacios descubiertos	Unidad	19.00		
18.28	Instalación de agua fría y caliente cañería termofusión en vestuarios / sanitarios	ml	183.85		
18.29	Instalación cloacal y pluvial cañería de pvc tipo duratop en vestuarios / sanitarios	ml	142.92		
18.30	Provisión y colocación de cámara cloacal (0,60x0,60) roto moldeada. Incluye provisión y colocación de tapa metálica con marco y excavación en vestuarios / sanitarios	Unidad	4.00		
18.31	Provisión y colocación de cámara de inspección de 40x40cm. Incluye excavación en vestuarios / sanitarios	Unidad	6.00		
18.32	Provisión y colocación de tanque tipo Eternit de 3000lts en vestuarios / sanitarios	Unidad	2.00		
18.33	Provisión y colocación de inodoro largo con mochila tipo Ferrum Andina en vestuarios / sanitarios	Unidad	12.00		
18.34	Provisión y colocación de inodoro especial adaptado para personas con movilidad reducida color blanco en vestuarios / sanitarios	Unidad	2.00		
18.35	Provisión y colocación de griferías para lavatorio tipo Fv en vestuarios / sanitarios	Unidad	12.00		
18.36	Provisión y colocación de lavatorio especial adaptado para personas con movilidad reducida color blanco en vestuarios / sanitarios	Unidad	2.00		
18.37	Provisión y colocación de mingitorio mural corto tipo Ferrum en vestuarios / sanitarios	Unidad	5.00		
18.38	Provisión y colocación de griferías para ducha tipo Fv en vestuarios / sanitarios	Unidad	16.00		
18.39	Provisión y colocación de griferías para pileta de cocina tipo Fv en vestuarios / sanitarios	Unidad	1.00		
18.40	Provisión y colocación de mesada de granito gris mara ancho 60cm. Incluye trasforo, 5 piletas simples y griferías tipo Fv en vestuarios / sanitarios	m²	5.00		
18.41	Provisión y colocación de canilla de servicio en vestuarios / sanitarios	Unidad	3.00		
18.42	Porta Rollo cromado para retrete en vestuarios / sanitarios	Unidad	12.00		
18.43	Jabonera Cromo tipo Newport Fv en vestuarios / sanitarios	Unidad	16.00		
18.44	Percha Cromo tipo Arizona Fv en vestuarios / sanitarios	Unidad	20.00		
18.45	Instalación de agua fría y caliente cañería termofusión en administración	ml	10.24		
18.46	Instalación cloacal y pluvial cañería de pvc tipo duratop en administración	ml	4.12		
18.47	Provisión y colocación de cámara cloacal (0,60x0,60) roto moldeada. Incluye provisión y colocación de tapa metálica con marco y excavación en administración	Unidad	1.00		
18.48	Provisión y colocación de cámara de inspección de 40x40cm. Incluye excavación en administración	Unidad	2.00		
18.49	Provisión y colocación de tanque de bombeo de 1000 lts tipo Eternit tricapa en administración	Unidad	1.00		
18.50	Provisión y colocación de inodoro especial adaptado para personas con movilidad reducida color blanco en administración	Unidad	1.00		
18.51	Provisión y colocación de lavatorio especial adaptado para personas con movilidad reducida color blanco. Incluye griferías especializada monocomando tipo Fv en administración	Unidad	1.00		
18.52	Provisión y colocación de griferías para pileta de cocina tipo Fv en administración	Unidad	1.00		
18.53	Provisión y colocación de canilla de servicio en administración	Unidad	1.00		
18.54	Porta Rollo cromado para retrete en administración	Unidad	1.00		
18.55	Jabonera Cromo tipo Newport Fv en administración	Unidad	1.00		
18.56	Percha Cromo tipo Arizona Fv en administración	Unidad	2.00		
18.57	Instalación de agua fría y caliente cañería termofusión en SUM	ml	126.86		
18.58	Instalación cloacal y pluvial cañería de pvc tipo duratop en SUM	ml	79.54		
18.59	Provisión y colocación de cámara cloacal (0,60x0,60) roto moldeada. Incluye provisión y colocación de tapa metálica con marco y excavación en SUM	Unidad	3.00		
18.60	Provisión y colocación de cámara de inspección de 40x40cm. Incluye excavación en SUM	Unidad	3.00		
18.61	Provisión y colocación de tanque tipo Eternit de 3000lts en SUM	Unidad	1.00		
18.62	Provisión y colocación de inodoro largo con mochila tipo Ferrum Andina en SUM	Unidad	6.00		
18.63	Provisión y colocación de inodoro especial adaptado para personas con movilidad reducida color blanco para SUM	Unidad	1.00		

CONSTRUCCION DE CAMPING MUNICIPAL
PLANILLA DE CÓMPUTO Y PRESUPUESTO

ÍTEM	DESIGNACIÓN	U/M	Cant.	PRECIO	TOTAL
18.64	Provisión y colocación de griferías para lavatorio tipo Fv en SUM	Unidad	6.00		
18.65	Provisión y colocación de lavatorio especial adaptado para personas con movilidad reducida color blanco. Incluye grifería monocomando especializada tipo Fv en SUM	Unidad	1.00		
18.66	Provisión y colocación de mingitorio mural corto tipo Ferrum en SUM	Unidad	3.00		
18.67	Provisión y colocación de griferías para pileta de cocina tipo Fv en SUM	Unidad	4.00		
18.68	Provisión y colocación de mesada de granito gris mara ancho 60cm. Incluye trasforo, 6 piletas simples y griferías tipo Fv en SUM	m²	2.00		
18.69	Provisión y colocación de canilla de servicio en SUM	Unidad	1.00		
18.70	Porta Rollo cromado para retrete en SUM	Unidad	7.00		
18.71	Jabonera Cromo tipo Newport Fv en SUM	Unidad	7.00		
18.72	Percha Cromo tipo Arizona Fv en SUM	Unidad	5.00		
18.73	Ejecución de instalación completa para filtrado de pileta y desagües cloacales incluye Filtros VC 250, válvulas Valflux 2", Cámara de fondo, retornos, bolsas de grava Nº 15, Cruz PPL 2", rosca C/T PPL2, skimmer GDE p/ hormigón grande, desagües con trampas de residuos y cabellos , boquillas de succión, desnatador, rejillas de fondo y Boquillas de inyección, celda electrolítica insumos para pileta descubierta	Unidad	1.00		
18.74	Provisión de Electro-Bombas 3HP VULCANO en pileta descubierta	Unidad	3.00		
18.75	Colocación de Electro-Bombas 3HP VULCANO en pileta descubierta	Unidad	3.00		
18.76	Construcción de Pozo de bombeo, capacidad según calculo. Incluye movimiento de suelo, válvulas esféricas, cañería de ventilación, válvula de retención y tapa metálica de acceso para pileta descubierta	Unidad	1.00		
18.77	Provisión de Bombas eléctricas sumergibles de impulsión. Según calculo de caudal. En pileta descubierta	Unidad	2.00		
18.78	Colocación de Bombas eléctricas sumergibles de impulsión. En pileta descubierta	Unidad	2.00		
18.79	Provisión y colocación cañería de pvc tipo duratop. En pileta descubierta	ml	8.00		
18.80	Provisión y colocación de cámara de inspección de 40x40cm. Incluye excavación. En pileta descubierta	Unidad	3.00		
	SUB TOTAL ÍTEM 18				

19	INSTALACION ELECTRICA				
19.1	Zanjeo p/ iluminación (a mano) - Zanja de 0.40*0.75m. Incluye Tapada en espacios descubiertos	m³	355.30		
19.2	Provisión y colocación de cañería de PVC, según especificaciones, de Ø75mm bajo veredas en espacios descubiertos	ml	200.00		
19.3	Provisión y tendido de cable subterráneo bipolar 2x4mm- tipo Sintenax en espacios descubiertos	ml	2000.00		
19.4	Provisión y colocación de cableado vertical en columnas de espacios descubiertos	ml	612.00		
19.5	Provisión y colocación de cableado PAT 25mm en espacios descubiertos	ml	1160.00		
19.6	Provisión, colocación e instalación de tablero eléctrico para iluminación con protecciones y disyuntor en gabinete estanco IP65 (600X750X150mm) 108 bocas 4 filas - PAT en espacios descubiertos	Unidad	1.00		
19.7	Provision y colocacion de columna de 6 mts de altura libre de tipo tubular para tablero electrico en espacios descubiertos	Unidad	1.00		
19.8	Excavacion p/ base de columna de tablero electrico (a mano) - 0.70*0.70*1,00m. Incluye Tapada en espacios descubiertos	m³	0.49		
19.9	Base de HºAº para columna de tablero electrico en espacios descubiertos	m³	0.35		
19.10	Provisión y colocación de Proyector Reflector Led Profesional 250 watts en espacios descubiertos	Unidad	13.00		
19.11	Provisión y colocación de columna recta de 6 metros de altura útil. Incluye montaje, aplomado y sellado. Incluye excavación y base en espacios descubiertos	Unidad	35.00		
19.12	Provisión y colocación de pescante de 60cm de vuelo. Incluye montaje y aplomado en espacios descubiertos	Unidad	39.00		
19.13	Provisión e instalación de fotocélula para luminarias en espacios descubiertos	Unidad	112.00		
19.14	Provisión, colocación e instalación de farola marca IEP, modelo ANUBIS LED GRIS FORJA 81W, 3000k; 530mA, sobre columna de 5 mts de altura libre y 114 de diámetro Incluye excavación y base en espacios descubiertos	Unidad	60.00		
19.15	Provisión, colocación e instalación de artefacto de iluminación LED tipo vial IEP NATH de 64 leds en espacios descubiertos	Unidad	39.00		
19.16	Provisión y colocación de jabalina de PAT en espacios descubiertos	Unidad	112.00		
19.17	Tablero principal en vestuarios / sanitarios	Unidad	1.00		

CONSTRUCCION DE CAMPING MUNICIPAL
PLANILLA DE CÓMPUTO Y PRESUPUESTO

ÍTEM	DESIGNACIÓN	U/M	Cant.	PRECIO	TOTAL
19.18	Provisión e instalación de boca de iluminación completa en vestuarios / sanitarios	Unidad	60.00		
19.19	Provisión y colocación de boca de tomacorrientes completa en vestuarios/santarios	Unidad	45.00		
19.20	Provisión y colocación de artefactos de iluminación LED cuadrados tipo plafón de embutir/aplicar (según cielorraso) de 29x29cm 24w en color blanco para baños y cocinas en vestuarios / sanitarios	Unidad	32.00		
19.21	Provisión y colocación de artefactos de iluminación LED aplique bidireccional de pared de 12w de exterior en color negro para fachadas en vestuarios / sanitarios	Unidad	28.00		
19.22	Provisión y colocación de cañería y caja p/TE en vestuarios/ sanitarios	ml	5.00		
19.23	Provisión y colocación timbre pulsador y campanilla en vestuarios/sanitarios	Unidad	1.00		
19.24	Provisión y colocación de bomba presurizadora, según cálculo. Incluye flotante automático en vestuarios / sanitarios	Unidad	2.00		
19.25	Provisión y colocación de termotanque eléctrico de 120lts tipo BGH en vestuarios / sanitarios	Unidad	4.00		
19.26	Provisión de equipos de aire acondicionado Split Inverter Frio/Calor 2250kcal/h con sensores ambientales de temperatura en vestuarios / sanitarios	Unidad	3.00		
19.27	Ejecución de canalización de desagües para equipos de aire acondicionado en vestuarios / sanitarios	ml	34.53		
19.28	Provisión y colocación de tendido eléctrico independiente para equipos de aire acondicionado, incluye incidencia en tablero general y seccional en vestuarios / sanitarios	ml	42.23		
19.29	Tablero principal en administración	Unidad	1.00		
19.30	Provisión e instalación de boca de iluminación completa en administración	Unidad	34.00		
19.31	Provisión e instalación de boca de tomacorrientes completa en administración	Unidad	34.00		
19.32	Provisión y colocación de artefactos de iluminación LED cuadrados tipo plafón de embutir/aplicar (según cielorraso) de 29x29cm 24w en color blanco en administración	Unidad	20.00		
19.33	Provisión y colocación de artefactos de iluminación LED aplique bidireccional de pared de 12w de exterior en color negro para fachadas en administración	Unidad	14.00		
19.34	Provisión y colocación de cañeriía y caja p/TE en administración	ml	5.00		
19.35	Provisión y colocación de timbre pulsador y campanilla en administración	Unidad	1.00		
19.36	Provisión y colocación de bomba presurizadora, según cálculo. Incluye flotante automático en administración	Unidad	1.00		
19.37	Provisión y colocación de termotanque eléctrico de 80lts tipo BGH en administración	Unidad	1.00		
19.38	Provisión de equipos de aire acondicionado Split Inverter Frio/Calor 2250kcal/h con sensores ambientales de temperatura en administración	Unidad	5.00		
19.39	Ejecución de canalización de desagües para equipos de aire acondicionado en administración	ml	21.10		
19.40	Provisión y colocación de tendido eléctrico independiente para equipos de aire acondicionado, incluye incidencia en tablero general y seccional en administración	ml	21.10		
19.41	Tablero principal en SUM	Unidad	1.00		
19.42	Provisión e instalación de boca de iluminación completa para SUM	Unidad	113.00		
19.43	Provisión e instalación de boca de tomacorrientes completa en SUM	Unidad	28.00		
19.44	Provisión y colocación de artefactos de iluminación LED cuadrados tipo plafón de embutir/aplicar (según cielorraso) de 29x29cm 60w en color blanco para sum	Unidad	52.00		
19.45	Provisión y colocación de artefactos de iluminación LED cuadrados tipo plafón de embutir/aplicar (según cielorraso) de 29x29cm 24w en color blanco para baños y cocinas en SUM	Unidad	28.00		
19.46	Provisión y colocación de artefactos de iluminación LED aplique bidireccional de pared de 12w de exterior en color negro para fachadas en SUM	Unidad	5.00		
19.47	Provisión y colocación de artefactos de iluminación LED tipo aplique de exterior de 24w en color negro para semi-cubierto en SUM	Unidad	28.00		
19.48	Provisión y colocación de cañería y caja p/TE en SUM	ml	5.00		
19.49	Provisión y colocación de timbre pulsador y campanilla en SUM	Unidad	1.00		
19.50	Provisión y colocación de bomba presurizadora, según cálculo. Incluye flotante automático en SUM	Unidad	2.00		

CONSTRUCCION DE CAMPING MUNICIPAL
PLANILLA DE CÓMPUTO Y PRESUPUESTO

ÍTEM	DESIGNACIÓN	U/M	Cant.	PRECIO	TOTAL
19.51	Provisión y colocación de termotanque eléctrico de 120lts tipo BGH en SUM	Unidad	1.00		
19.52	Provisión de equipos de aire acondicionado Split Inverter Frio/Calor 15000kcal/h con sensores ambientales de temperatura en SUM	Unidad	7.00		
19.53	Ejecución de canalización de desagües para equipos de aire acondicionado en SUM	ml	78.84		
19.54	Provisión y colocación de tendido eléctrico independiente para equipos de aire acondicionado, incluye incidencia en tablero general y seccional en SUM	ml	82.84		
19.55	Tablero - SECCIONAL BOMBAS - pozo de bombeo completo según calculo para pileta descubierta	Unidad	1.00		
19.56	Tablero Seccional- ILUMINACION Y TOMAS completo según calculo para sala de maquinas	Unidad	1.00		
19.57	Provisión e instalación de boca de iluminación completa para sala de maquinas	Unidad	4.00		
19.58	Provisión e instalación de boca de tomacorrientes completa para sala de maquinas	Unidad	8.00		
19.59	Provisión y colocación de artefactos de iluminación LED cuadrados tipo plafón de embutir/aplicar (según cielorraso) de 29x29cm 24w en color blanco para sala de maquinas	Unidad	4.00		
19.60	Provisión y colocación de sistemas de filtrado: Conexión eléctrica completa de sistema de inyección de agua y filtros, incluye tablero principal. Incluye: - Gabinete 600x400mm - 3 disyuntores tetrapolares - 1 Llave general - 3 guarda motor - 3 contactores - 3 Selectoras de fase para pileta descubierta	Unidad	1.00		
	SUB TOTAL ÍTEM 19				
20	**SECTOR JUEGOS**				
20.1	Ejecución de solado de goma	m²	192.96		
20.2	Provisión y colocación de Juego mangrullo selva una torre	Unidad	1.00		
20.3	Provisión y colocación de Pórtico 4 hamacas Integrador	Unidad	1.00		
20.4	Provisión y colocación de Juego de vanguardia Treep chico	Unidad	1.00		
20.5	Provisión y colocación sube y baja doble	Unidad	1.00		
20.6	Provisión y colocación trepador árbol	Unidad	2.00		
20.7	Provisión y colocación de calesita roto moldeo	Unidad	1.00		
	SUB TOTAL ÍTEM 20				
21	**FORESTACION**				
21.1	Provisión y colocación de árbol acer saccharinum 3m	Unidad	69.00		
21.2	Provisión y colocación de árbol ciprés leylandi	Unidad	57.00		
21.3	Provisión y colocación de árbol jacarandá mimos folia 3m	Unidad	34.00		
21.4	Provisión y colocación de semillas de césped gramilla	m²	8830.34		
21.5	Provisión y colocación de gaura blanca	Unidad	78.00		
21.6	Provisión y colocación de penisetum rubra	Unidad	74.00		
21.7	Provisión y colocación de ruella mexicana	Unidad	67.00		
21.8	Provisión y colocación de lavanda	Unidad	48.00		
	SUB TOTAL ÍTEM 21				
22	**MOBILIARIO**				
22.1	Provisión y colocación de banco morón	Unidad	14.00		
	SUB TOTAL ÍTEM 21				
23	**MOBILIARIO**				
23.1	Provisión y colocación de Escalera de 0,53m de ancho con caño de acero inoxidable de 2" y 4 peldaños en piscina	Unidad	4.00		
	SUB TOTAL ÍTEM 23				
	TOTAL				**$ -**

Coordenadas: Latitud 34º40'22.42"S Longitud 58º19'57.08"O
Cir.: I, Sec.: H, Fr.: 1, Parcelas: 65, 75, 79 (parte), 80 (parte), 81 (parte), 82 (parte), 84, 85, 86 (parte), 87, 88, 89, 90, 91 , 92, 93 y 94
Calle Sargento Ponce y Autopista Buenos Aires - La Plata - Avellaneda
Nº SIPPE: 152874

"CONSTRUCCIÓN DE CAMPING MUNICIPAL"

IMPLANTACION GENERAL

SECRETARÍA DE OBRAS Y SERVICIOS PÚBLICOS
Dirección de Planeamiento y Vivienda

Fecha: 2023 Escala: s/e

avellaneda

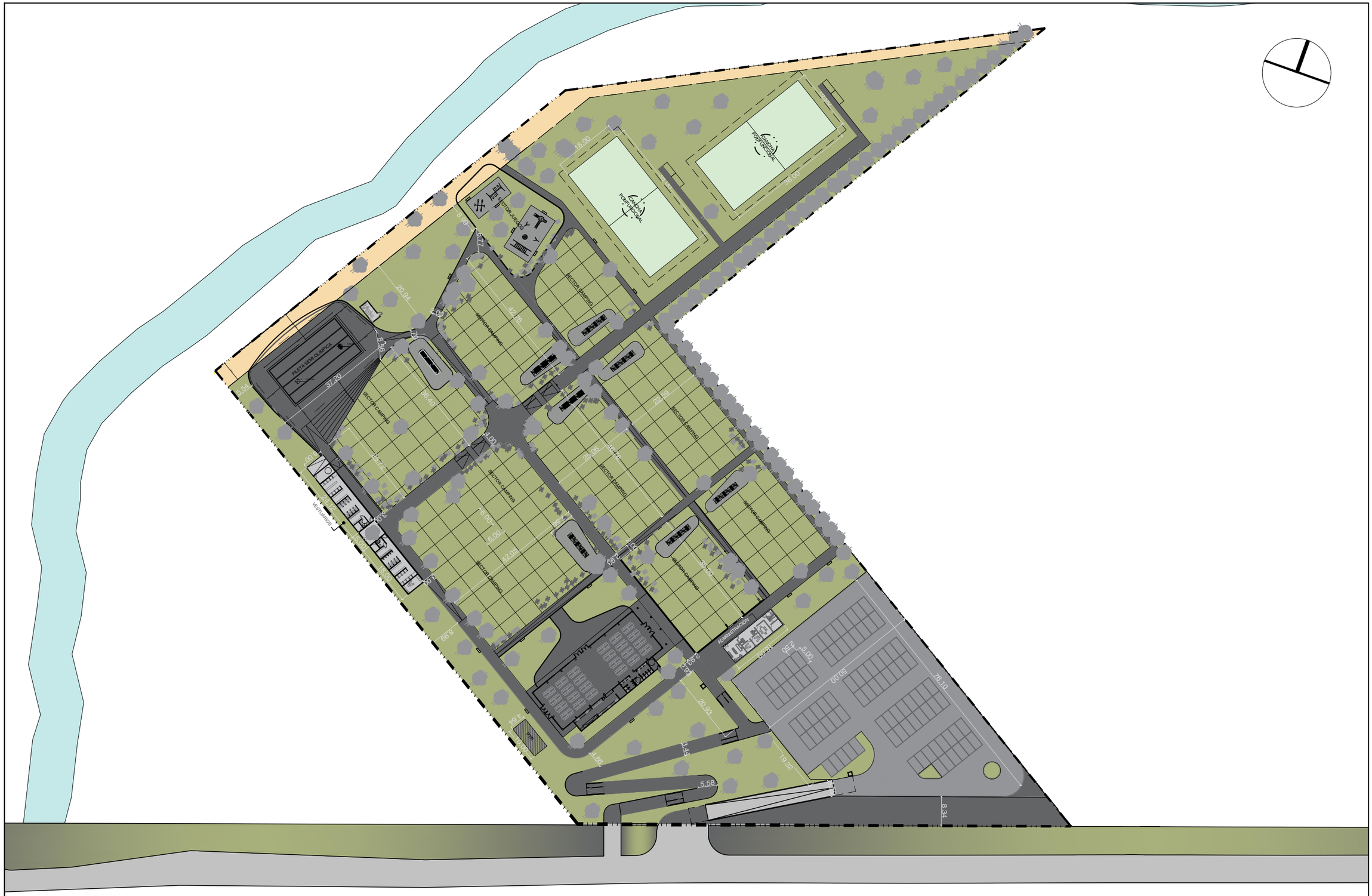

"CONSTRUCCIÓN DE CAMPING MUNICIPAL"	
IMPLANTACIÓN GENERAL	SECRETARIA DE OBRAS Y SERVICIOS PÚBLICOS Dirección de Planeamiento y Vivienda
	Fecha: 2023 Escala: s/e

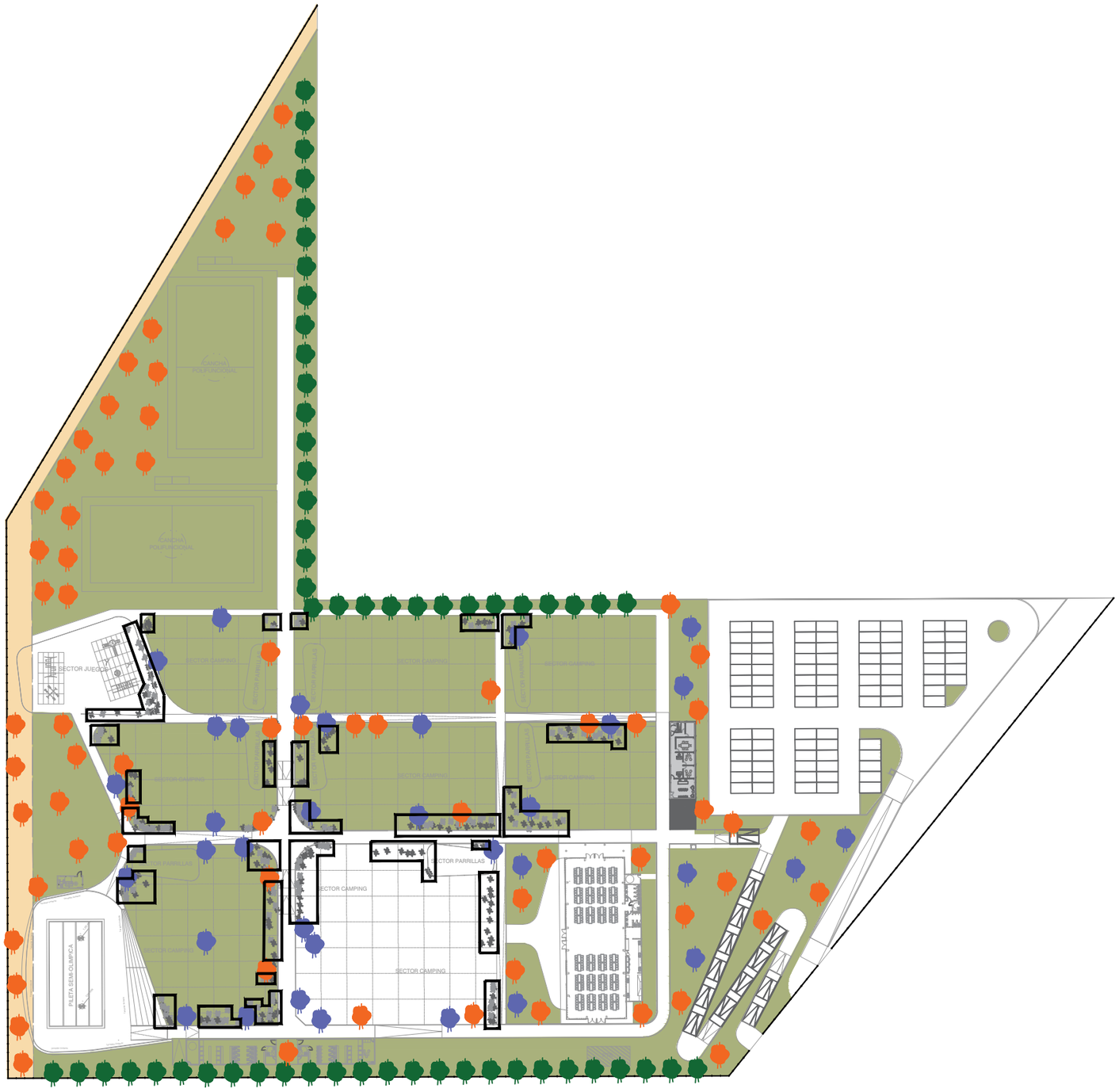

Árbol Acer Saccharinum 3m

Gaura Blanca | Penisetum Rubra | Ruella mexicana | Lavanda

Árbol Jacarandá mimos folia 3m

Árbol Ciprés Leylandi

Césped Gramilla

"CONSTRUCCIÓN DE CAMPING MUNICIPAL"		
ESQUEMA DE FORESTACIÓN	SECRETARIA DE OBRAS Y SERVICIOS PÚBLICOS Dirección de Planeamiento y Vivienda	
	Fecha: 2023	Escala: s/e

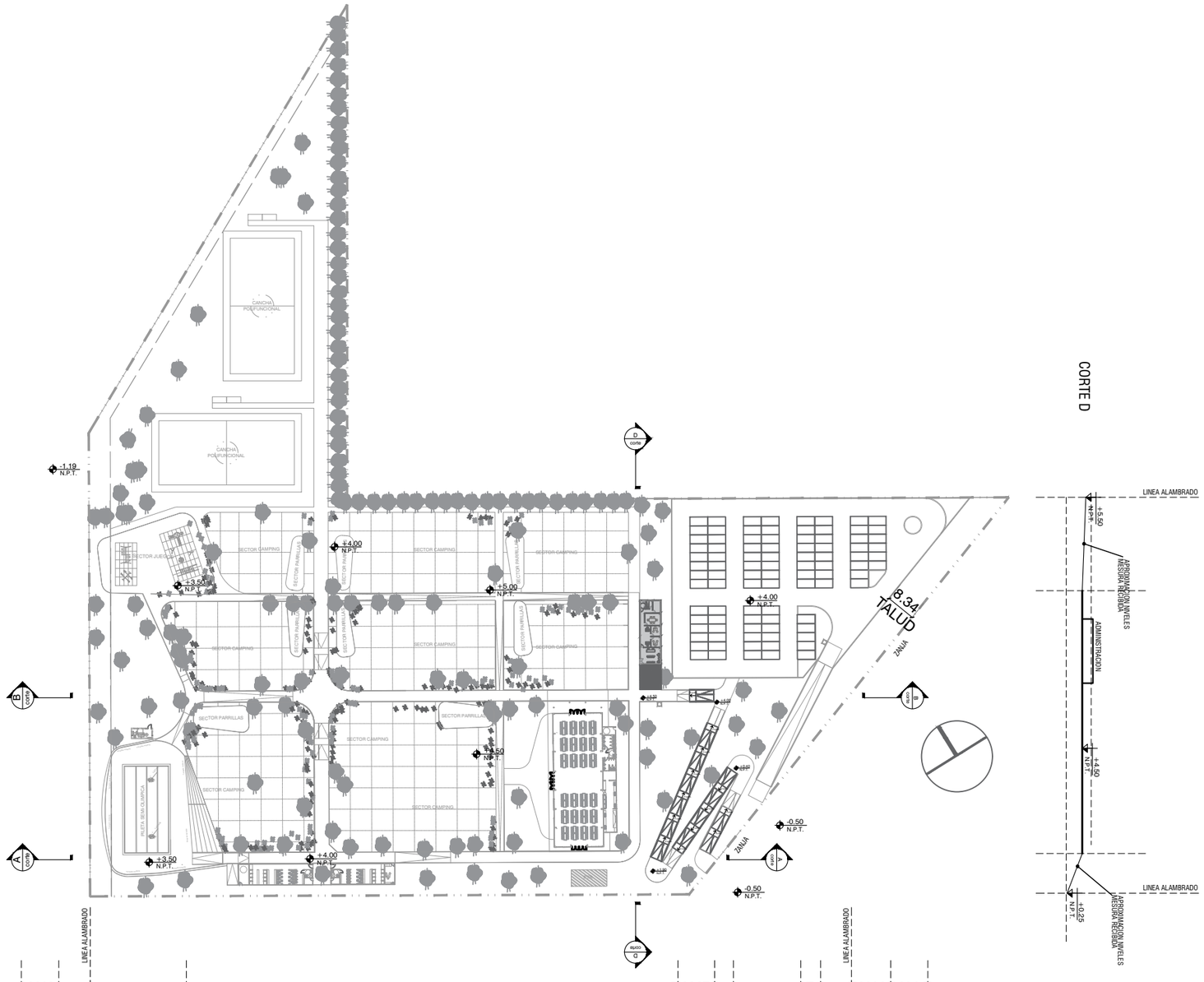

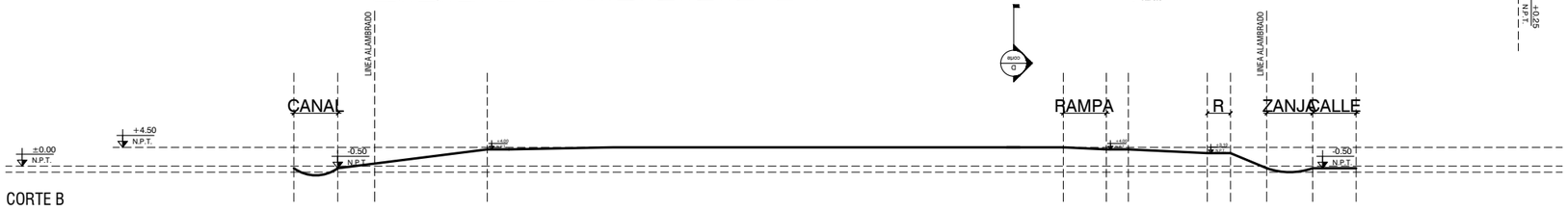

CORTE B

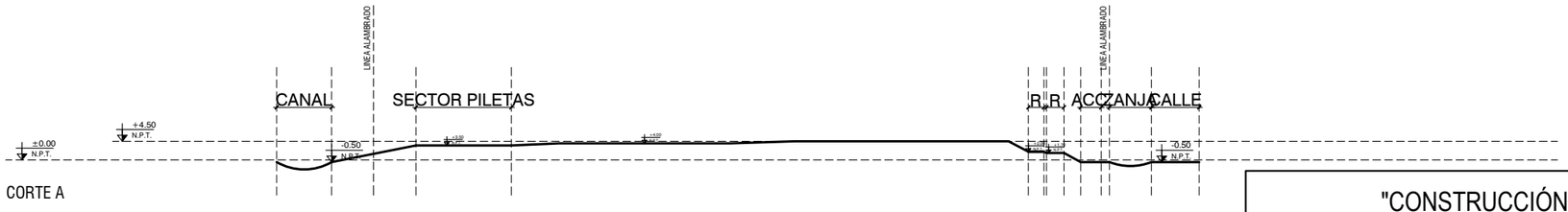

CORTE A

"CONSTRUCCIÓN DE CAMPING MUNICIPAL"

CORTE A-A / B-B / D-D
PREDIO GENERAL

SECRETARIA DE OBRAS Y SERVICIOS PÚBLICOS
Dirección de Planeamiento y Vivienda

Fecha: 2023 Escala: s/e

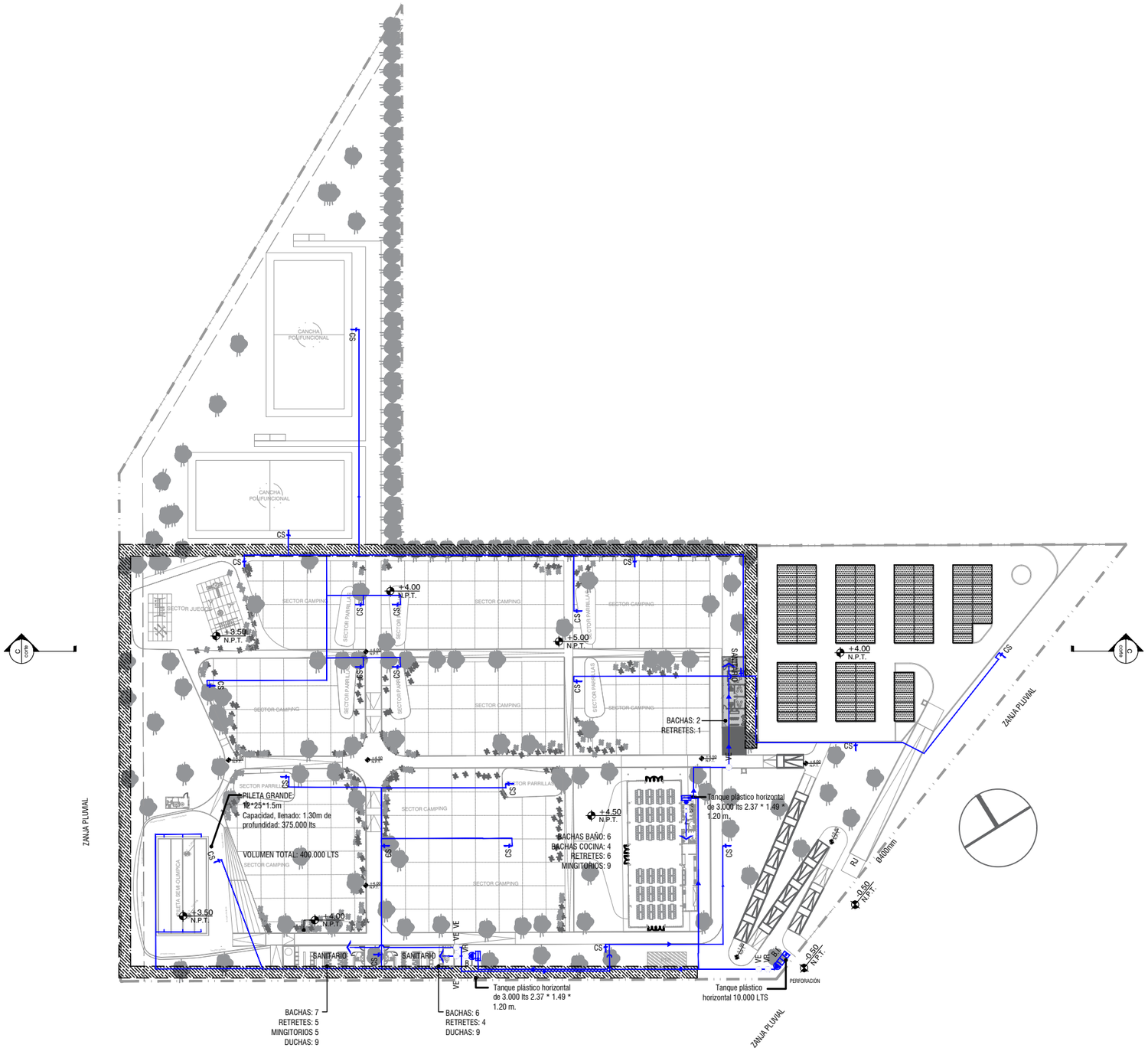

P R O V I S I O N D E A G U A F R I A

- CAÑERIA DE AGUA DE POLOPROPILENO APROBADA
- SENTIDO DE DISTRIBUCIÓN
- VE VALVULA DE PASO
- VR VALVULA ANTIRETORNO
- B.I. BOMBA DE IMPULSION S/ CÁLCULO
- CS CANILLA DE SERVICIO ½ VUELTA EN PILAR
- TANQUE PLÁSTICO HORIZONTAL TIPO DURAPLAS 10.000 lts
- TANQUE PLÁSTICO HORIZONTAL TIPO DURAPLAS 3.000 lts 2.37 * 1.49 * 1.20 m.

"CONSTRUCCIÓN DE CAMPING MUNICIPAL"		
INSTALACIÓN SANITARIA PREDIO GENERAL	SECRETARIA DE OBRAS Y SERVICIOS PÚBLICOS Dirección de Planeamiento y Vivienda	
	Fecha: 2023	Escala: s/e

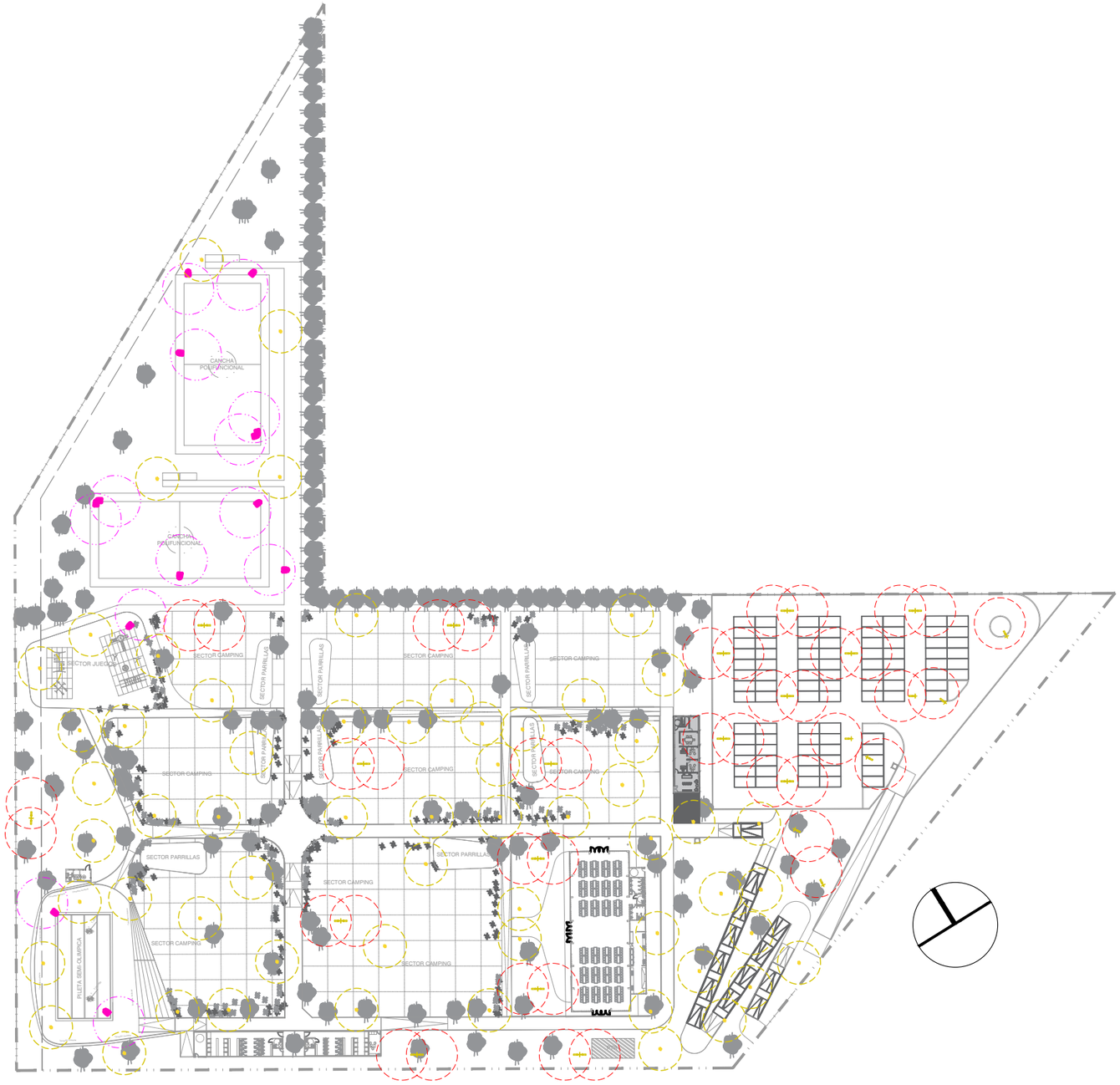

TOTAL ARTEFACTOS 24	LUMINARIAS VIALES H POSTE=6/9M	CAMPING 10 DOBLES	PREDIO CANCHAS -	PREDIO ESTACIONAMIENTO 7 SIMPLES 7 DOBLES
TOTAL ARTEFACTOS 11	REFLECTORES H POSTE=9M	S. JUEGOS 1 SIMPLES	PREDIO CANCHAS 2 REFLECTORES (DOBLES) 6 SIMPLES	PILETA SEMI-OLIMPICA 2 REFLECTORES (SIMPLES)
TOTAL ARTEFACTOS 60	FAROLA PEATONAL H POSTE=5M	CAMPING 49 SIMPLES	PREDIO CANCHAS 4 SIMPLES	INGRESO RAMPA PEATONAL 7 SIMPLES

"CONSTRUCCIÓN DE CAMPING MUNICIPAL"

INSTALACIÓN ELECTRICA
PREDIO GENERAL

SECRETARIA DE OBRAS Y SERVICIOS PÚBLICOS
Dirección de Planeamiento y Vivienda

Fecha: Junio 2022 Escala: s/e

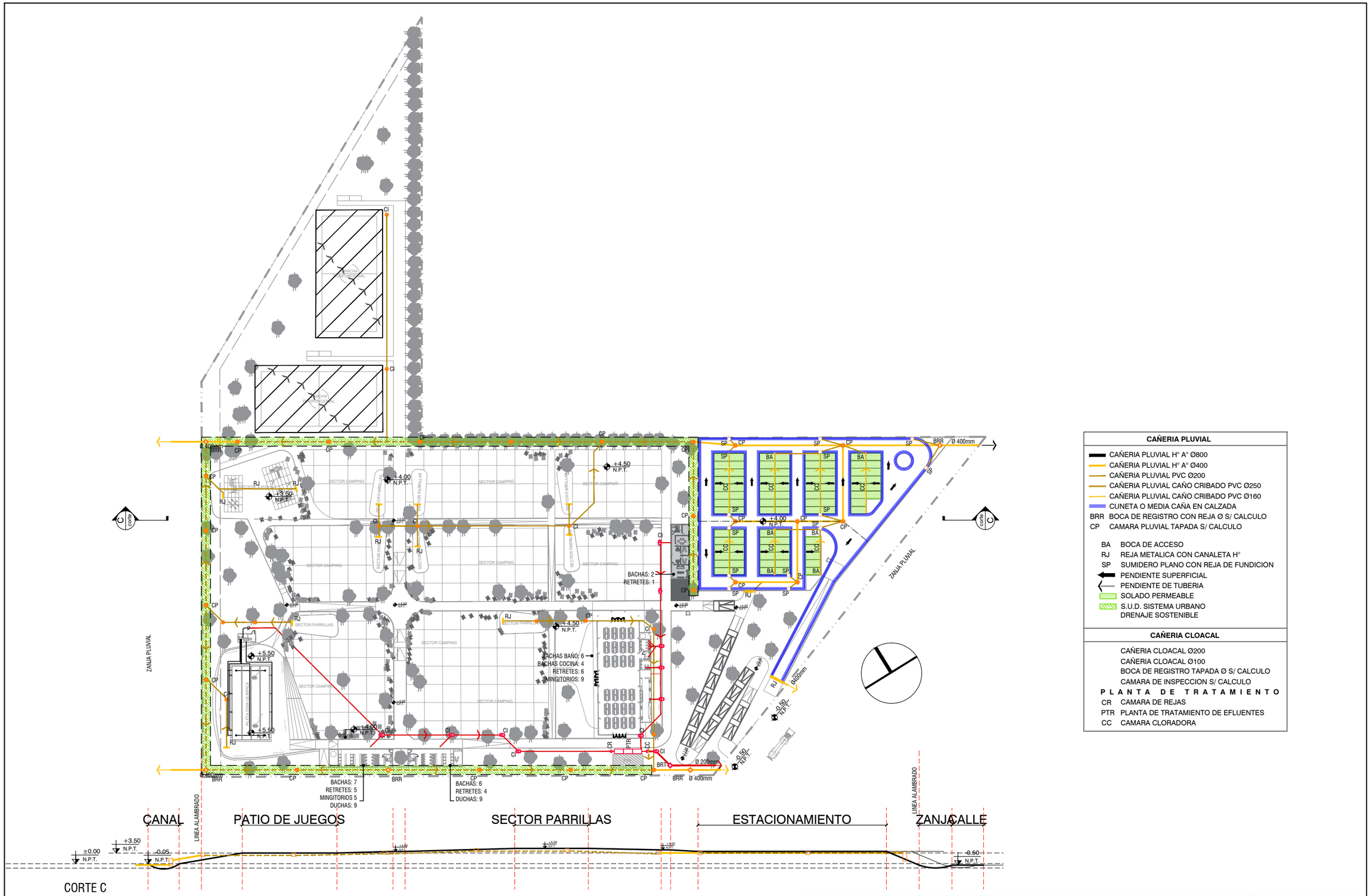

"CONSTRUCCIÓN DE CAMPING MUNICIPAL"

INSTALACIÓN CLOACAL
PREDIO GENERAL

SECRETARIA DE OBRAS Y SERVICIOS PÚBLICOS
Dirección de Planeamiento y Vivienda

Fecha: 2023 Escala: s/e

DETALLES HERRERÍA

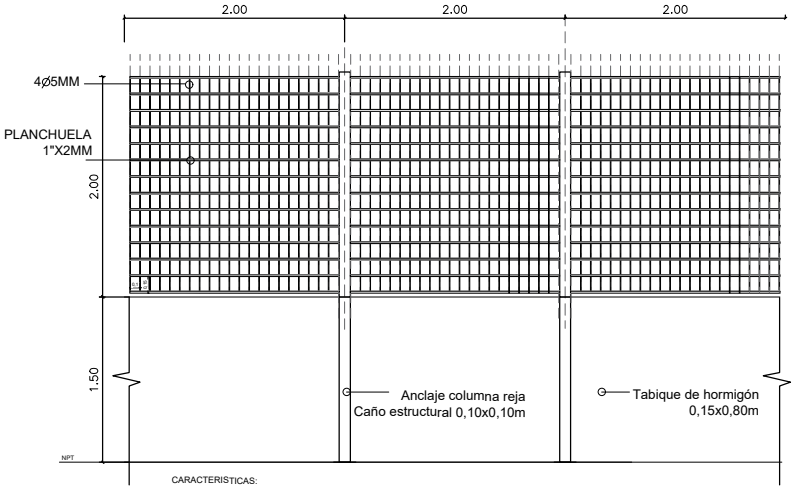

CARACTERISTICAS:
REJA CON PLANCHUELAS TIPO TDL.
CON FIJACIONES ABULONADAS.
ACABADO: REJAS GALVANIZADAS

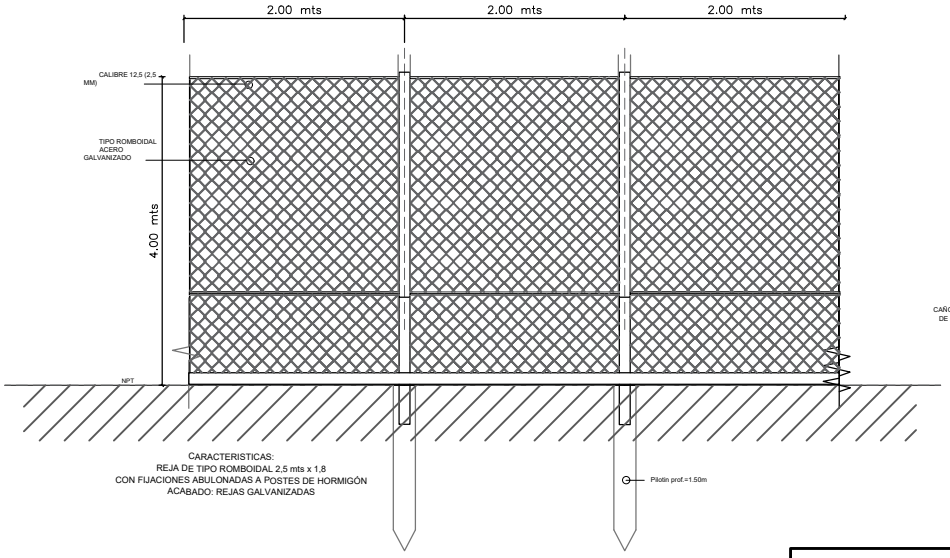

CARACTERISTICAS:
REJA DE TIPO ROMBOIDAL 2,5 mts x 1,8
CON FIJACIONES ABULONADAS A POSTES DE HORMIGÓN
ACABADO: REJAS GALVANIZADAS

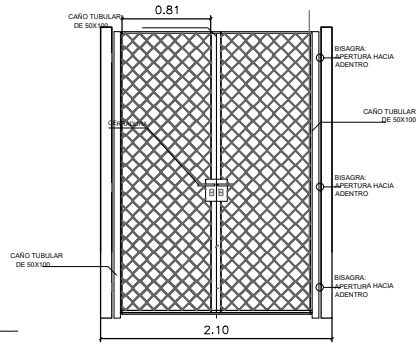

"CONSTRUCCIÓN DE CAMPING MUNICIPAL"		
DETALLE HERRERIA Y PILOTINES	SECRETARIA DE OBRAS Y SERVICIOS PÚBLICOS Dirección de Planeamiento y Vivienda	
	Fecha: 2023	Escala: s/e

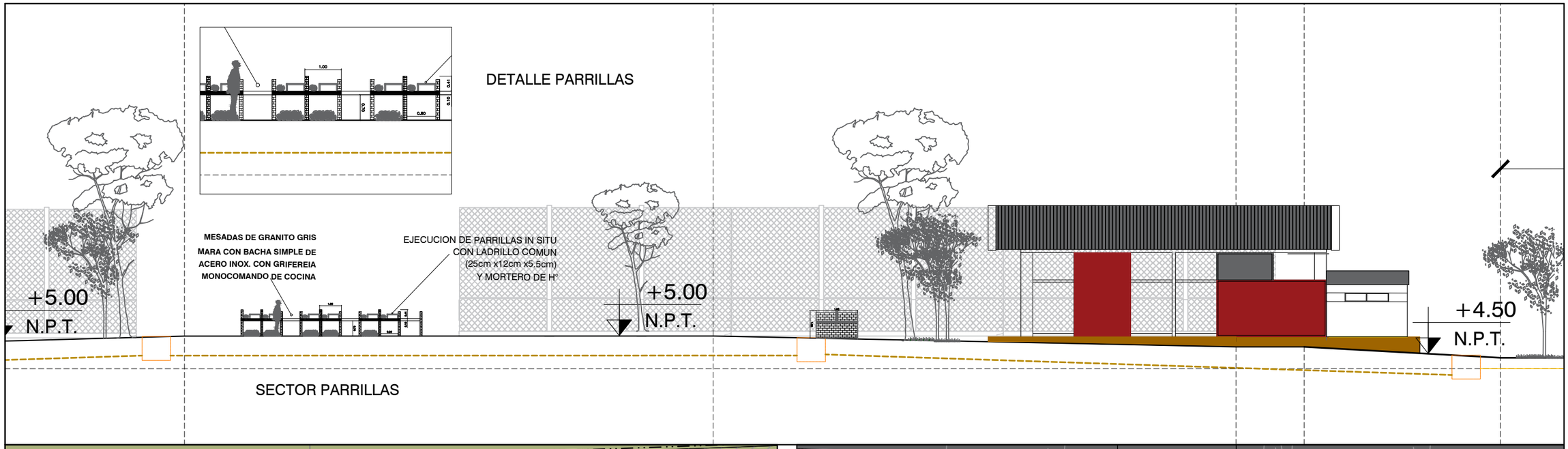

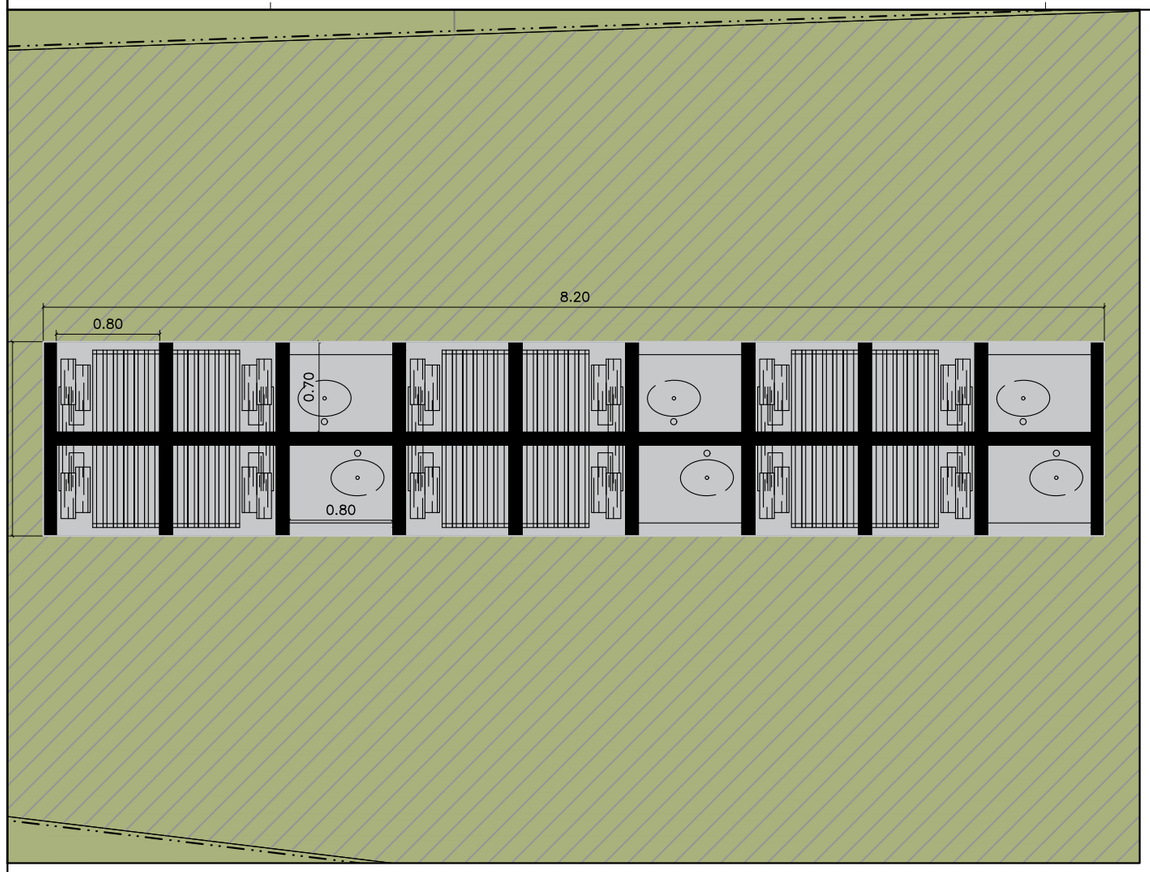

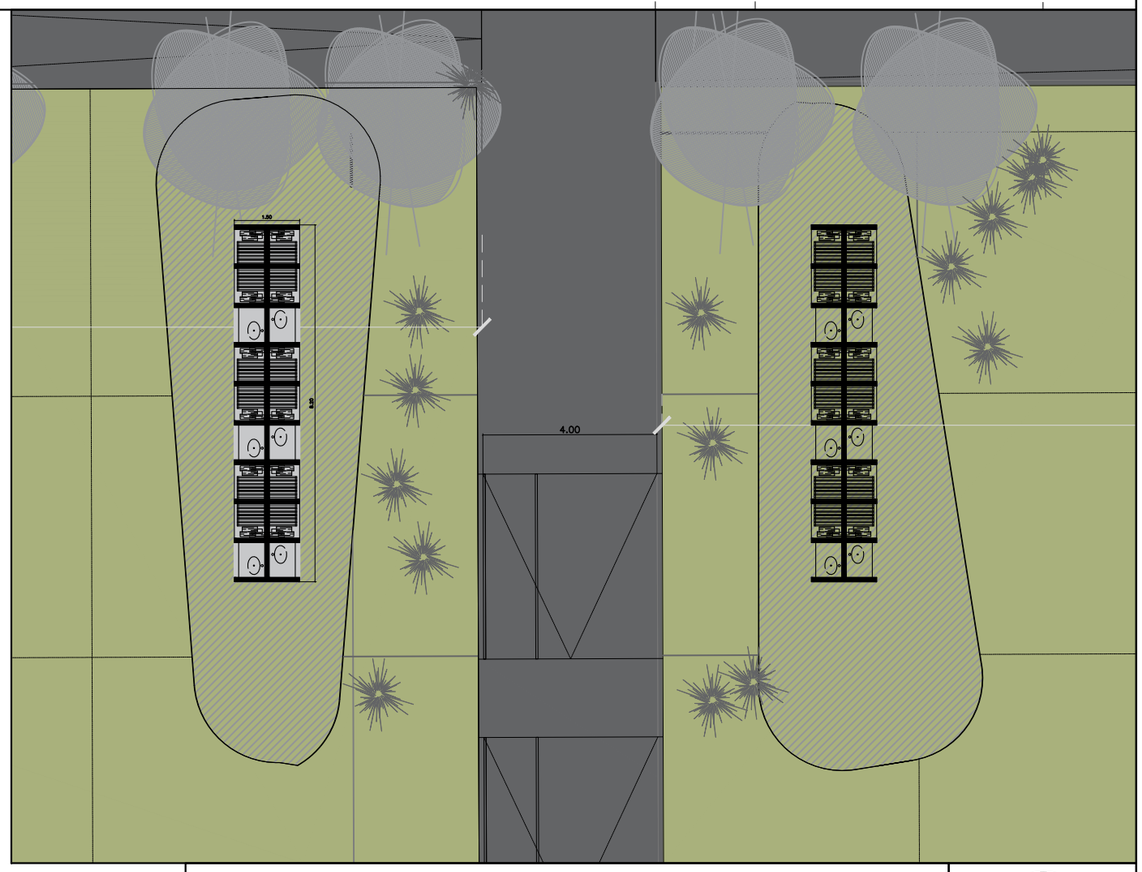

"CONSTRUCCIÓN DE CAMPING MUNICIPAL"

DETALLES CONSTRUCTIVOS PARRILLAS	SECRETARIA DE OBRAS Y SERVICIOS PÚBLICOS Dirección de Planeamiento y Vivienda
	Fecha: Junio 2022 — Escala: s/e

6.4 Gradas de estructura metalica : 4 unidades - DETALLE

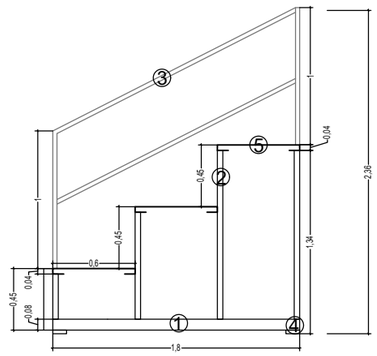

DESIGNACION	GRADAS DE ESTRUCTURA METALICA
ESTRUCTURA	1- Caño de hierro estructural de 60x40x1.6mm
	2- Caño de hierro estructural de 40x40x1.6mm
	3- Caño estructural redondo de 3"x1.6mm
	4- Planchuela de 4"x1/4"
	5- Escalones de chapa lisa negra calibre 14 plegada
ACABADO	1 mano de antióxido, 2 manos de esmalte sintético color a definir

Grada 1

Grada 2

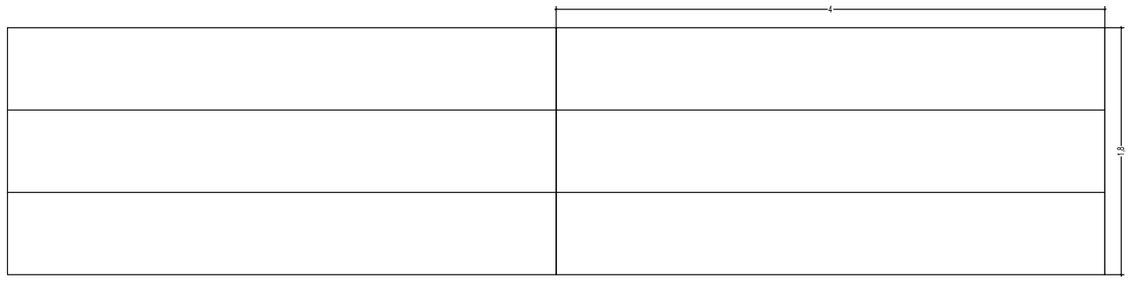

Grada 3

Grada 4

"CONSTRUCCIÓN DE CAMPING MUNICIPAL"		
DETALLE GRADAS METÁLICAS	SECRETARIA DE OBRAS Y SERVICIOS PÚBLICOS Dirección de Planeamiento y Vivienda	
	Fecha: 2023 Escala: s/e	

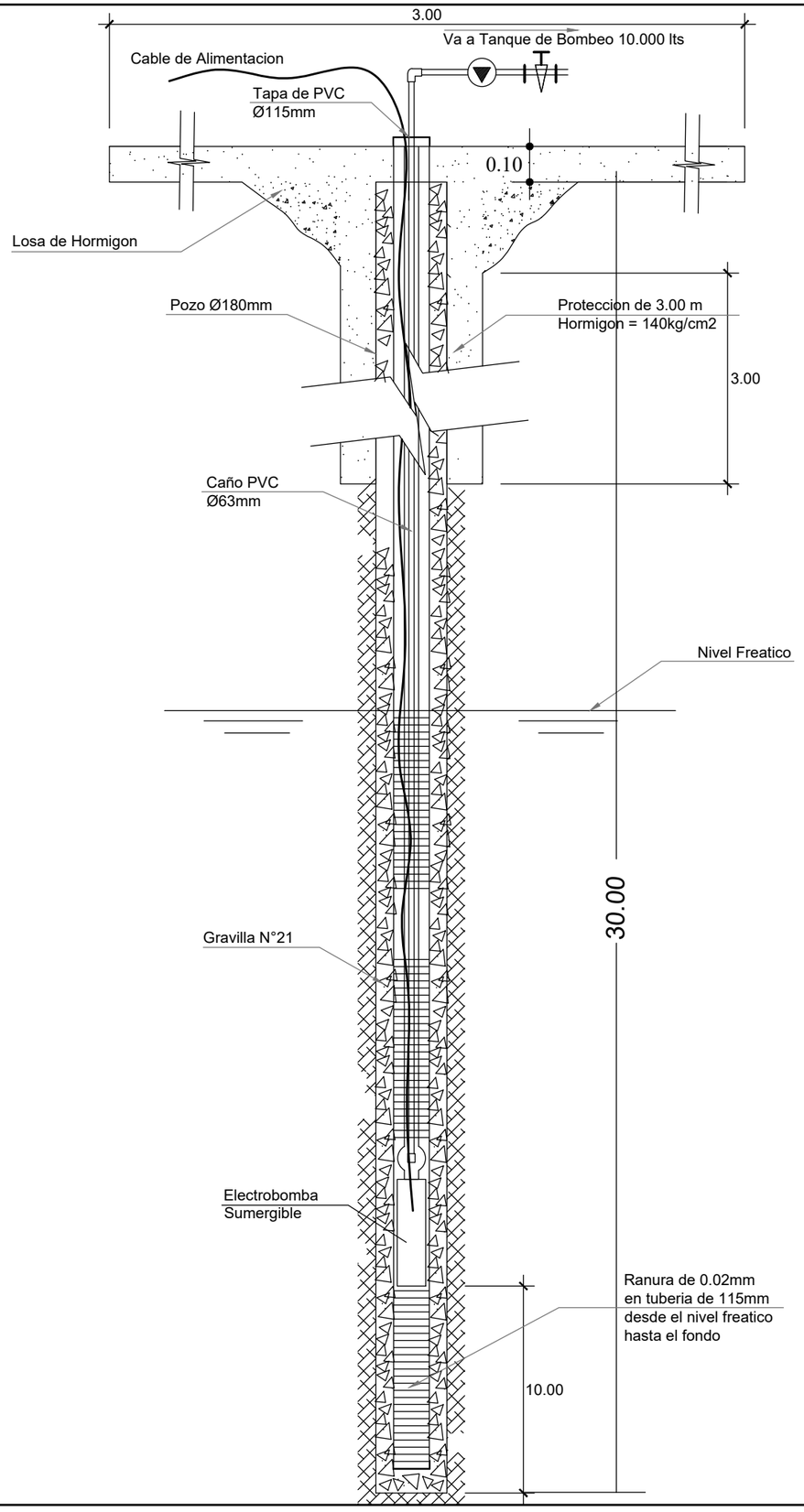

ESPECIFICACIONES TECNICAS EQUIPOS DE BOMBEO
BOMBA SUMEGIBLE N° 01 Y N° 02

IMPULSION POZO / TANQUE

CAUDAL DE BOMBEO	= 2.33 L/seg
ALTURA DINAMICA DE BOMBEO	= 36.70 mts.
N° DE UNIDADES DE BOMBEO	= 1
POTENCIA APROXIMADA DE CADA ELECTROBOMBA	= 2.00 HP
TUBERIA DE IMPULSION	= Ø 2"

"CONSTRUCCIÓN DE CAMPING MUNICIPAL"

DETALLE
EQUIPO DE BOMBEO

SECRETARIA DE OBRAS Y SERVICIOS PÚBLICOS
Dirección de Planeamiento y Vivienda

Fecha: 2023 Escala: s/e

PLANTA DE TRATAMIENTO

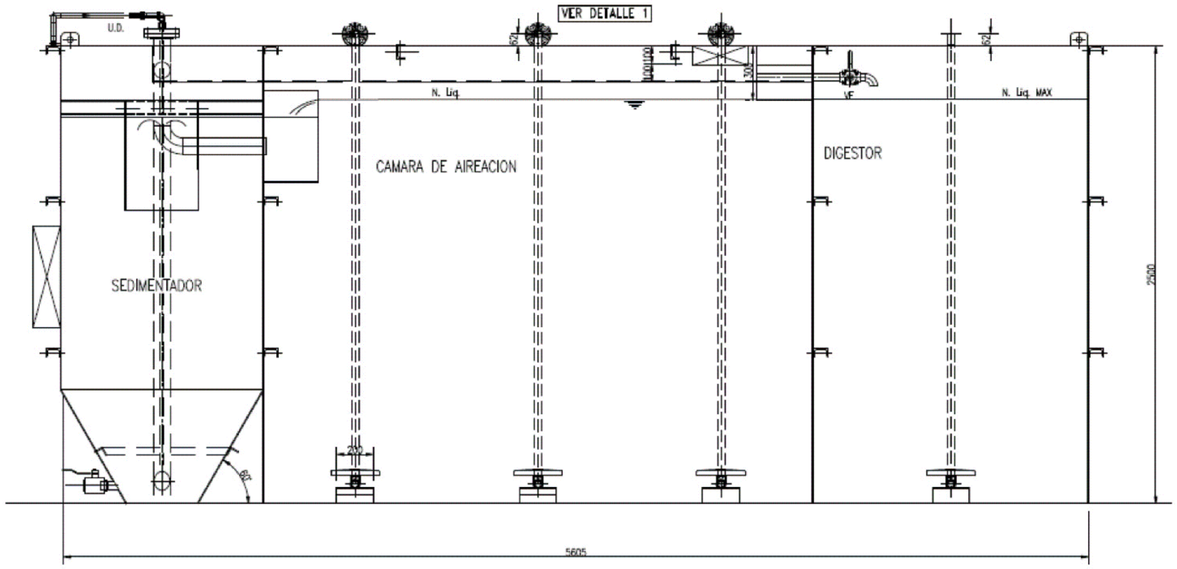

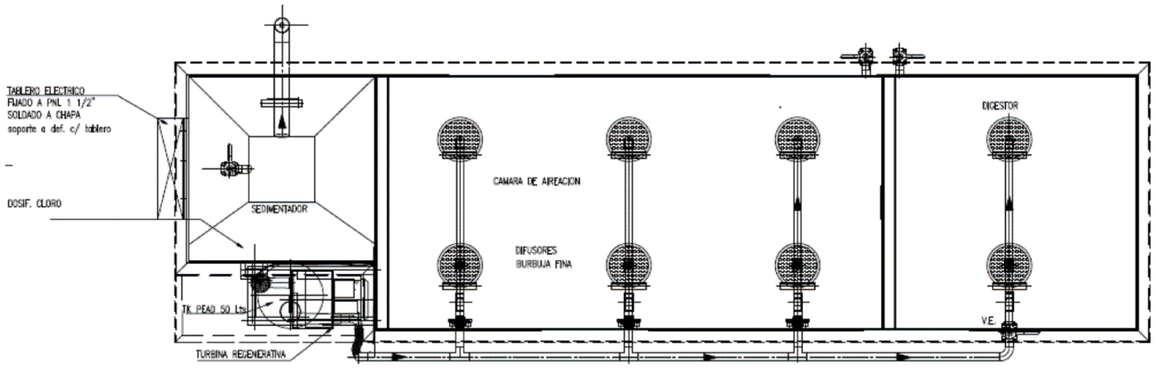

Sistema de aireación por burbuja fina

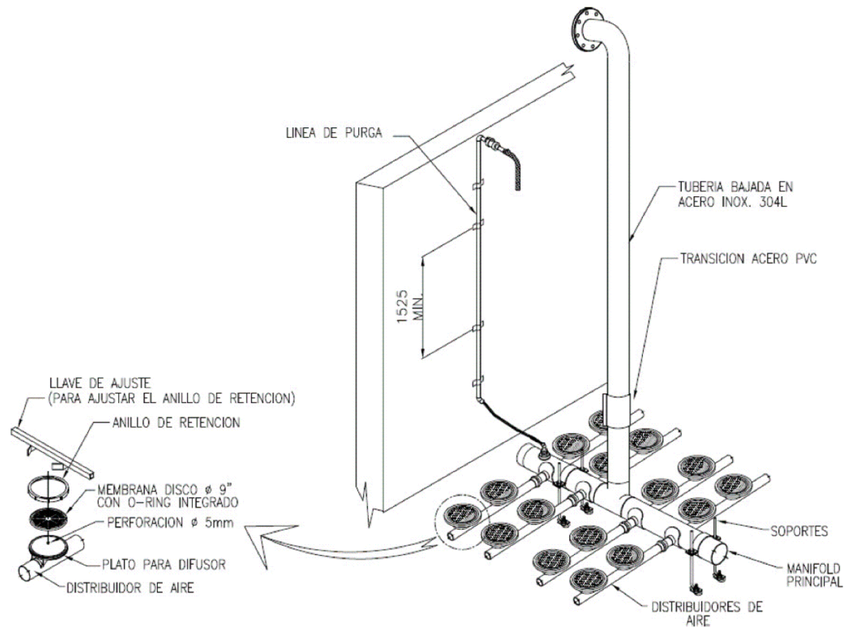

"CONSTRUCCIÓN DE CAMPING MUNICIPAL"		
PLANTA DE TRATAMIENTO	SECRETARIA DE OBRAS Y SERVICIOS PÚBLICOS Dirección de Planeamiento y Vivienda	
	Fecha: Junio 2022	Escala: s/e

UBICACION DE TABIQUE DE CONTENCION Y REJA

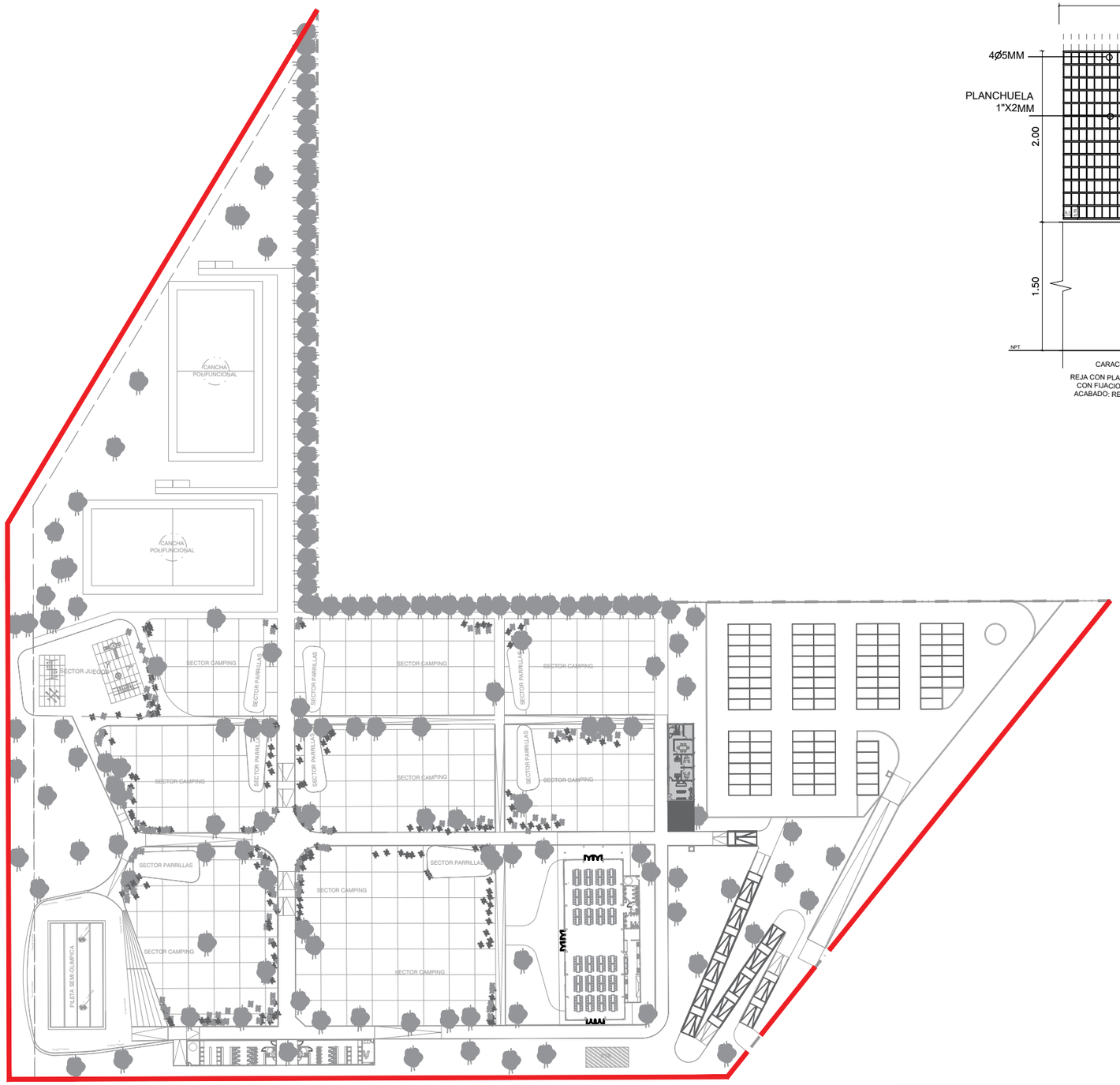

DETALLES HERRERÍA

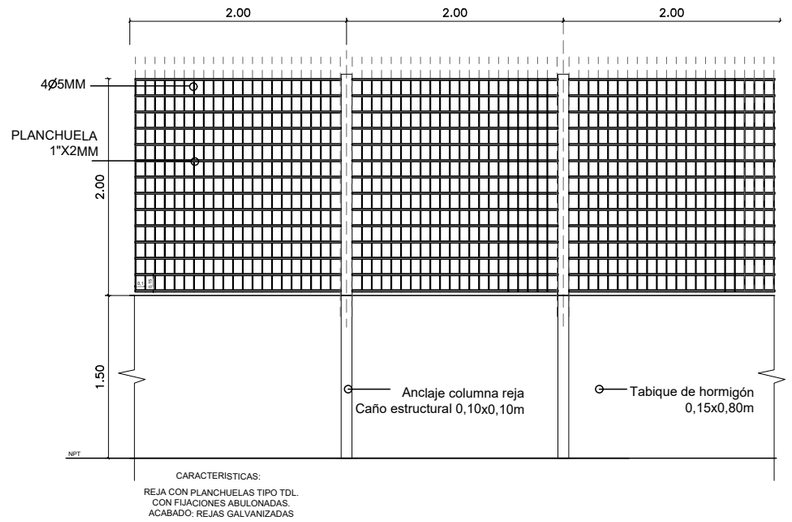

CARACTERISTICAS:
REJA CON PLANCHUELAS TIPO TDL.
CON FIJACIONES ABULONADAS.
ACABADO: REJAS GALVANIZADAS

"CONSTRUCCIÓN DE CAMPING MUNICIPAL"		
TABIQUE DE CONTENCION P/REJA	SECRETARIA DE OBRAS Y SERVICIOS PÚBLICOS Dirección de Planeamiento y Vivienda	
	Fecha: 2022	Escala: s/e

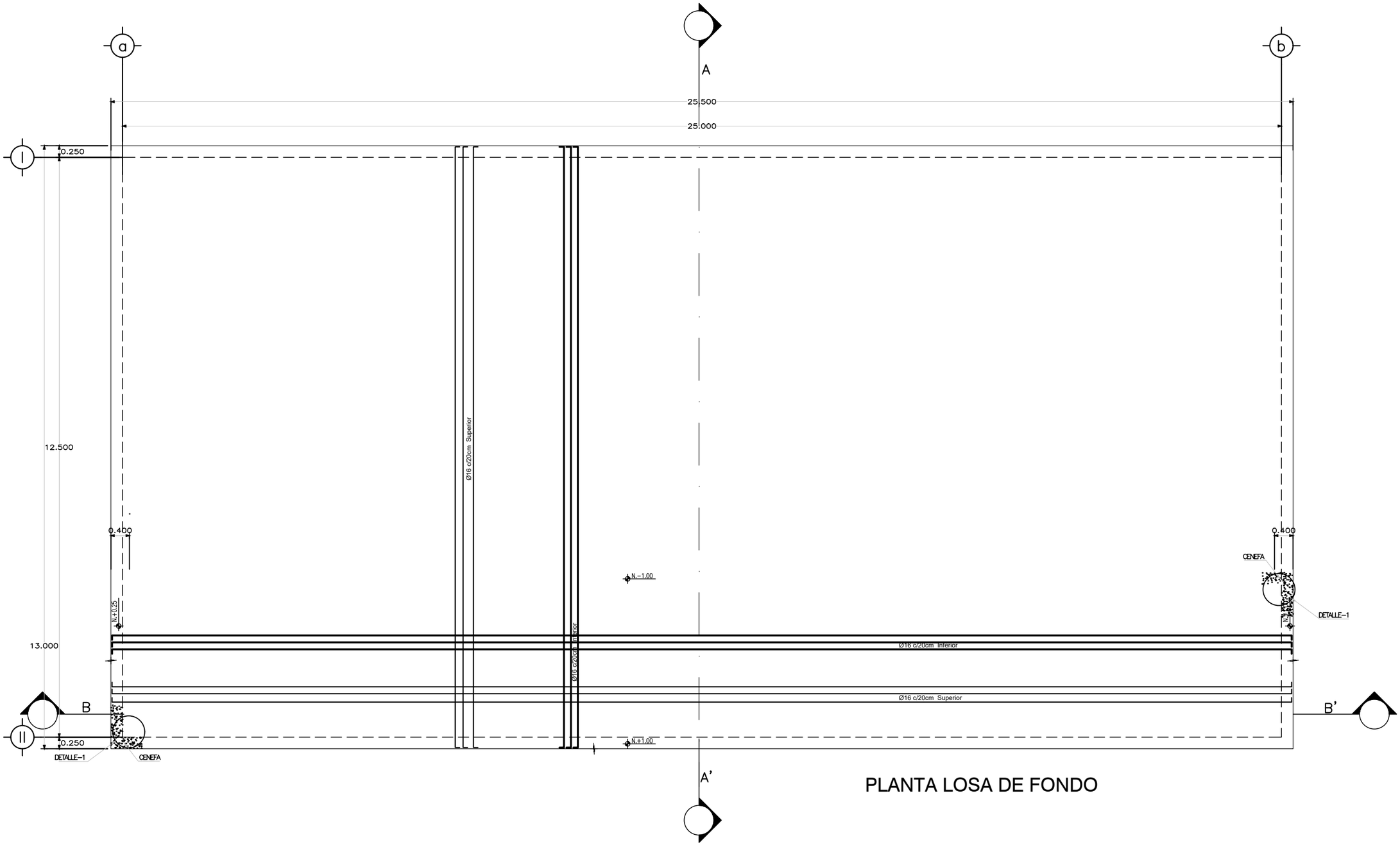

PLANTA LOSA DE FONDO

"CONSTRUCCIÓN DE CAMPING MUNICIPAL"		
PILETA DE NATACION	SECRETARIA DE OBRAS Y SERVICIOS PÚBLICOS Dirección de Planeamiento y Vivienda	
	Fecha: 2022	Escala: s/e

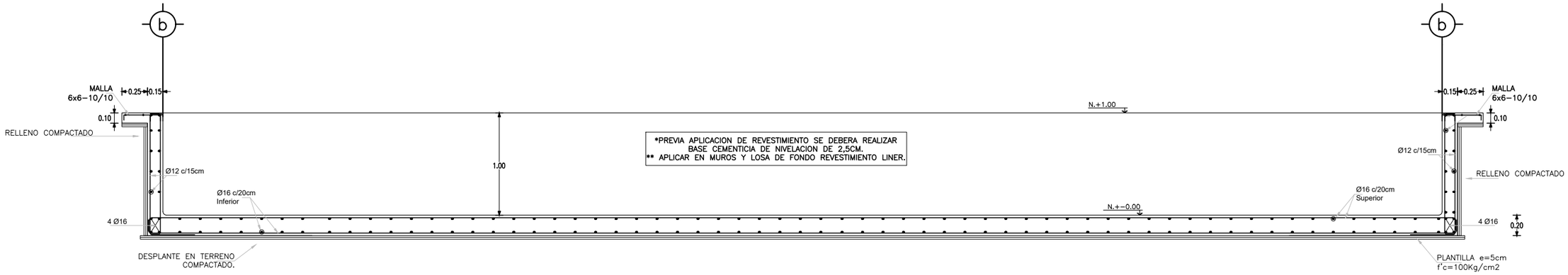

CORTE B-B'

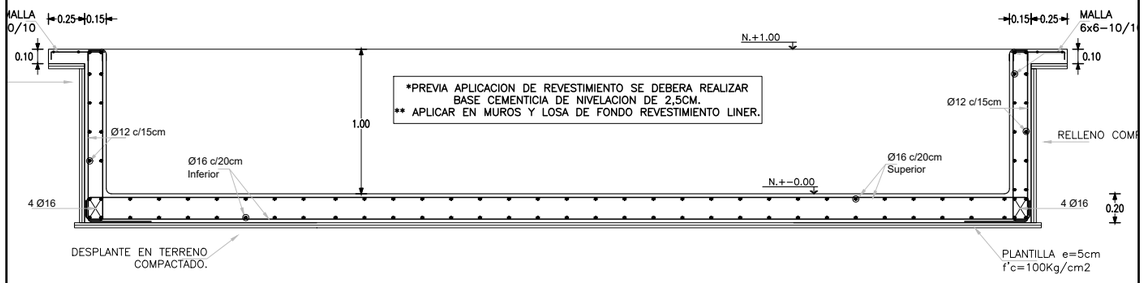

CORTE A-A'

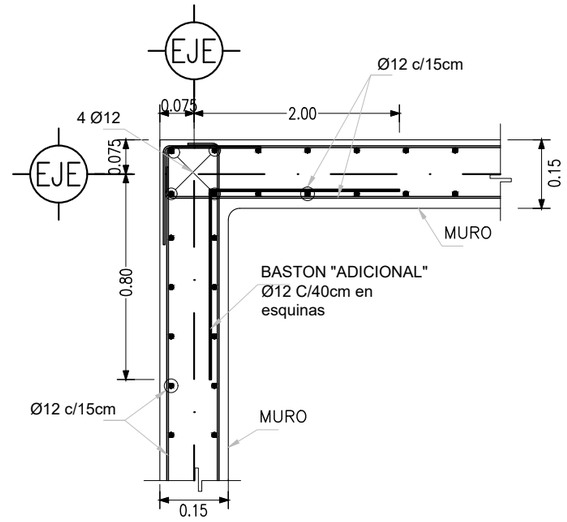

(REFUERZO TIPO EN ESQUINAS EN MUROS)

DETALLE - 1

"CONSTRUCCIÓN DE CAMPING MUNICIPAL"		
PILETA DE NATACION	SECRETARIA DE OBRAS Y SERVICIOS PÚBLICOS Dirección de Planeamiento y Vivienda	
	Fecha: 2022	Escala: s/e

P L A N I L L A D E L O C A L E S: VESTUARIO/SANITARIOS

Nº	DENOMINACION	PARAMENTOS				PISOS			CIELORASOS			CUBIERTAS	PINTURAS				OBSERVACIONES	Nº
		CONST. SECO		REVEST.		CARPETAS	PISOS		SUSPENDIDOS				MUROS	CIELOR.	PUERT/VENT	MARCOS		
		EXT	INT	EXT	INT													
		PLACA OSB CON MALLA PLASTICA Y BASE COAT S/MONT. METALICA CON AISLACION TERMICA Y ACUSTICA e=70mm	PLACA DURLOCK RESISTENTE A LA HUMEDAD e=12.5mm S/MONT. METALICA	TEXTURADO TIPO TARQUINI	CERAMICO 29X59 TIPO CERRO NEGRO CON GUARDACANTO DE ACERO INOXIDABLE	DE CEMENTO PARA PISOS CERAMICOS O BALDOSAS espesor 3cm.	BALDOSA TIPO BLANINO 40X40 MODULADA espesor 3,6cm pulida	PORCELLANATO TIPO CERRO NEGRO SIMIL CEMENTO ALISADO 60X60cm	PLACA DE ROCA DE YESO TIPO DURLOCK (placa comun) H: 3.00m con buña perimetral	PLACA DE ROCA DE YESO TIPO DURLOCK (placa verde nucleos humedos) junta tomada H: 3.00m con buña perimetral	PLACA CEMENTICIA H: 4.00m con buña perimetral	CHAPA TRAPEZOIDAL PRE PINTADA CALIBRE 25 AISLACION HIDROFUGA Y TERMICA DE POLIURETANO	AL LATEX INTERIOR PARA MUROS DE ALTO RENDIMIENTO TIPO ALBA	AL LATEX INTERIOR CIELORRASOS TIPO ALBA	2 MANOS DE ESMALTE SINTETICO TIPO ALBA	2 MANOS DE ESMALTE ANTIOXIDO TIPO ALBA		
1	ENFERMERIA		●		●	●		●	●			●	●	●		●		1
2	DUCHAS HOMBRES		●			●		●		●		●	●	●		●		2
3	VESTUARIO HOMBRES		●			●		●		●		●	●	●		●		3
4	SANITARIOS HOMBRES		●		●	●		●		●		●	●	●		●		4
5	PASILLO		●			●		●		●		●	●	●		●		5
6	SANITARIO DISC.		●			●		●		●		●	●	●		●		6
7	DEPOSITO		●			●		●	●			●	●	●	●	●		7
8	SEMI-CUBIERTO					●	●				●	●		●				8
9	EXTERIOR/FACHADA	●		●														9
10	DEPOSITO		●			●		●	●			●	●	●	●	●		10
11	SANITARIO DISC.		●			●		●		●		●	●	●		●		11
12	PASILLO		●			●		●		●		●	●	●		●		12
13	SANITARIOS MUJERES		●		●	●		●		●		●	●	●		●		13
14	VESTUARIO MUJERES		●			●		●		●		●	●	●		●		14
15	DUCHAS MUJERES		●			●		●		●		●	●	●		●		15
16	SALA DE MAQUINAS		●			●		●	●			●	●	●		●		16

"CONSTRUCCIÓN DE CAMPING MUNICIPAL"

PLANILLA DE LOCALES
VESTUARIO/SANITARIOS

SECRETARIA DE OBRAS Y SERVICIOS PÚBLICOS
Dirección de Planeamiento y Vivienda

Fecha: 2022 Escala: s/e

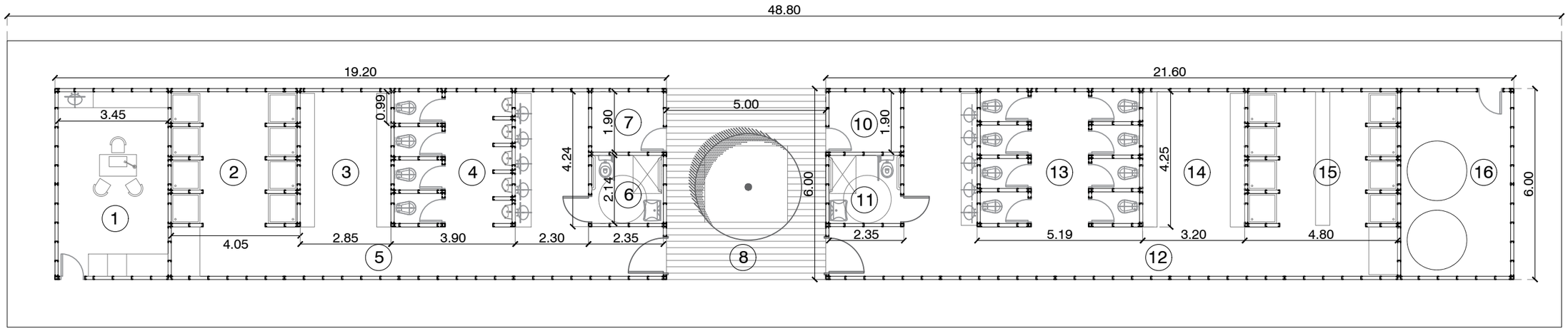

"CONSTRUCCIÓN DE CAMPING MUNICIPAL"		
VESTUARIO/SANITARIOS	SECRETARIA DE OBRAS Y SERVICIOS PÚBLICOS Dirección de Planeamiento y Vivienda	
	Fecha: 2022	Escala: s/e

P L A N I L L A D E L O C A L E S: A D M I N I S T R A C I O N

Nº	DENOMINACION	PARAMENTOS				PISOS			CIELORASOS			CUBIERTAS	PINTURAS				OBSERVACIONES	Nº
		CONST. SECO		REVEST.		CARPETAS	PISOS		SUSPENDIDOS				MUROS	CIELOR.	PUERT/VENT	MARCOS		
		EXT	INT	EXT	INT													
		PLACA OSB CON MALLA PLASTICA Y BASE COAT S/MONT. METALICA CON AISLACION TERMICA Y ACUSTICA e=70mm	PLACA DURLOCK RESISTENTE A LA HUMEDAD e=12.5mm S/MONT. METALICA	TEXTURADO TIPO TARQUINI	CERAMICO 29X59 TIPO CERRO NEGRO CON GUARDACANTO DE ACERO INOXIDABLE	DE CEMENTO PARA PISOS CERAMICOS O BALDOSAS espesor 3cm.	BALDOSA TIPO BLANINO 40X40 MODULADA espesor 3,6cm pulida	PORCELLANATO TIPO CERRO NEGRO SIMIL CEMENTO ALISADO 60X60cm	PLACA DE ROCA DE YESO TIPO DURLOCK (placa comun) H: 3.00m con buña perimetral	PLACA DE ROCA DE YESO TIPO DURLOCK (placa verde nucleos humedos) junta tomada H: 3.00m con buña perimetral	PLACA CEMENTICIA H: 4.00m con buña perimetral	CHAPA TRAPEZOIDAL PRE PINTADA CALIBRE 25 AISLACION HIDROFUGA Y TERMICA DE POLIURETANO	AL LATEX INTERIOR PARA MUROS DE ALTO RENDIMIENTO TIPO ALBA	AL LATEX INTERIOR CIELORRASOS TIPO ALBA	2 MANOS DE ESMALTE SINTETICO TIPO ALBA	2 MANOS DE ESMALTE ANTIOXIDO TIPO ALBA		
1	DEPOSITO		●			●		●	●			●	●	●	●	●		1
2	COCINA		●		●	●		●		●		●	●	●	●	●		2
3	BAÑO DISCAPACITADOS		●			●		●		●		●	●	●	●	●		3
4	PASILLO		●			●		●	●			●	●	●	●	●		4
5	SALA DE REUNIONES		●			●		●	●			●	●	●	●	●		5
6	OFICINA		●			●		●	●			●	●	●	●	●		6
7	OFICINA		●			●		●	●			●	●	●	●	●		7
8	RECEPCION		●			●		●	●			●	●	●		●		8
9	EXTERIOR/FACHADA	●		●														9
10	SEMI-CUBIERTO					●	●				●	●						10

"CONSTRUCCIÓN DE CAMPING MUNICIPAL"

PLANILLA DE LOCALES
ADMINISTRACION

SECRETARIA DE OBRAS Y SERVICIOS PÚBLICOS
Dirección de Planeamiento y Vivienda

Fecha: 2022 Escala: s/e

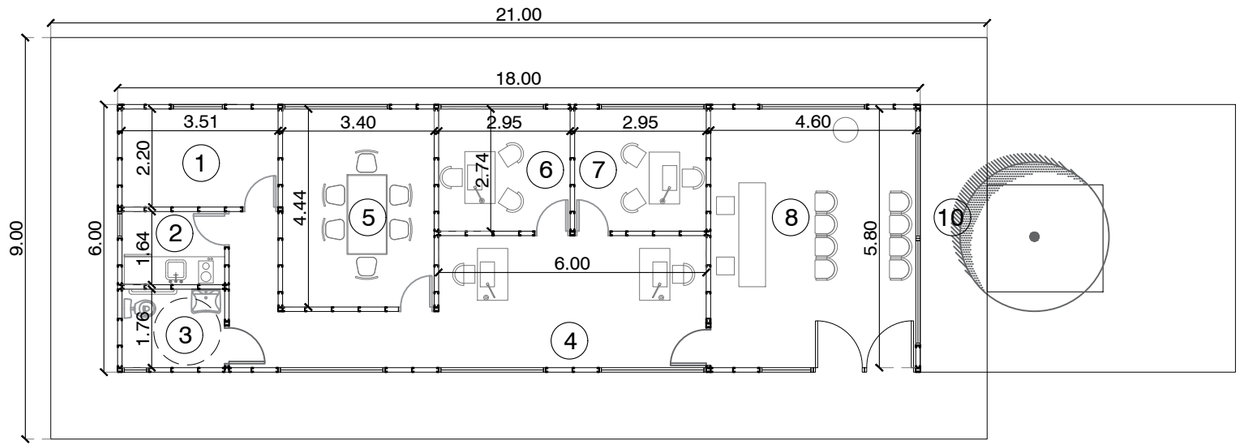

"CONSTRUCCIÓN DE CAMPING MUNICIPAL"		
ADMINISTRACION	SECRETARIA DE OBRAS Y SERVICIOS PÚBLICOS Dirección de Planeamiento y Vivienda	
	Fecha: 2022	Escala: s/e

P L A N I L L A D E L O C A L E S: SALON DE USOS MULTIPLES

Nº	DENOMINACION	PARAMENTOS				PISOS			CIELORASOS			CUBIERTAS	PINTURAS				OBSERVACIONES	Nº
		CONST. SECO		REVEST.		CARPETAS	PISOS		SUSPENDIDOS				MUROS	CIELOR.	PUERT/VENT	MARCOS		
		EXT	INT	EXT	INT													
		PLACA OSB CON MALLA PLASTICA Y BASE COAT S/MONT. METALICA CON AISLACION TERMICA Y ACUSTICA e=70mm	PLACA DURLOCK RESISTENTE A LA HUMEDAD e=12.5mm S/MONT. METALICA	TEXTURADO TIPO TARQUINI	CERAMICO 29X59 TIPO CERRO NEGRO CON GUARDACANTO DE ACERO INOXIDABLE	DE CEMENTO PARA PISOS CERAMICOS O BALDOSAS espesor 3cm.	BALDOSA TIPO BLANINO 40X40 MODULADA espesor 3,6cm pulida	PORCELLANATO TIPO CERRO NEGRO SIMIL CEMENTO ALISADO 60X60cm	PLACA DE ROCA DE YESO TIPO DURLOCK (placa comun) H: 3.00m con buña perimetral	PLACA DE ROCA DE YESO TIPO DURLOCK (placa verde nucleos humedos) junta tomada H: 3.00m con buña perimetral	PLACA CEMENTICIA H: 4.00m con buña perimetral	CHAPA TRAPEZOIDAL PRE PINTADA CALIBRE 25 AISLACION HIDROFUGA Y TERMICA DE POLIURETANO	AL LATEX INTERIOR PARA MUROS DE ALTO RENDIMIENTO TIPO ALBA	AL LATEX INTERIOR CIELORRASOS TIPO ALBA	2 MANOS DE ESMALTE SINTETICO TIPO ALBA	2 MANOS DE ESMALTE ANTIOXIDO TIPO ALBA		
1	SALON		●			●		●	●			●	●	●		●		1
2	COCINA		●		●	●		●		●		●	●	●	●	●		2
3	DEPOSITO		●			●		●		●		●	●	●				3
4	BAÑO HOMBRES		●		●	●		●		●		●	●	●	●	●		4
5	BAÑO DISCAPACITADOS		●			●		●		●		●	●	●	●	●		5
6	BAÑO MUJERES		●		●	●		●		●		●	●	●	●	●		6
7	SALA DE MAQUINAS		●			●		●	●			●	●	●				7
8	SEMI-CUBIERTO					●	●				●	●						8
9	EXTERIOR/FACHADA	●		●														9

"CONSTRUCCIÓN DE CAMPING MUNICIPAL"

PLANILLA DE LOCALES
SALON DE USOS MULTIPLES

SECRETARIA DE OBRAS Y SERVICIOS PÚBLICOS
Dirección de Planeamiento y Vivienda

Fecha: 2022 Escala: s/e

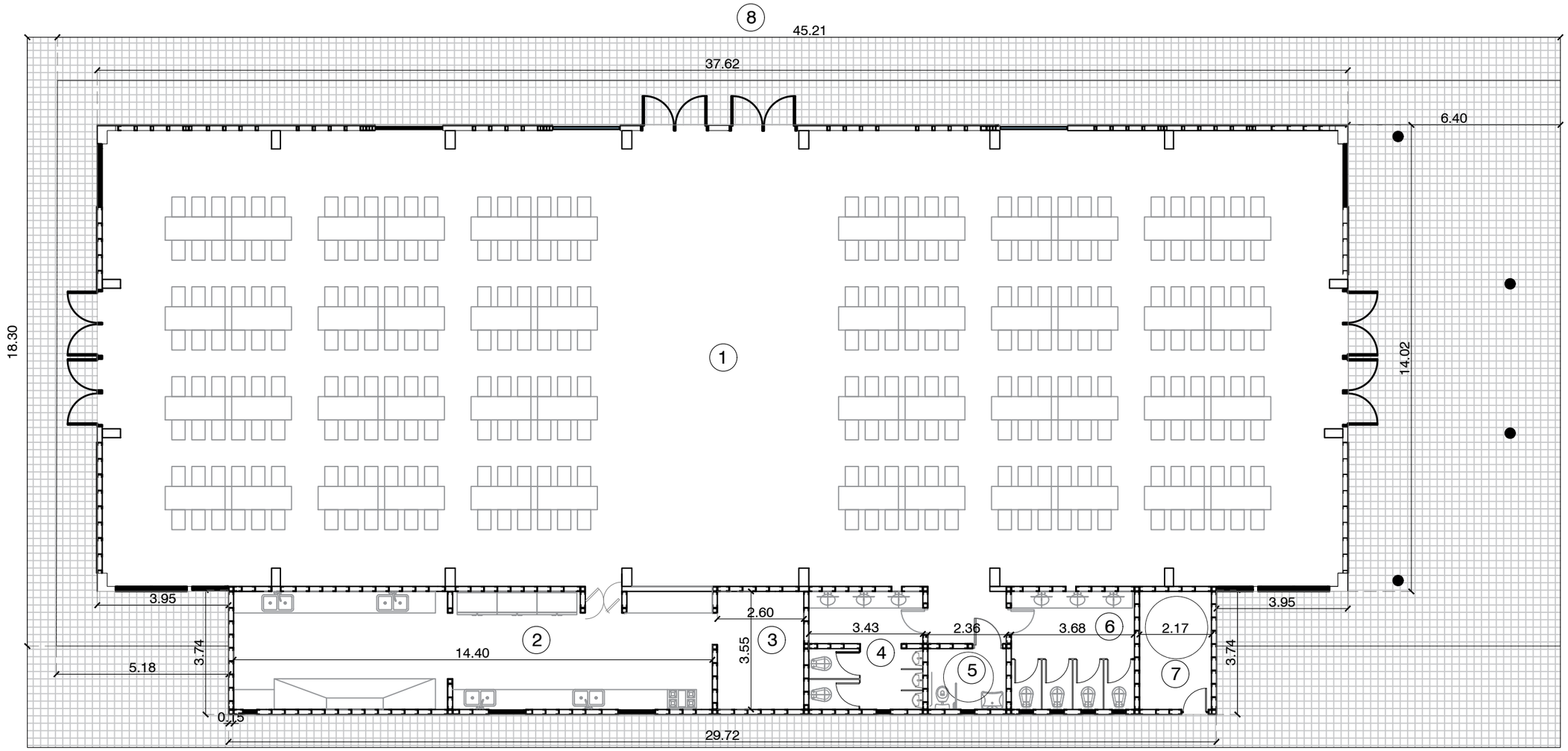

"CONSTRUCCIÓN DE CAMPING MUNICIPAL"		
SALON DE USOS MULTIPLES	SECRETARIA DE OBRAS Y SERVICIOS PÚBLICOS Dirección de Planeamiento y Vivienda	
	Fecha: 2022	Escala: s/e

P L A N I L L A : S ECTOR JUEGOS

Nº	DENOMINACION	PISOS		MOBI-LIARIO	JUEGOS						FORESTACION				OBSERVACIONES	Nº
		CONTRAPISO	PISOS													
		VEREDA EXTERIOR DE HORMIGON PEINADO espesor 8cm.	SOLADO DE BALDOSAS DE GOMA	BANCO MORON cantidad: 5	JUEGO MANGRULLO SELVA UNA TORRE cantidad: 1	PORTICO 4 HAMACAS INTEGRADOR cantidad: 1	JUEGO DE VANGUARDIA TREEP CHICO cantidad: 1	SUBE Y BAJA DOBLE cantidad: 1	TREPADOR ARBOL cantidad: 2	CALESITA ROTO MOLDEO cantidad: 1	CESPED	ARBOL ACER SACCHARINUM 3m cantidad: 2	ARBOL JACARANDA MIMOS FOLIA 3m cantidad: 1	ARBUSTO GAURA BLANCA cantidad: 22		
1	SECTOR JUEGOS	●	●	●	●	●	●	●	●	●	●	●	●	●		1

"CONSTRUCCIÓN DE CAMPING MUNICIPAL"

PLANILLA DE SECTOR DE JUEGOS

SECRETARIA DE OBRAS Y SERVICIOS PÚBLICOS
Dirección de Planeamiento y Vivienda

Fecha: 2023 Escala: s/e

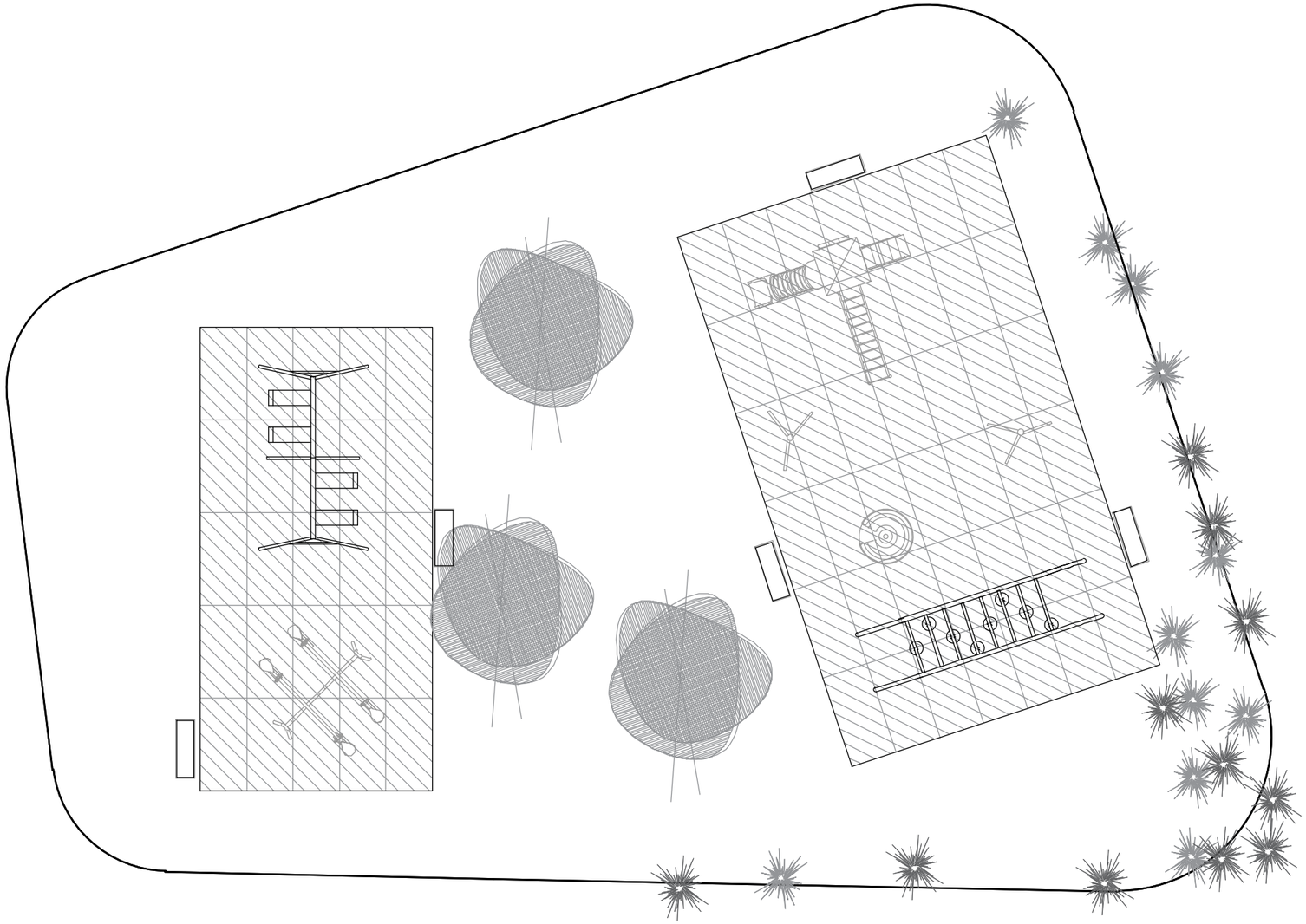

"CONSTRUCCIÓN DE CAMPING MUNICIPAL"		
SECTOR DE JUEGOS	SECRETARIA DE OBRAS Y SERVICIOS PÚBLICOS Dirección de Planeamiento y Vivienda	
	Fecha: 2023	Escala: s/e

6.4 Gradas de estructura metalica : 4 unidades

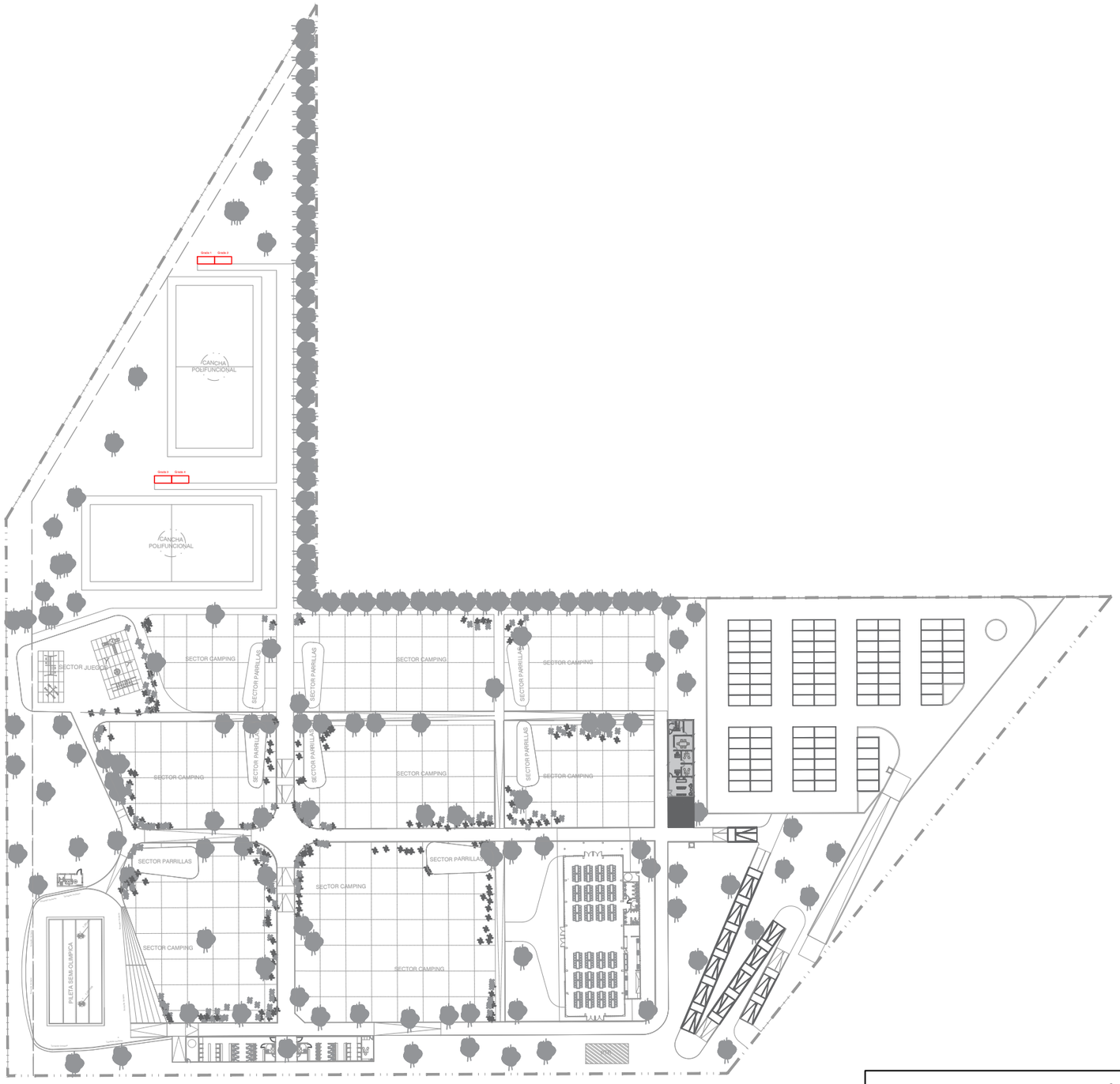

"CONSTRUCCIÓN DE CAMPING MUNICIPAL"		
GRADAS METALICAS	SECRETARIA DE OBRAS Y SERVICIOS PÚBLICOS Dirección de Planeamiento y Vivienda	
	Fecha: 2023 Escala: s/e	

"CONSTRUCCIÓN DE CAMPING MUNICIPAL"

PILOTINES

SECRETARIA DE OBRAS Y SERVICIOS PÚBLICOS
Dirección de Planeamiento y Vivienda

Fecha: 2023

Escala: s/e

7.5.1 Excavacion para colocacion de planta de tratamiento: 23m³

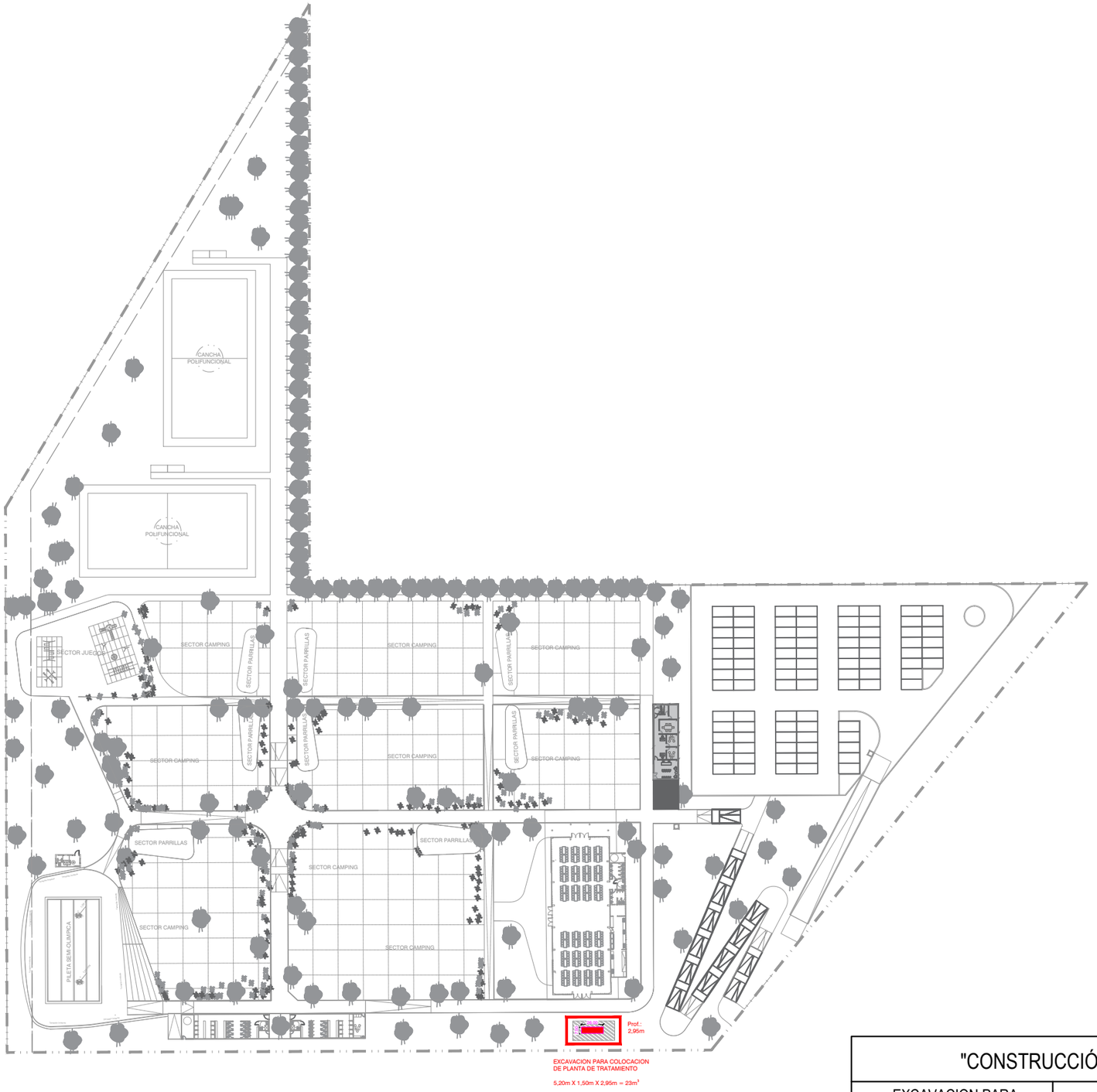

"CONSTRUCCIÓN DE CAMPING MUNICIPAL"		
EXCAVACION PARA COLCACION DE PLANTA DE TRATAMIENTO	SECRETARIA DE OBRAS Y SERVICIOS PÚBLICOS Dirección de Planeamiento y Vivienda	
	Fecha: 2023	Escala: s/e

7.14.1 Perforacion y encamisado de pozo 70mts de profundidad para extraccion de agua
7.14.2 Electrobomba sumergible de 2HP tipo ROTORPUMP
7.14.3 Tanque de bombeo de 10.000 lts

"CONSTRUCCIÓN DE CAMPING MUNICIPAL"		
PERFORACION PARA POZO DE EXTRACCION DE AGUA	SECRETARIA DE OBRAS Y SERVICIOS PÚBLICOS Dirección de Planeamiento y Vivienda	
	Fecha: 2023	Escala: s/e

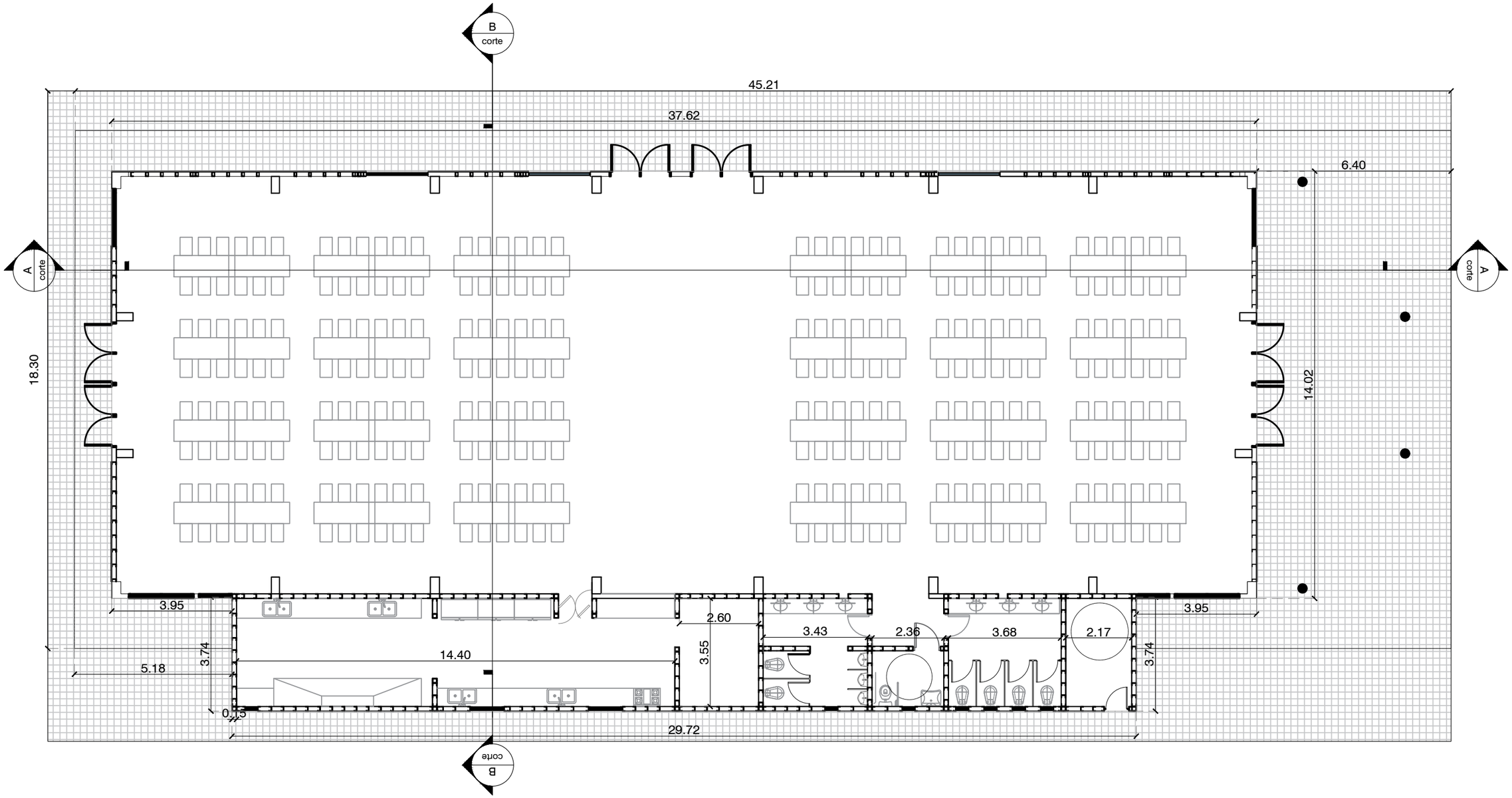

"CONSTRUCCIÓN DE CAMPING MUNICIPAL"		
PLANTA DE ARQUITECTURA SALÓN DE USOS MÚLTIPLES	SECRETARIA DE OBRAS Y SERVICIOS PÚBLICOS Dirección de Planeamiento y Vivienda	
	Fecha: Junio 2022	Escala: s/e

VISTA FACHADA FRENTE

VISTA LATERAL

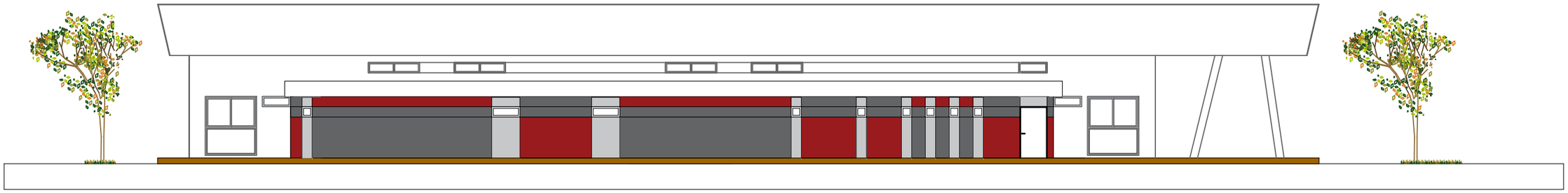

VISTA CONTRAFACHADA

"CONSTRUCCIÓN DE CAMPING MUNICIPAL"		
VISTAS GENERALES SALÓN DE USOS MÚLTIPLES	SECRETARIA DE OBRAS Y SERVICIOS PÚBLICOS Dirección de Planeamiento y Vivienda	
	Fecha: Junio 2022	Escala: s/e

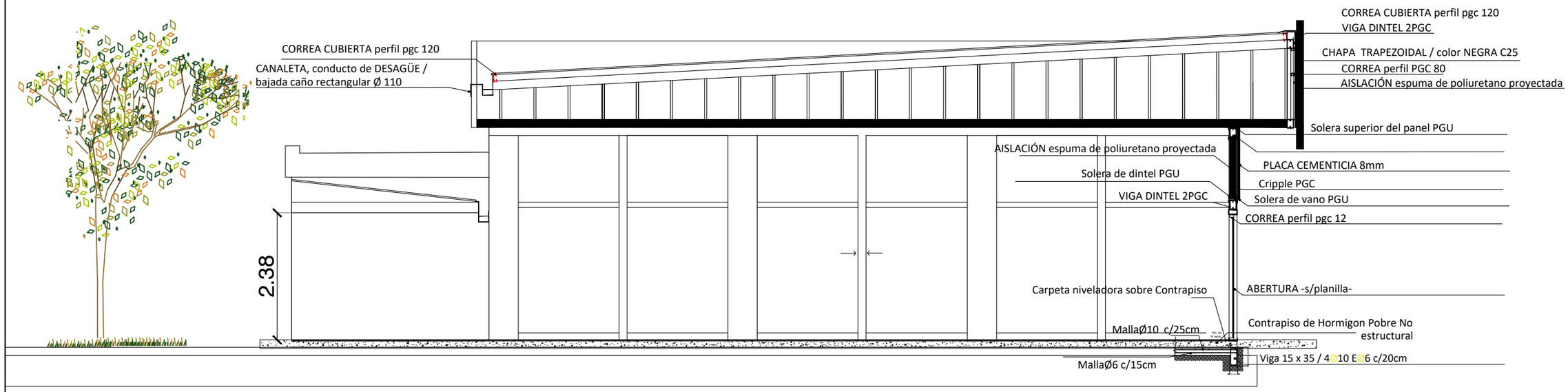

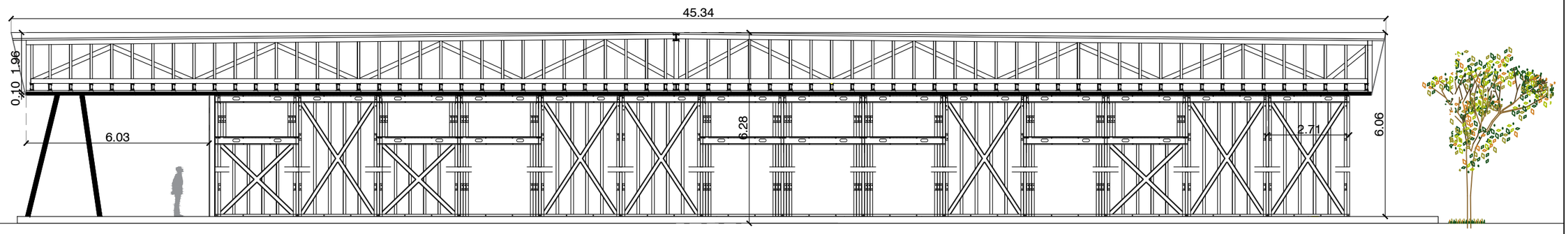

"CONSTRUCCIÓN DE CAMPING MUNICIPAL"

CORTES GENERALES
SALÓN DE USOS MÚLTIPLES

SECRETARIA DE OBRAS Y SERVICIOS PÚBLICOS
Dirección de Planeamiento y Vivienda

Fecha: Junio 2022

Escala: s/e

"CONSTRUCCIÓN DE CAMPING MUNICIPAL"		
INSTALACIÓN SANITARIA SALÓN DE USOS MÚLTIPLES	SECRETARIA DE OBRAS Y SERVICIOS PÚBLICOS Dirección de Planeamiento y Vivienda	
	Fecha: Junio 2022	Escala: s/e

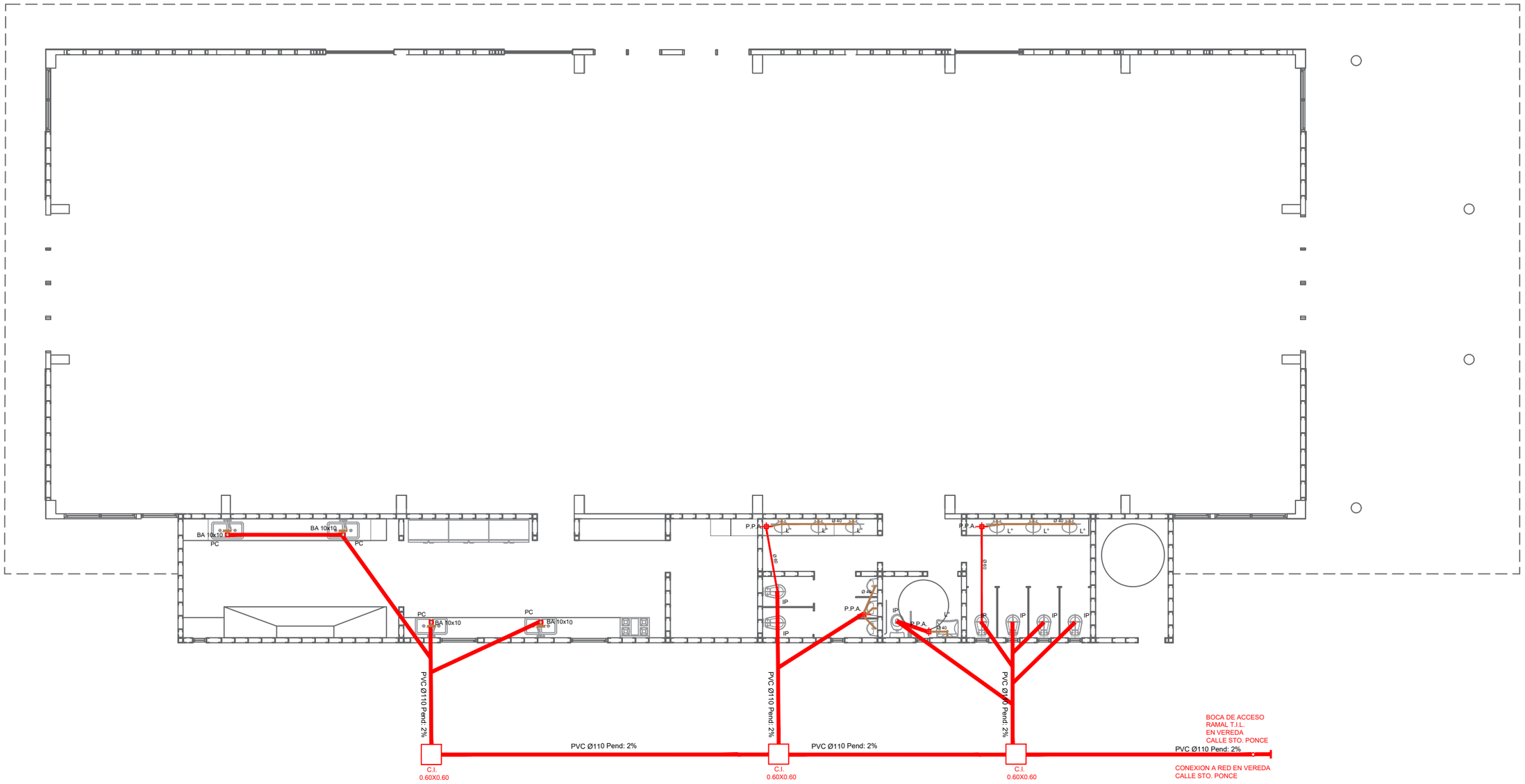

"CONSTRUCCIÓN DE CAMPING MUNICIPAL"	
INSTALACIÓN CLOACAL SALÓN DE USOS MÚLTIPLES	SECRETARIA DE OBRAS Y SERVICIOS PÚBLICOS Dirección de Planeamiento y Vivienda
	Fecha: Junio 2022 — Escala: s/e

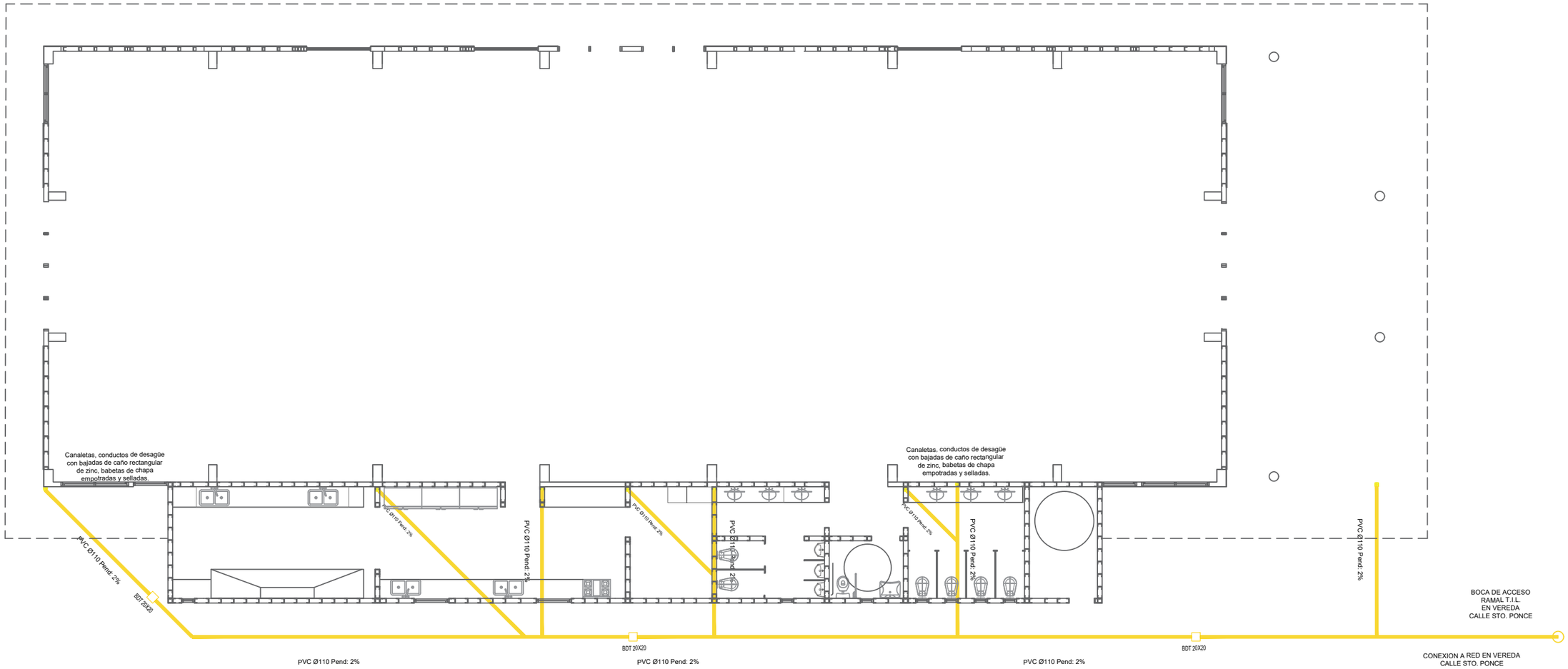

"CONSTRUCCIÓN DE CAMPING MUNICIPAL"		
INSTALACIÓN PLUVIAL SALÓN DE USOS MÚLTIPLES	SECRETARIA DE OBRAS Y SERVICIOS PÚBLICOS Dirección de Planeamiento y Vivienda	
	Fecha: Junio 2022	Escala: s/e

"CONSTRUCCIÓN DE CAMPING MUNICIPAL"		
INSTALACIÓN PLUVIAL (planta de techos) SALÓN DE USOS MÚLTIPLES	SECRETARIA DE OBRAS Y SERVICIOS PÚBLICOS Dirección de Planeamiento y Vivienda	
	Fecha: Junio 2022	Escala: s/e

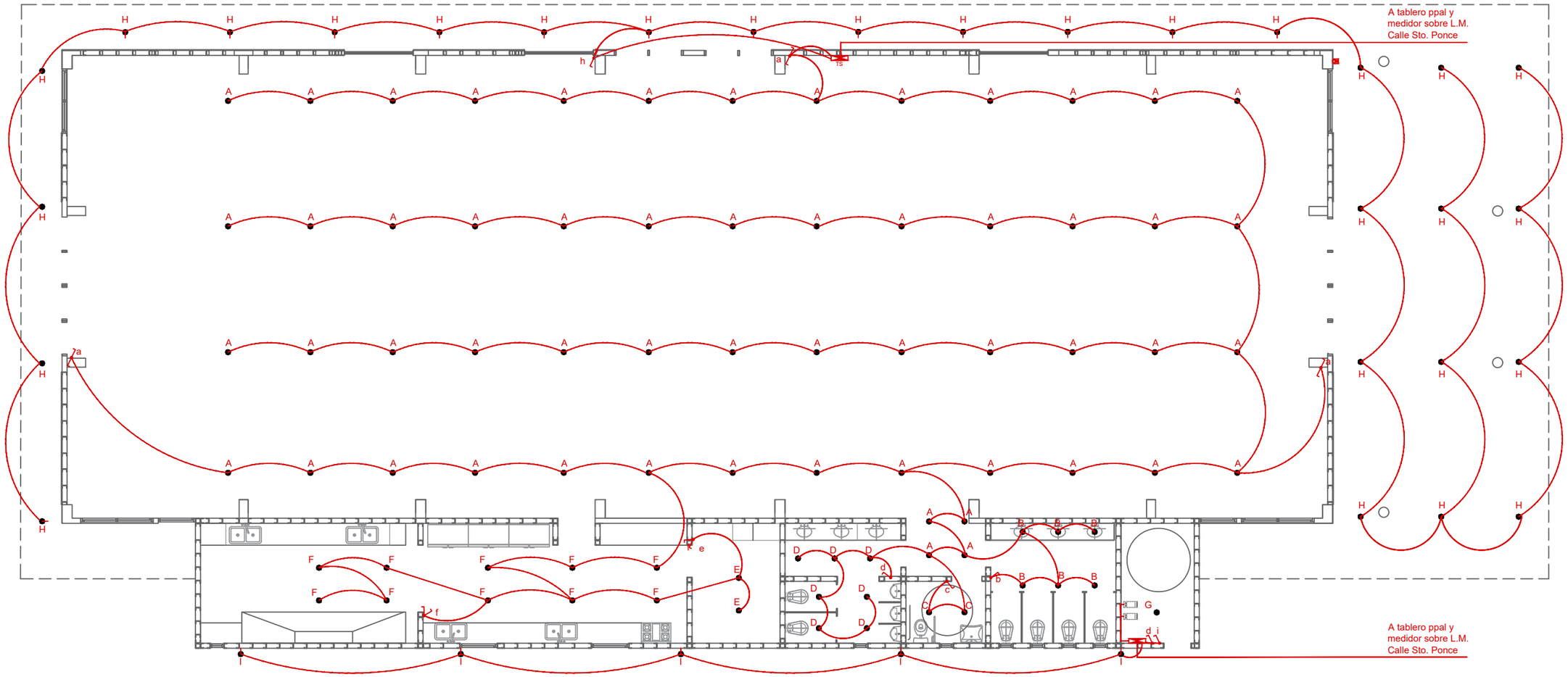

"CONSTRUCCIÓN DE CAMPING MUNICIPAL"

INSTALACIÓN ELÉCTRICA
(bocas iluminación)
SALÓN DE USOS MÚLTIPLES

SECRETARIA DE OBRAS Y SERVICIOS PÚBLICOS
Dirección de Planeamiento y Vivienda

Fecha: Junio 2022

Escala: s/e

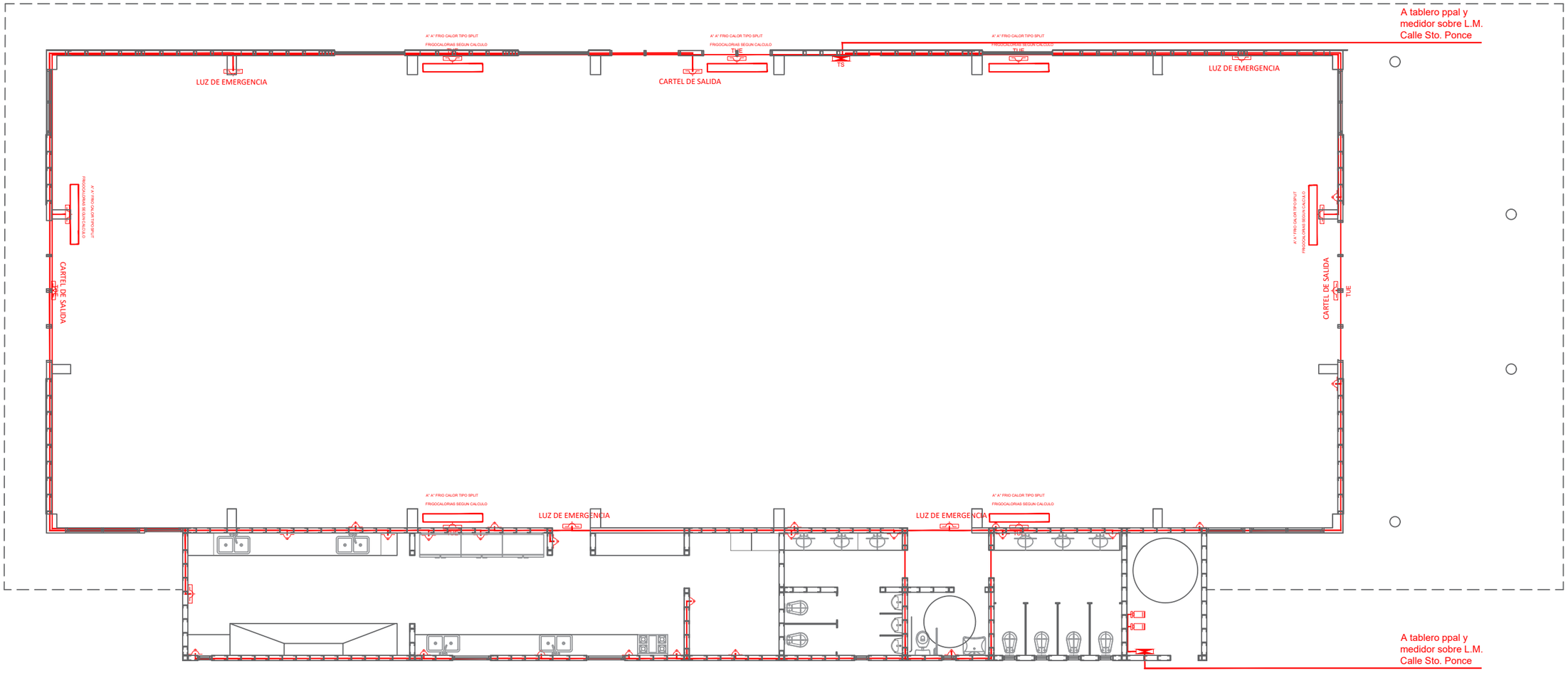

"CONSTRUCCIÓN DE CAMPING MUNICIPAL"	
INSTALACIÓN ELÉCTRICA (tomacorrientes) SALÓN DE USOS MÚLTIPLES	SECRETARIA DE OBRAS Y SERVICIOS PÚBLICOS Dirección de Planeamiento y Vivienda
	Fecha: Junio 2022 — Escala: s/e

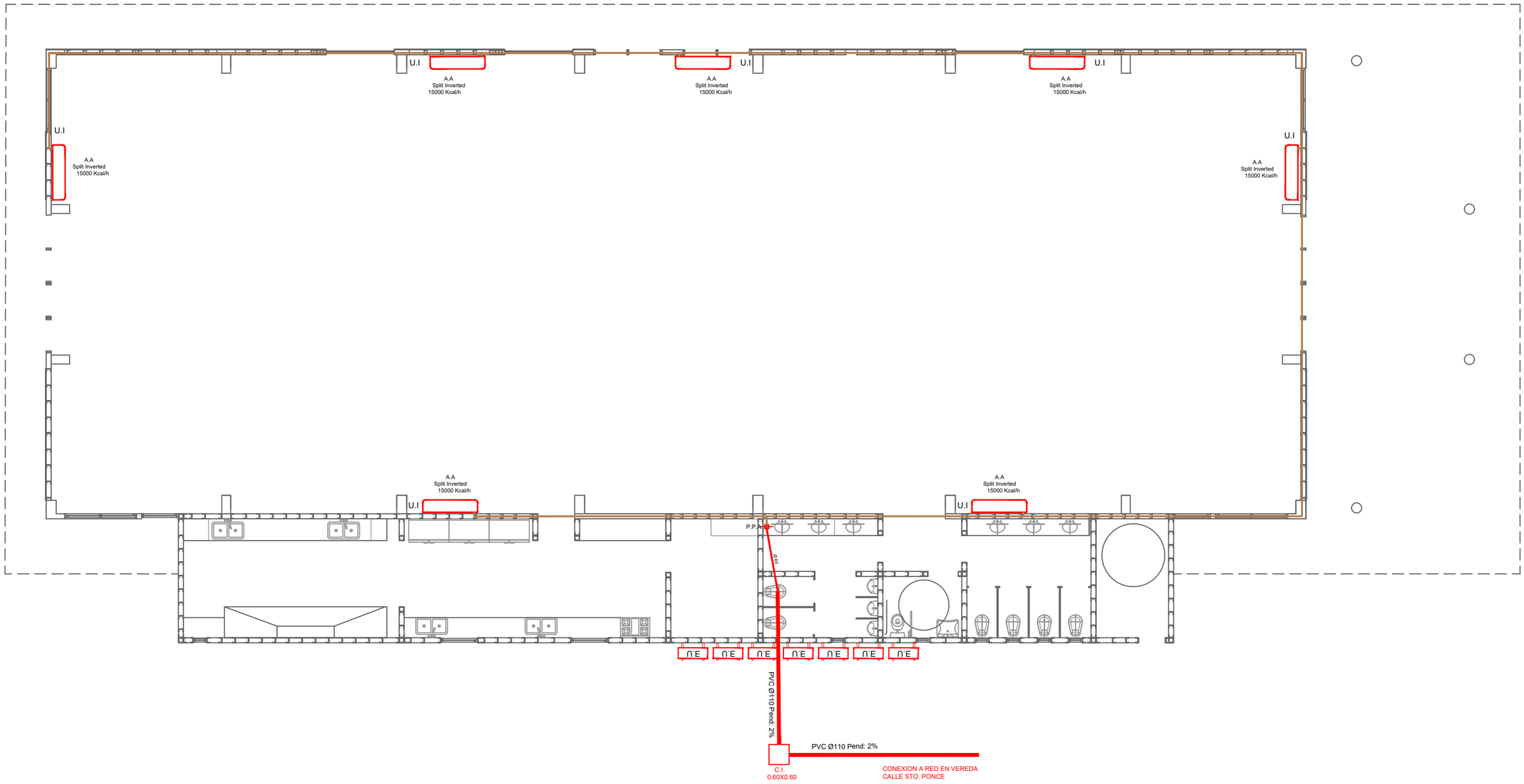

"CONSTRUCCIÓN DE CAMPING MUNICIPAL"		
AIRE ACONDICIONADO SALÓN DE USOS MÚLTIPLES	SECRETARIA DE OBRAS Y SERVICIOS PÚBLICOS Dirección de Planeamiento y Vivienda	
	Fecha: 2023	Escala: s/e

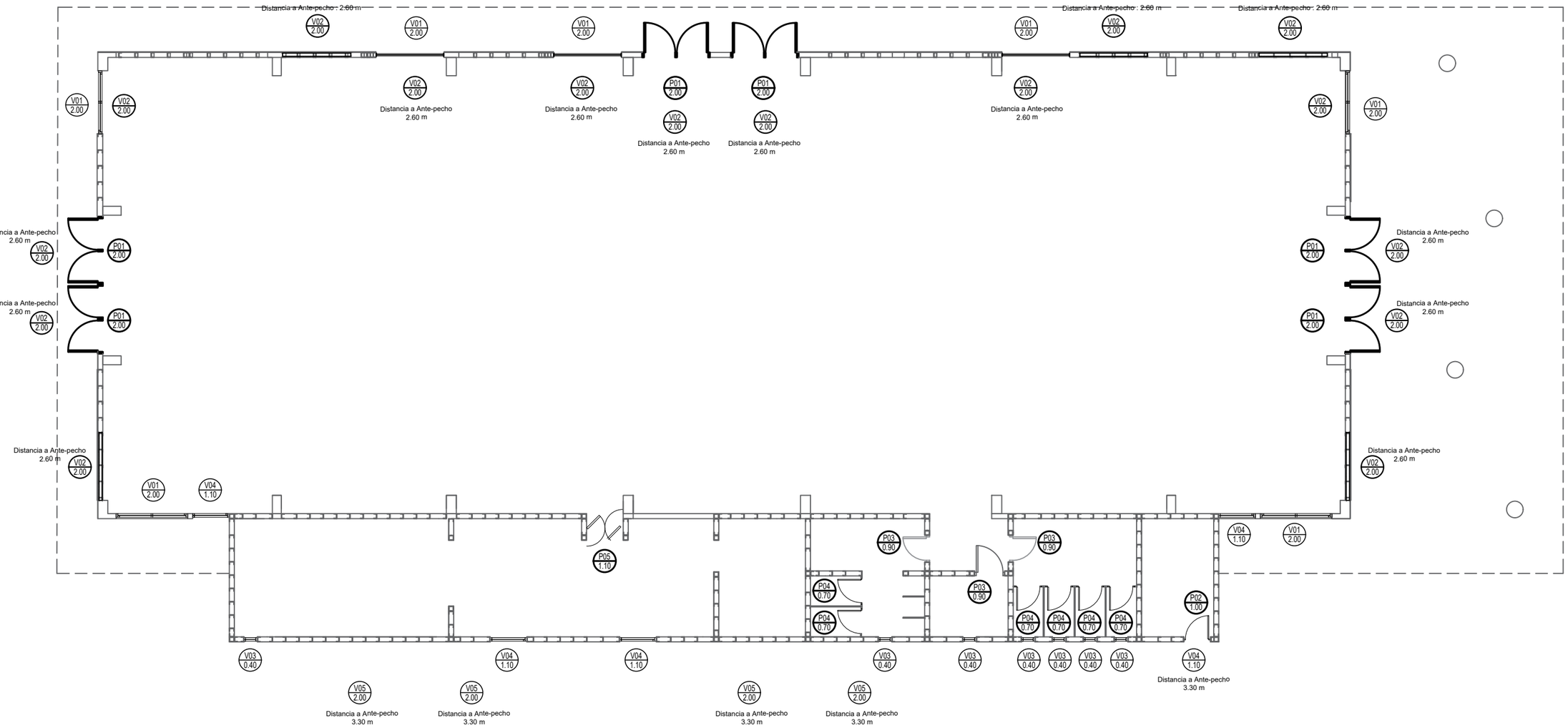

"CONSTRUCCIÓN DE CAMPING MUNICIPAL"		
CARPINTERIAS SALÓN DE USOS MÚLTIPLES	SECRETARIA DE OBRAS Y SERVICIOS PÚBLICOS Dirección de Planeamiento y Vivienda	
	Fecha: 2023	Escala: s/e

P01	CANTIDAD:	06	DERECHA:		IZQUIERDA:		UBICACION:	ACCESOS

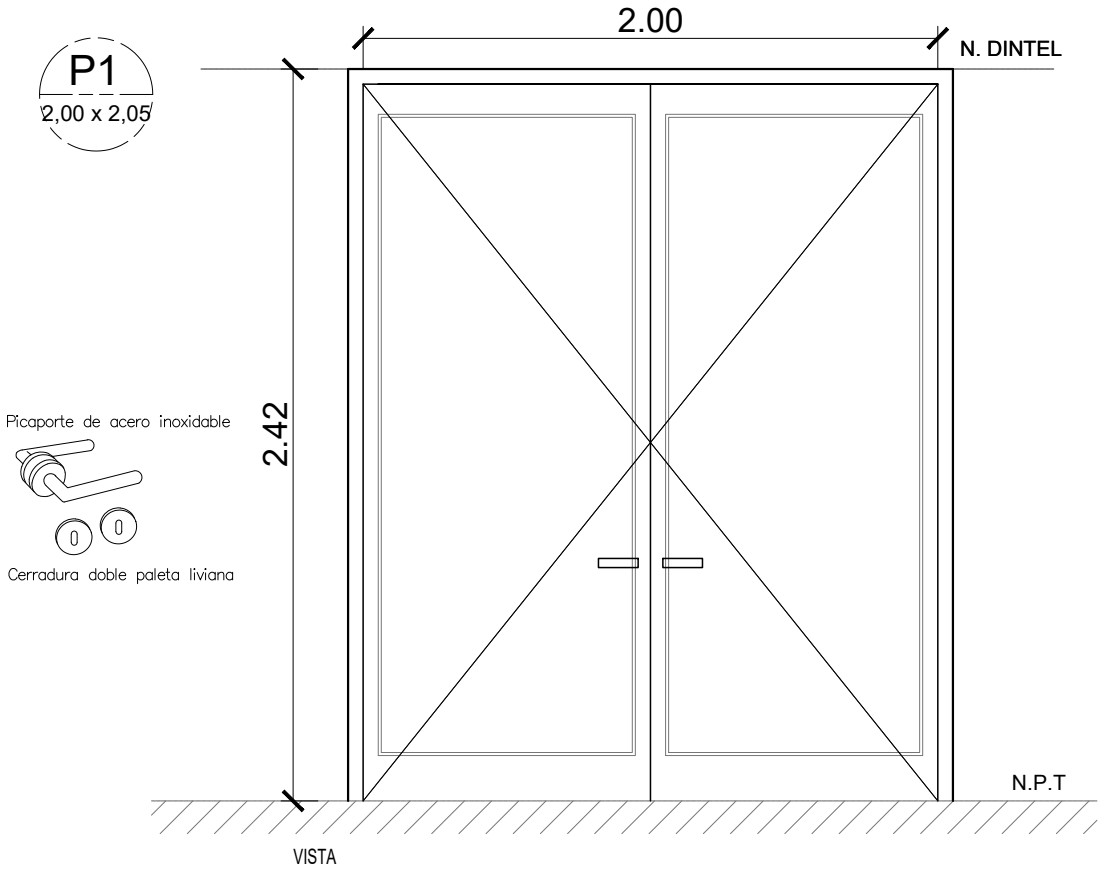

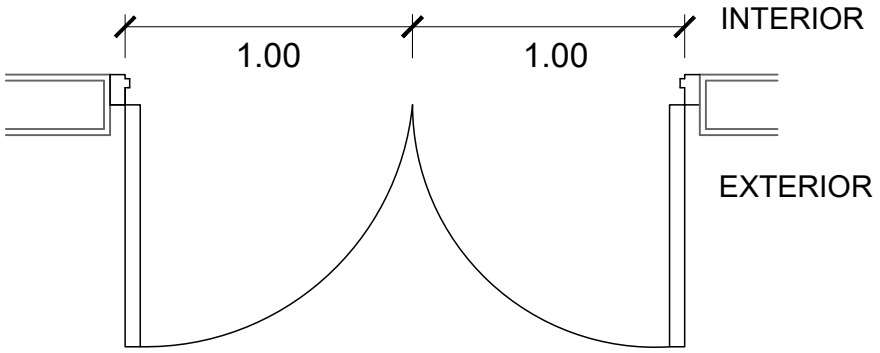

TIPO DE ABERTURA:	DE ABRIR		
MARCO:	LINEA:	CHAPA DOBLADA	REFORZADA DWG Nº18
HOJA:	LINEA:	CHAPA DOBLADA	REFORZADA DWG Nº18
PREMARCO:	NO		
CONTRAMARCO INT:	NO		
VIDRIO:	PAÑO FIJO		
MOSQUITERO:	NO		
HERRAJES:	3 Bisagras a munición de 4" de bronce platil por hoja con 2 arandelas romanas. Mirilla a 1,65m. Picaporte de doble balancin. Cerradura de doble paleta.		

"CONSTRUCCIÓN DE CAMPING MUNICIPAL"

CARPINTERÍAS
SALÓN DE USOS MÚLTIPLES

SECRETARÍA DE OBRAS Y SERVICIOS PÚBLICOS
Dirección de Planeamiento y Vivienda

Fecha: Junio 2022 Escala: s/e

P02	CANTIDAD:	01	DERECHA:		IZQUIERDA:		UBICACION:	SALA DE MAQUINAS

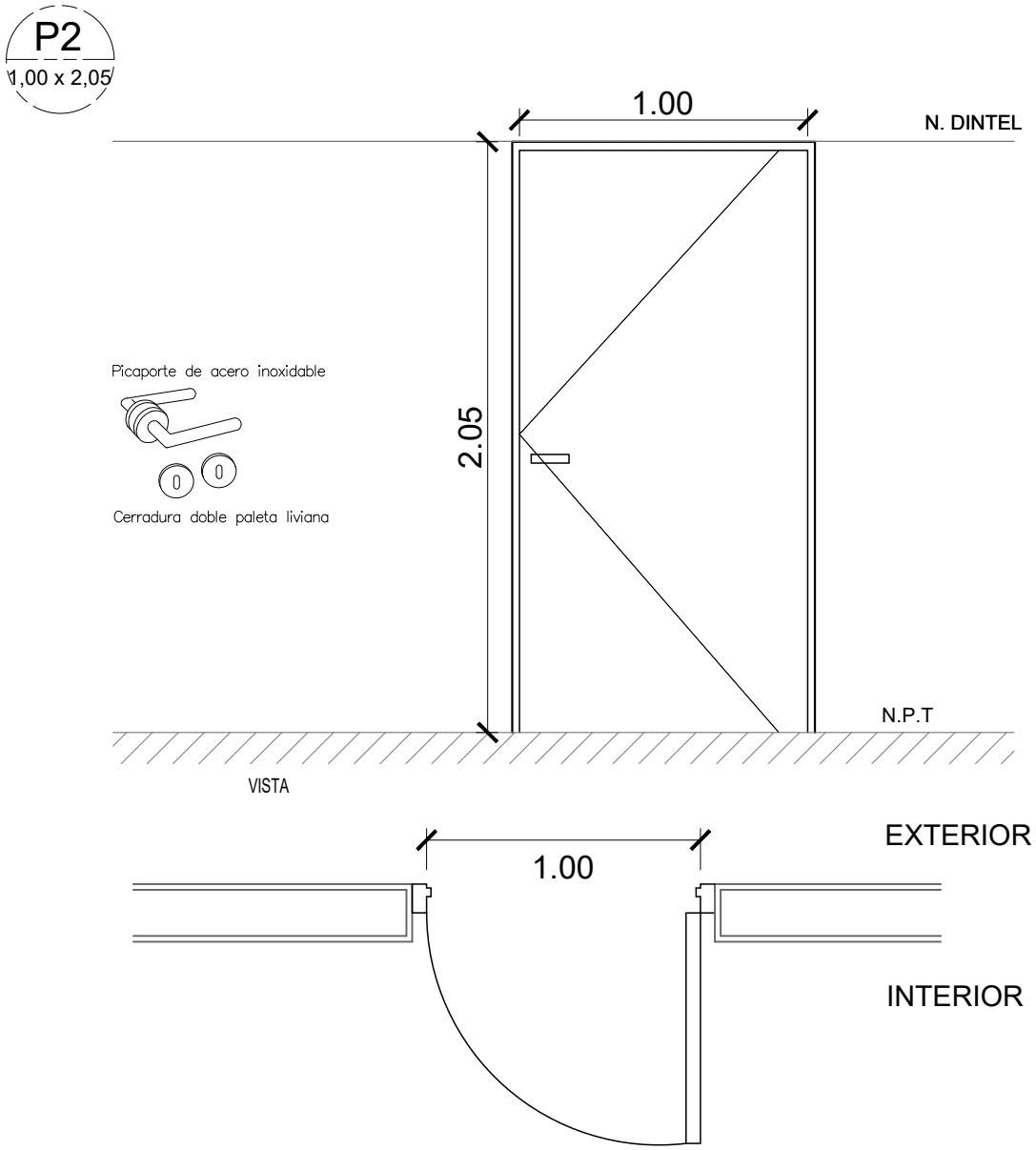

TIPO DE ABERTURA:	DE ABRIR		
MARCO:	LINEA:	CHAPA DOBLADA	REFORZADA DWG Nº18
HOJA:	LINEA:	CHAPA DOBLADA	REFORZADA DWG Nº18
PREMARCO:	NO		
CONTRAMARCO INT:	NO		
VIDRIO:	NO		
MOSQUITERO:	NO		
HERRAJES:	3 Bisagras a munición de 4" de bronce platil por hoja con 2 arandelas romanas. Mirilla a 1,65m. Picaporte de doble balancin. Cerradura de doble paleta.		

"CONSTRUCCIÓN DE CAMPING MUNICIPAL"

CARPINTERÍAS
SALÓN DE USOS MÚLTIPLES

SECRETARÍA DE OBRAS Y SERVICIOS PÚBLICOS
Dirección de Planeamiento y Vivienda

Fecha: Junio 2022 Escala: s/e

P03	CANTIDAD:	03	DERECHA:		IZQUIERDA:		UBICACION:	BAÑOS

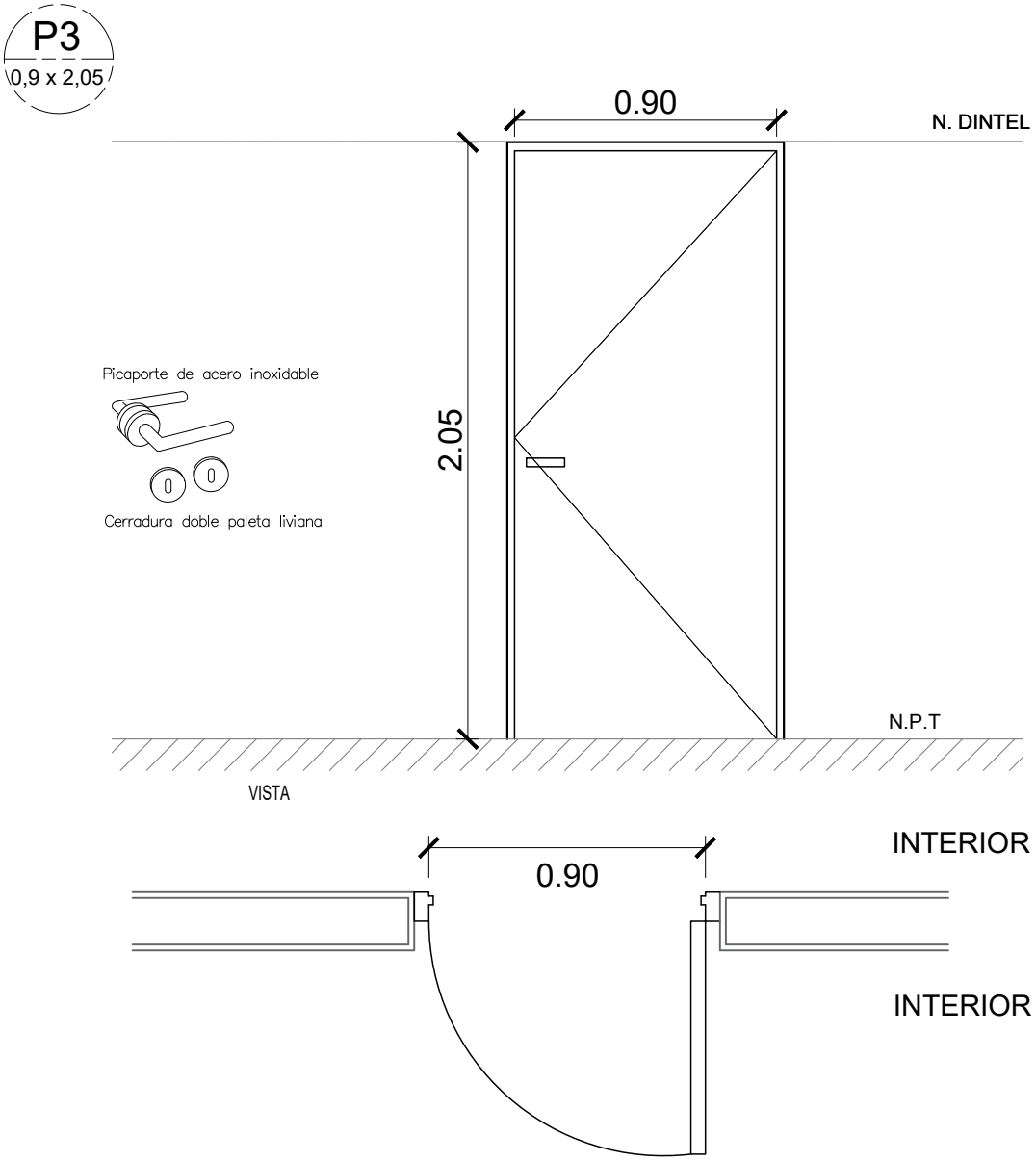

TIPO DE ABERTURA:	DE ABRIR		
MARCO:	LINEA:	CHAPA DOBLADA	REFORZADA DWG Nº18
HOJA:	LINEA:	MADERA	PLACA
PREMARCO:	NO		
CONTRAMARCO INT:	NO		
VIDRIO:	NO		
MOSQUITERO:	NO		
HERRAJES:	3 Bisagras a munición de 4" de bronce platil por hoja con 2 arandelas romanas. Mirilla a 1,65m. Picaporte de doble balancin. Cerradura de doble paleta.		

"CONSTRUCCIÓN DE CAMPING MUNICIPAL"

CARPINTERÍAS
SALÓN DE USOS MÚLTIPLES

SECRETARÍA DE OBRAS Y SERVICIOS PÚBLICOS
Dirección de Planeamiento y Vivienda

Fecha: Junio 2022 Escala: s/e

P04	CANTIDAD:	06	DERECHA:		IZQUIERDA:		UBICACION:	BAÑOS

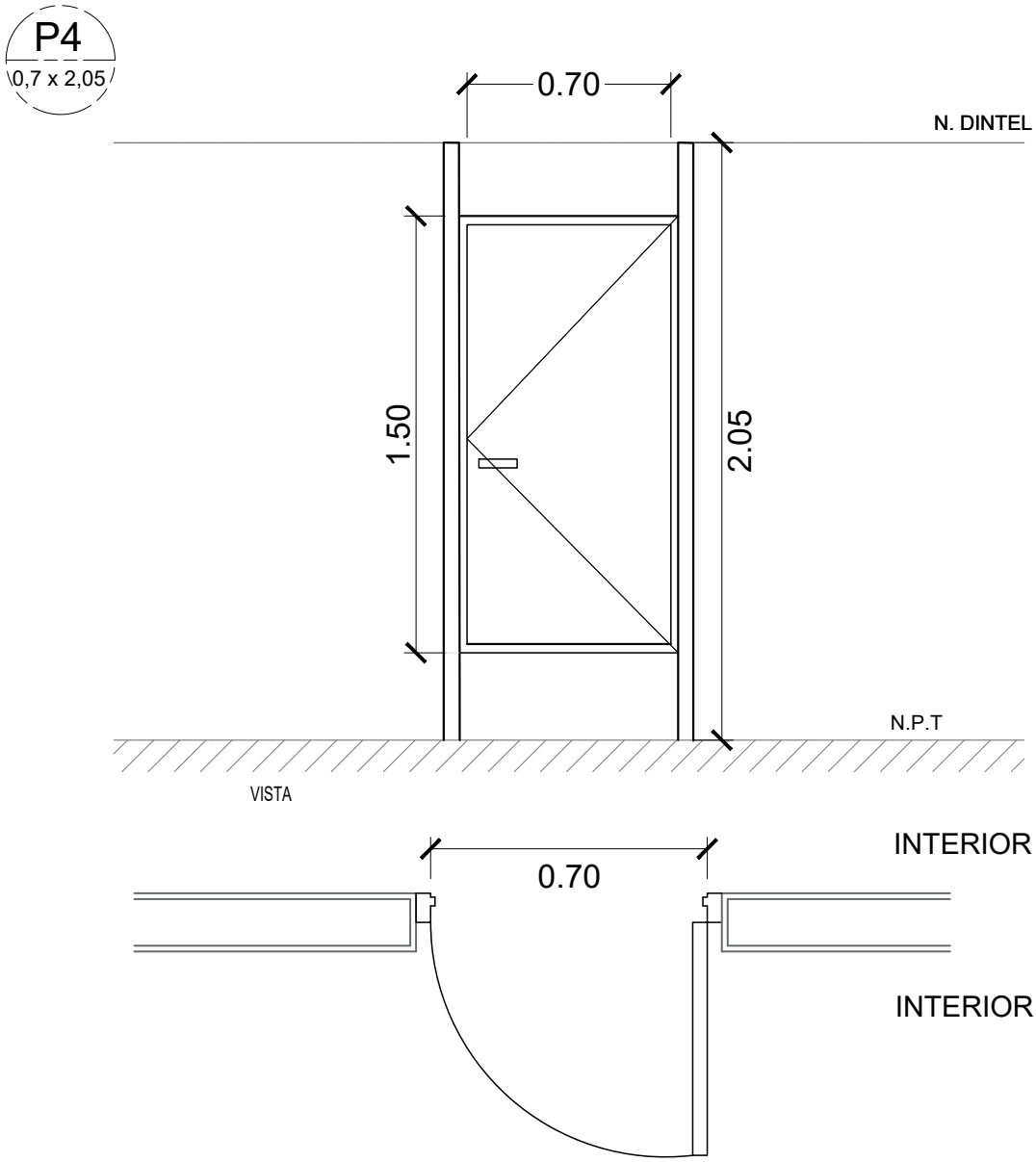

TIPO DE ABERTURA:	DE ABRIR		
MARCO:	LINEA:	ALUMINIO	
HOJA:	LINEA:	ALUMINIO	PLACA DE MELAMINA
PREMARCO:	NO		
CONTRAMARCO INT:	NO		
VIDRIO:	NO		
MOSQUITERO:	NO		
HERRAJES:	3 Bisagras a munición de 4" de bronce platil por hoja con 2 arandelas romanas. Pomo baño traba libre/ocupado.		

"CONSTRUCCIÓN DE CAMPING MUNICIPAL"

CARPINTERÍAS
SALÓN DE USOS MÚLTIPLES

SECRETARÍA DE OBRAS Y SERVICIOS PÚBLICOS
Dirección de Planeamiento y Vivienda

Fecha: Junio 2022 Escala: s/e

P05	CANTIDAD:	01	DERECHA:		IZQUIERDA:		UBICACION:	COCINA

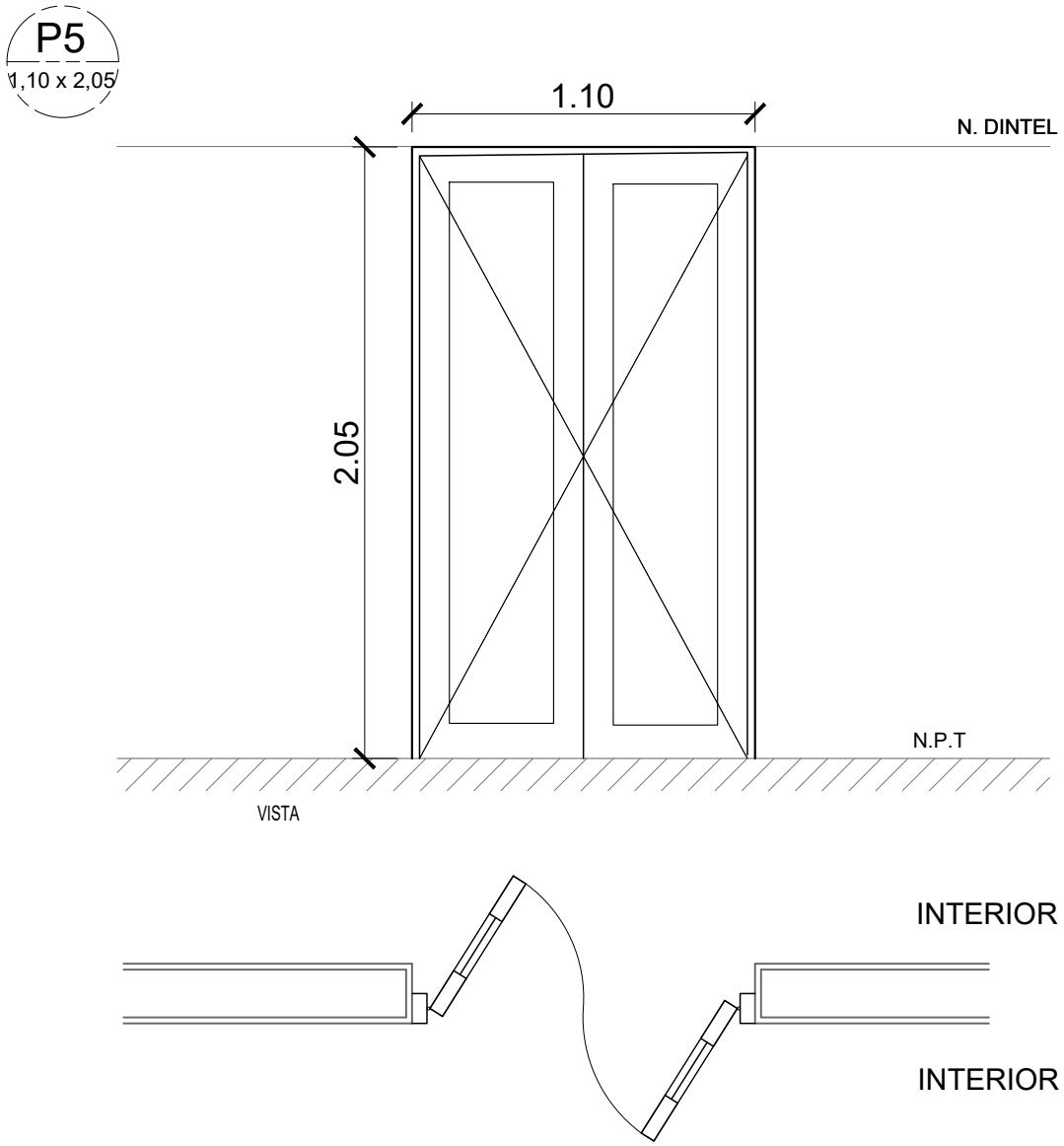

TIPO DE ABERTURA:	VAIVEN		
MARCO:	LINEA:	CHAPA DOBLADA	REFORZADA DWG Nº18
HOJA:	LINEA:	MADERA	PLACA
PREMARCO:	NO		
CONTRAMARCO INT:	NO		
VIDRIO:	NO		
MOSQUITERO:	NO		
HERRAJES:			

"CONSTRUCCIÓN DE CAMPING MUNICIPAL"

CARPINTERÍAS
SALÓN DE USOS MÚLTIPLES

SECRETARÍA DE OBRAS Y SERVICIOS PÚBLICOS
Dirección de Planeamiento y Vivienda

Fecha: Junio 2022 Escala: s/e

V01	CANTIDAD:	6	DERECHA:		IZQUIERDA:		UBICACION:	FACHADA

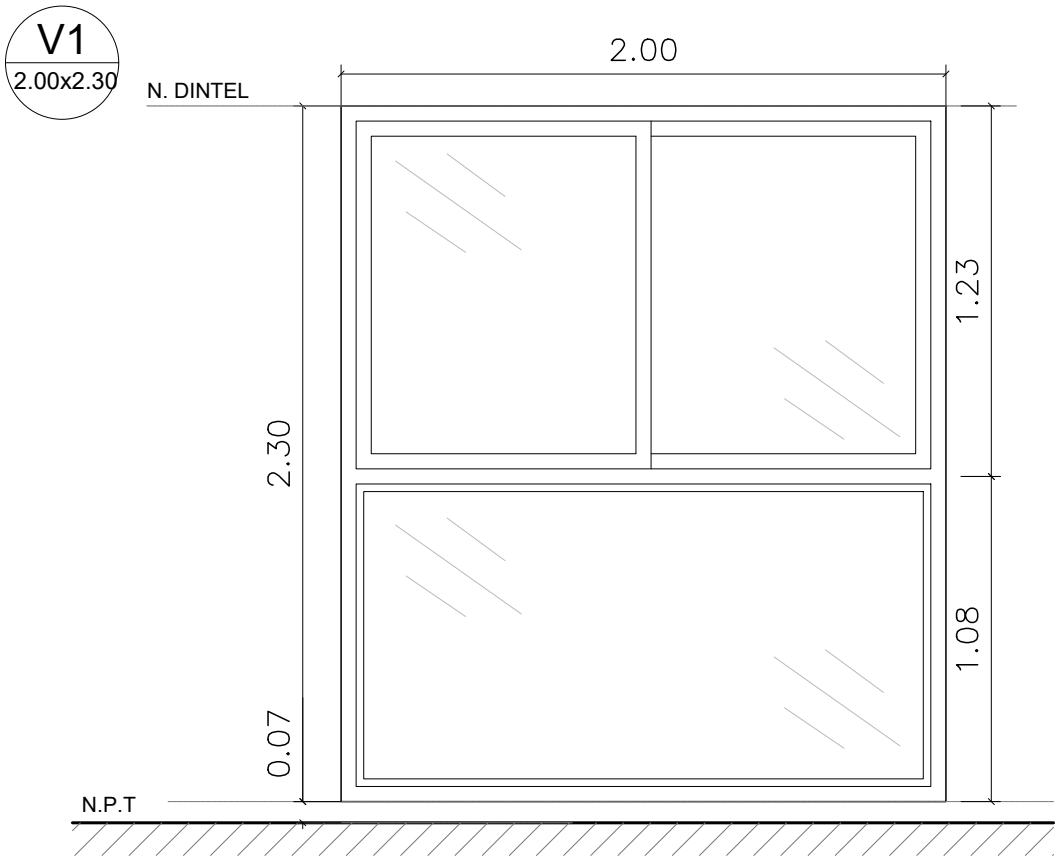

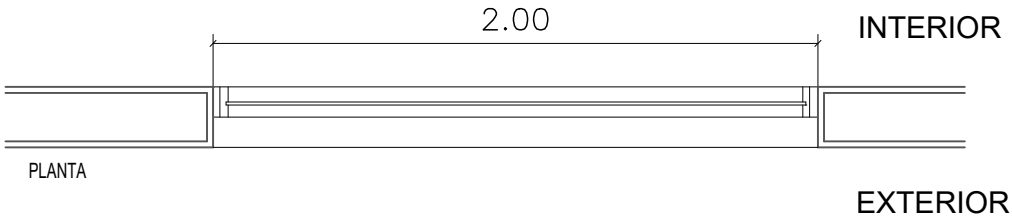

TIPO DE ABERTURA:	CORREDIZA + PAÑO FIJO		
MARCO:	LINEA:	ALUMINIO	MODENA BLANCA
HOJA:	LINEA:	ALUMINIO	MODENA BLANCA
PREMARCO:	ALUMINIO CRUDO CON RIOSTRAS		
CONTRAMARCO INT:	NO		
VIDRIO:	VIDRIOS TRASLUCIDO 4mm		
MOSQUITERO:	NO		
HERRAJES:	NO		

"CONSTRUCCIÓN DE CAMPING MUNICIPAL"

CARPINTERÍAS
SALÓN DE USOS MÚLTIPLES

SECRETARÍA DE OBRAS Y SERVICIOS PÚBLICOS
Dirección de Planeamiento y Vivienda

Fecha: Junio 2022 Escala: s/e

V02	CANTIDAD:	12	DERECHA:		IZQUIERDA:		UBICACION:	FACHADA

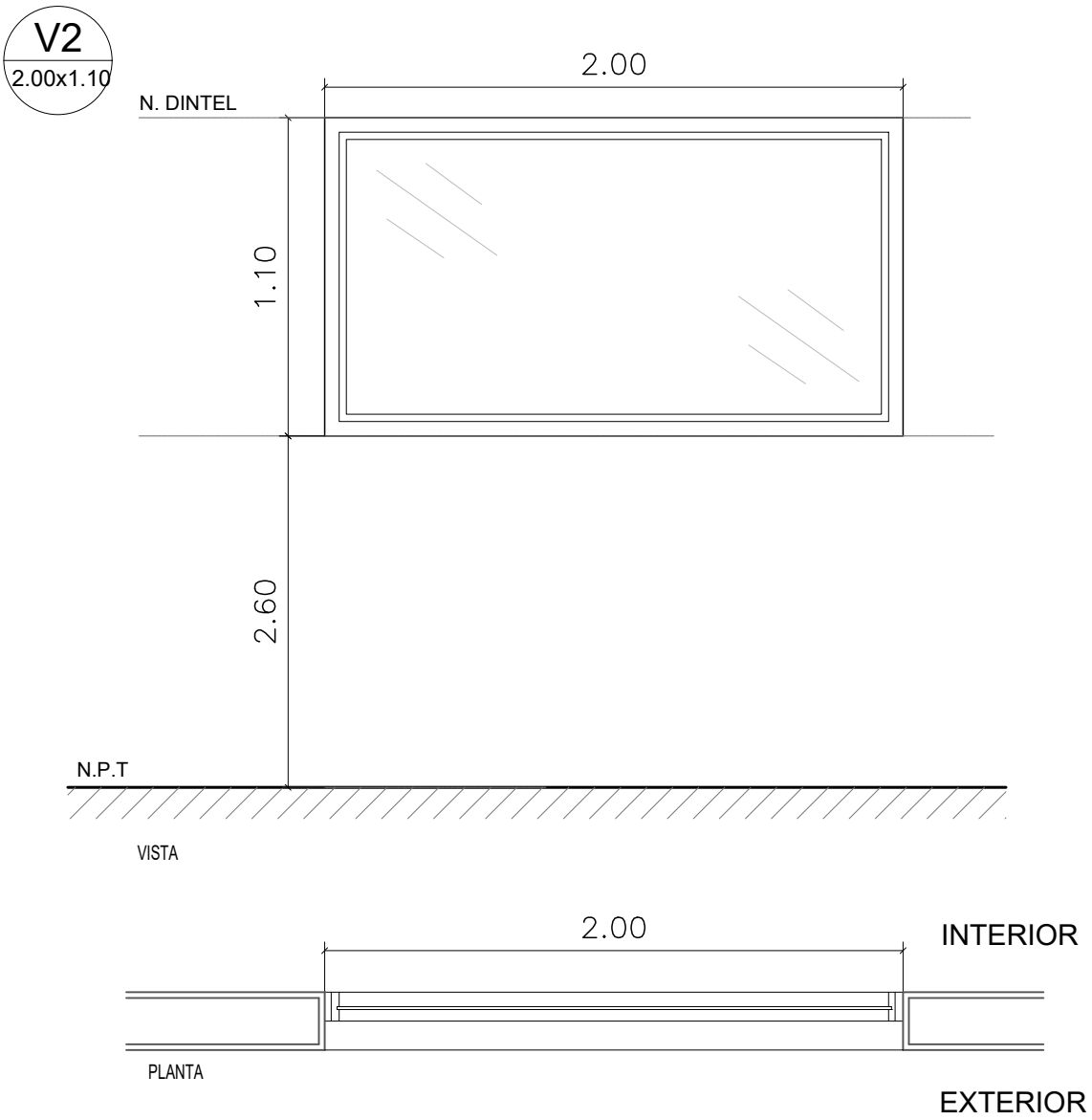

TIPO DE ABERTURA:	PAÑO FIJO		
MARCO:	LINEA:	ALUMINIO	MODENA BLANCA
HOJA:	LINEA:	ALUMINIO	MODENA BLANCA
PREMARCO:	ALUMINIO CRUDO CON RIOSTRAS		
CONTRAMARCO INT:	NO		
VIDRIO:	VIDRIOS TRASLUCIDO 4mm		
MOSQUITERO:	NO		
HERRAJES:	NO		

"CONSTRUCCIÓN DE CAMPING MUNICIPAL"

CARPINTERÍAS
SALÓN DE USOS MÚLTIPLES

SECRETARÍA DE OBRAS Y SERVICIOS PÚBLICOS
Dirección de Planeamiento y Vivienda

Fecha: Junio 2022 Escala: s/e

V03	CANTIDAD:	7	DERECHA:		IZQUIERDA:		UBICACION:	FACHADA

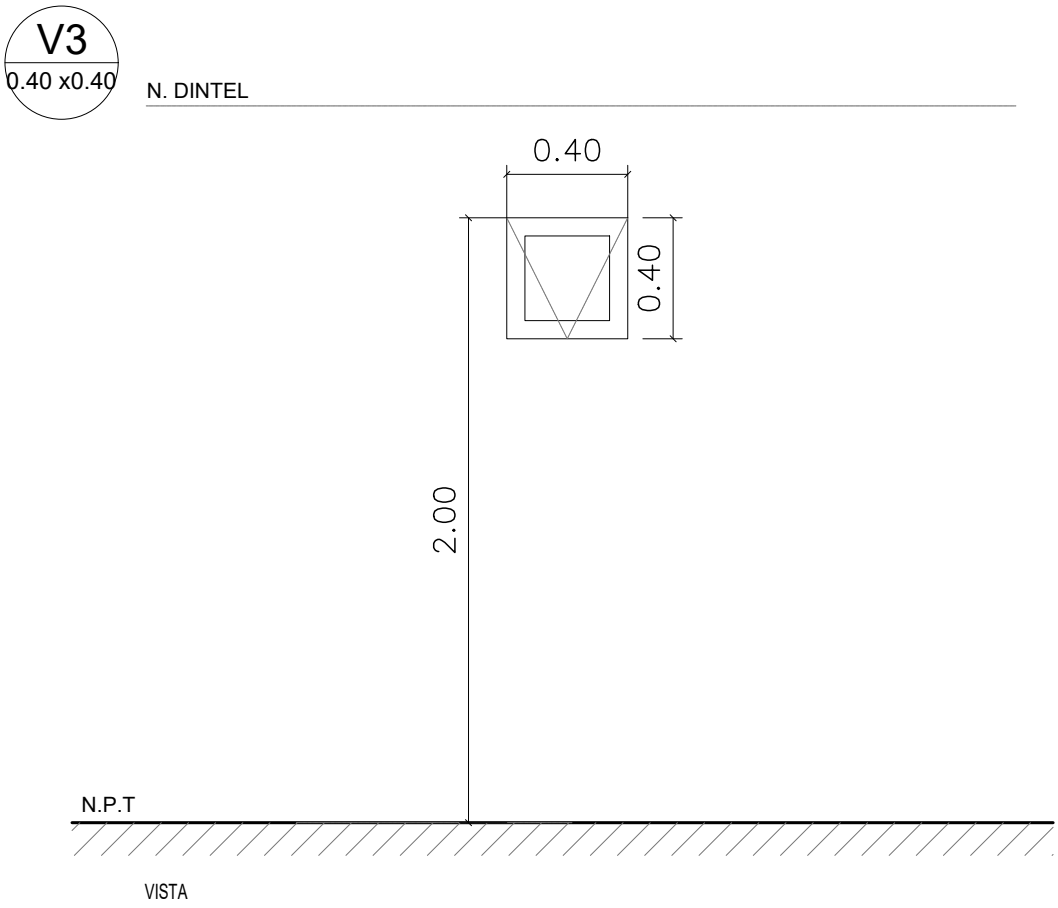

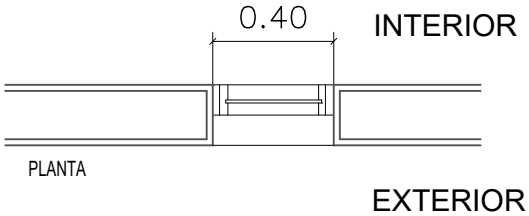

TIPO DE ABERTURA:	DE ABRIR		
MARCO:	LINEA:	ALUMINIO	MODENA BLANCA
HOJA:	LINEA:	ALUMINIO	MODENA BLANCA
PREMARCO:	ALUMINIO CRUDO CON RIOSTRAS		
CONTRAMARCO INT:	NO		
VIDRIO:	VIDRIOS TRASLUCIDO 4mm		
MOSQUITERO:	NO		
HERRAJES:	NO		

"CONSTRUCCIÓN DE CAMPING MUNICIPAL"

CARPINTERÍAS
SALÓN DE USOS MÚLTIPLES

SECRETARÍA DE OBRAS Y SERVICIOS PÚBLICOS
Dirección de Planeamiento y Vivienda

Fecha: Junio 2022 Escala: s/e

V04	CANTIDAD:	5	DERECHA:		IZQUIERDA:		UBICACION:	FACHADA

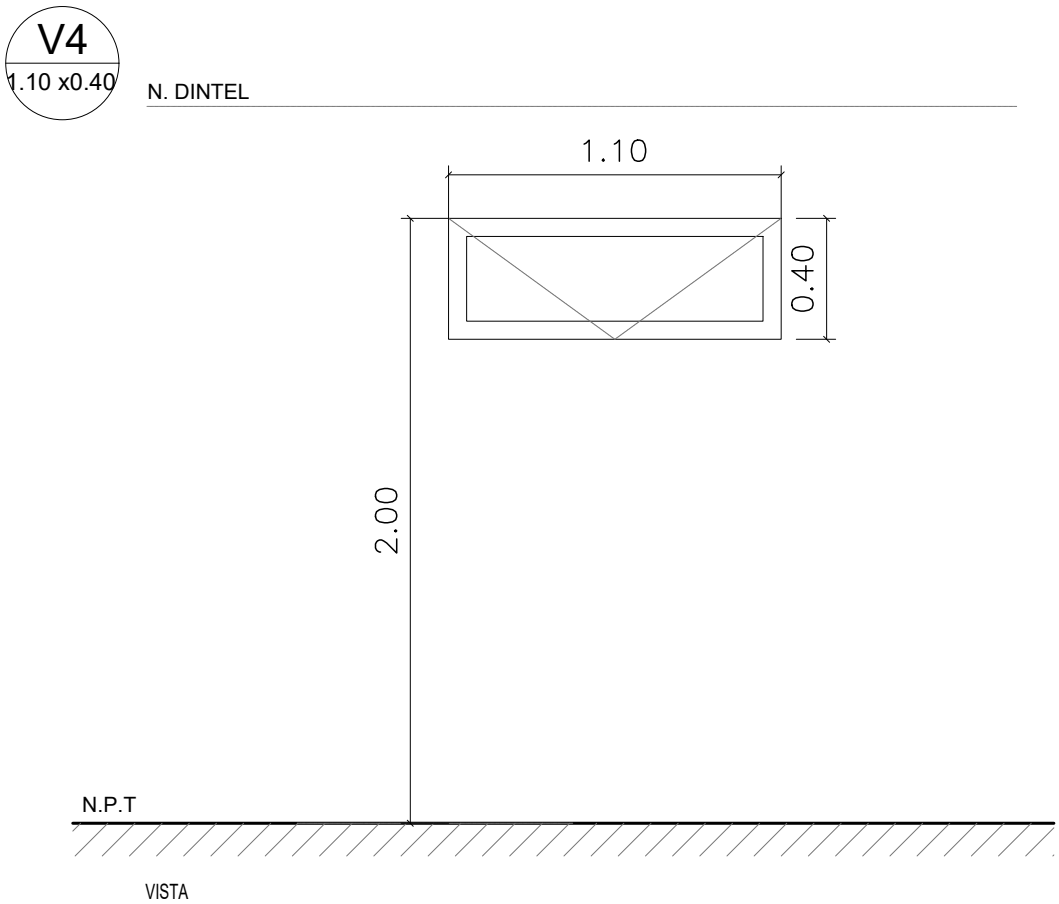

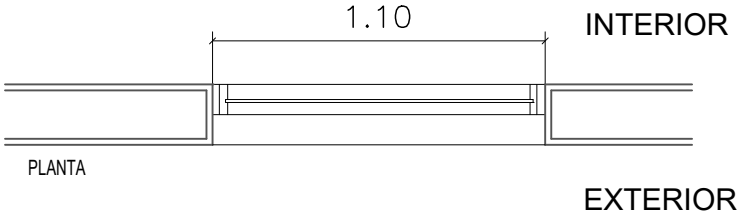

TIPO DE ABERTURA:	DE ABRIR		
MARCO:	LINEA:	ALUMINIO	MODENA BLANCA
HOJA:	LINEA:	ALUMINIO	MODENA BLANCA
PREMARCO:	ALUMINIO CRUDO CON RIOSTRAS		
CONTRAMARCO INT:	NO		
VIDRIO:	VIDRIOS TRASLUCIDO 4mm		
MOSQUITERO:	NO		
HERRAJES:	NO		

"CONSTRUCCIÓN DE CAMPING MUNICIPAL"

CARPINTERÍAS
SALÓN DE USOS MÚLTIPLES

SECRETARÍA DE OBRAS Y SERVICIOS PÚBLICOS
Dirección de Planeamiento y Vivienda

Fecha: Junio 2022 Escala: s/e

avellaneda

V05	CANTIDAD:	4	DERECHA:		IZQUIERDA:		UBICACION:	FACHADA

V5
2.00 x0.40

N. DINTEL

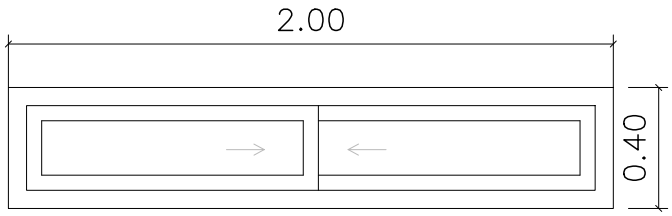

VISTA

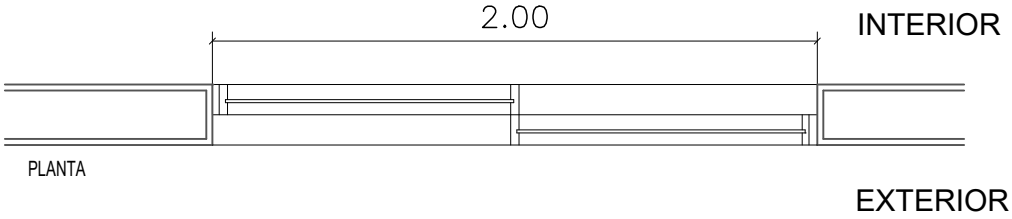

PLANTA

TIPO DE ABERTURA:	CORREDIZA		
MARCO:	LINEA:	ALUMINIO	MODENA BLANCA
HOJA:	LINEA:	ALUMINIO	MODENA BLANCA
PREMARCO:	ALUMINIO CRUDO CON RIOSTRAS		
CONTRAMARCO INT:	NO		
VIDRIO:	VIDRIOS TRASLUCIDO 4mm		
MOSQUITERO:	NO		
HERRAJES:	HERRAJE DE VENTANA CORREDIZA		

"CONSTRUCCIÓN DE CAMPING MUNICIPAL"

CARPINTERÍAS
SALÓN DE USOS MÚLTIPLES

SECRETARÍA DE OBRAS Y SERVICIOS PÚBLICOS
Dirección de Planeamiento y Vivienda

Fecha: Junio 2022 Escala: s/e

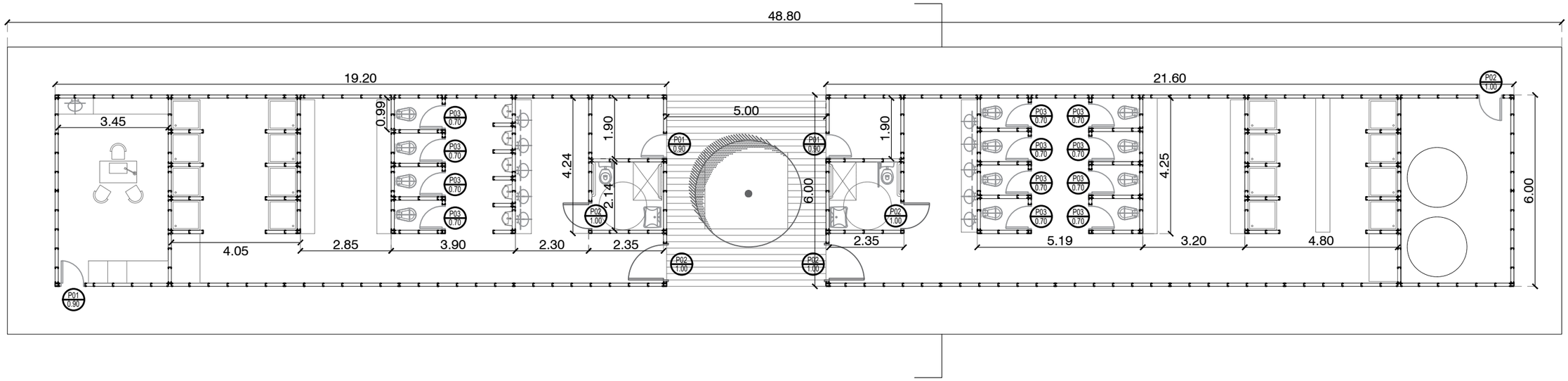

"CONSTRUCCIÓN DE CAMPING MUNICIPAL"		
PLANTA ARQUITECTURA VESTUARIOS	SECRETARIA DE OBRAS Y SERVICIOS PÚBLICOS Dirección de Planeamiento y Vivienda	
	Fecha: Junio 2022	Escala: s/e

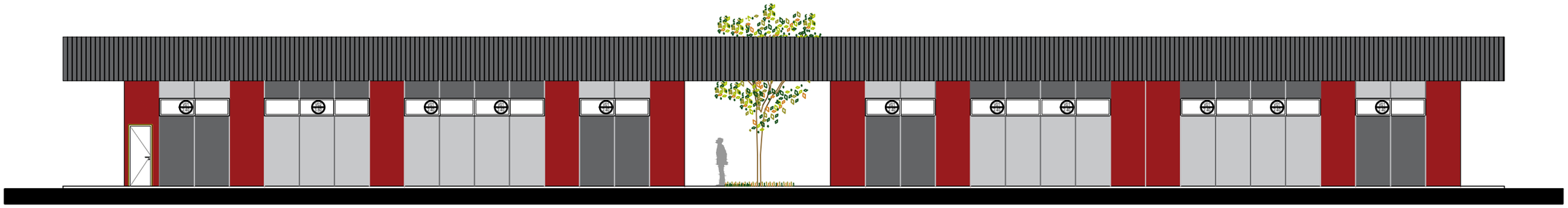

VISTA FRENTE PRINCIPAL

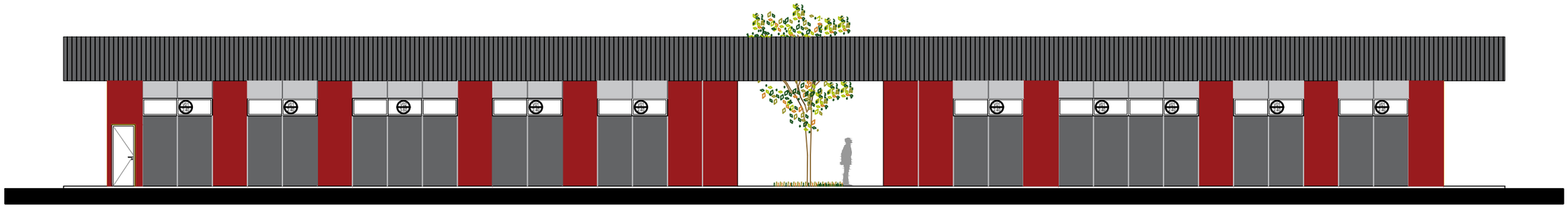

VISTA CONTRAFRENTE

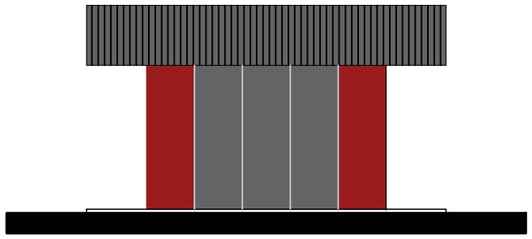

VISTA LATERAL

"CONSTRUCCIÓN DE CAMPING MUNICIPAL"		
VISTAS GENERALES VESTUARIOS	SECRETARIA DE OBRAS Y SERVICIOS PÚBLICOS Dirección de Planeamiento y Vivienda	
	Fecha: Junio 2022	Escala: s/e

"CONSTRUCCIÓN DE CAMPING MUNICIPAL"

CORTES GENERALES
VESTUARIOS

SECRETARIA DE OBRAS Y SERVICIOS PÚBLICOS
Dirección de Planeamiento y Vivienda

Fecha: Junio 2022 Escala: s/e

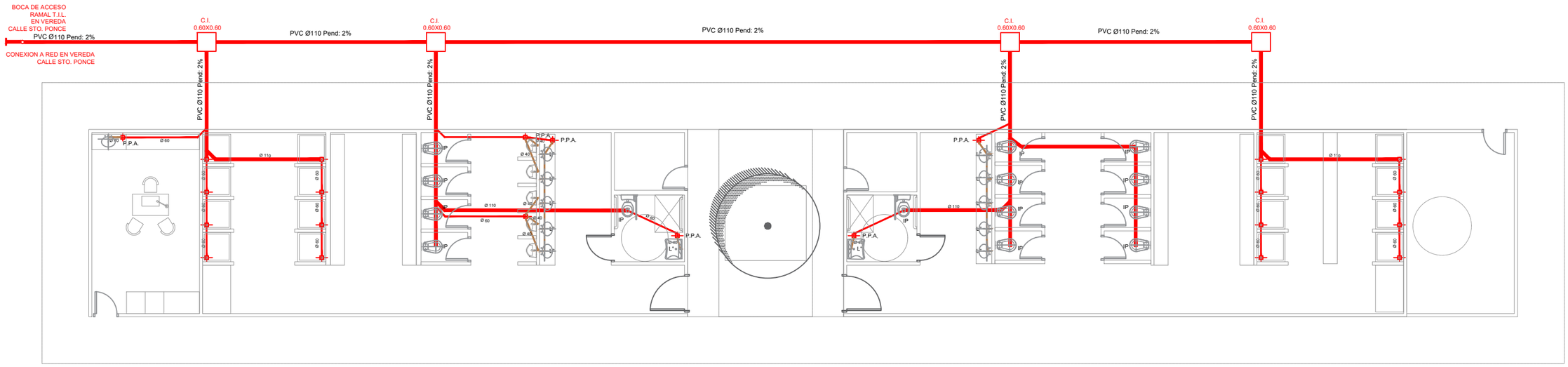

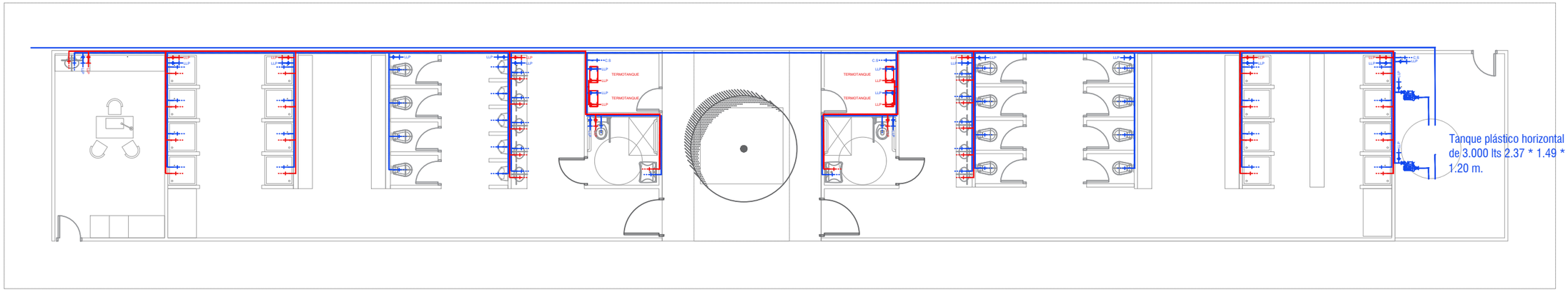

"CONSTRUCCIÓN DE CAMPING MUNICIPAL"		
INSTALACIÓN CLOACAL - SANITARIA VESTUARIOS	SECRETARIA DE OBRAS Y SERVICIOS PÚBLICOS Dirección de Planeamiento y Vivienda	
	Fecha: 2023	Escala: s/e

"CONSTRUCCIÓN DE CAMPING MUNICIPAL"		
INSTALACIÓN PLUVIAL VESTUARIOS	SECRETARIA DE OBRAS Y SERVICIOS PÚBLICOS Dirección de Planeamiento y Vivienda	
	Fecha: Junio 2022	Escala: s/e

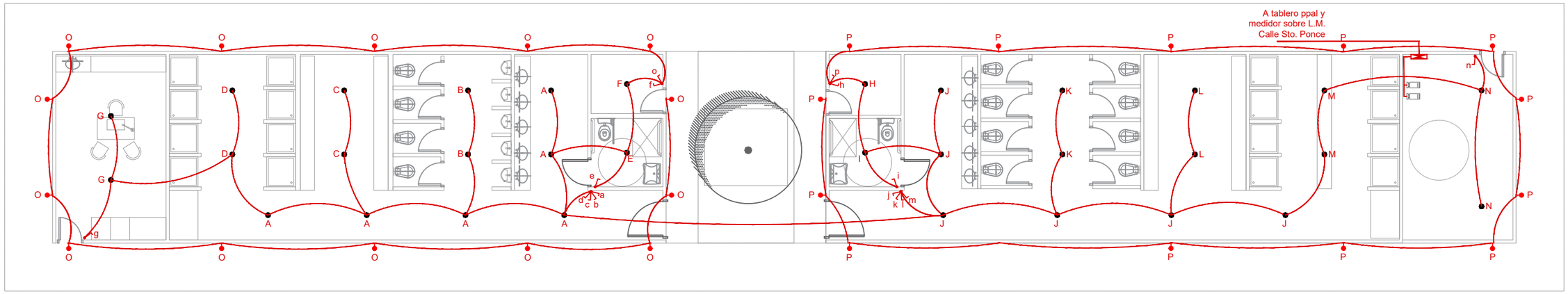

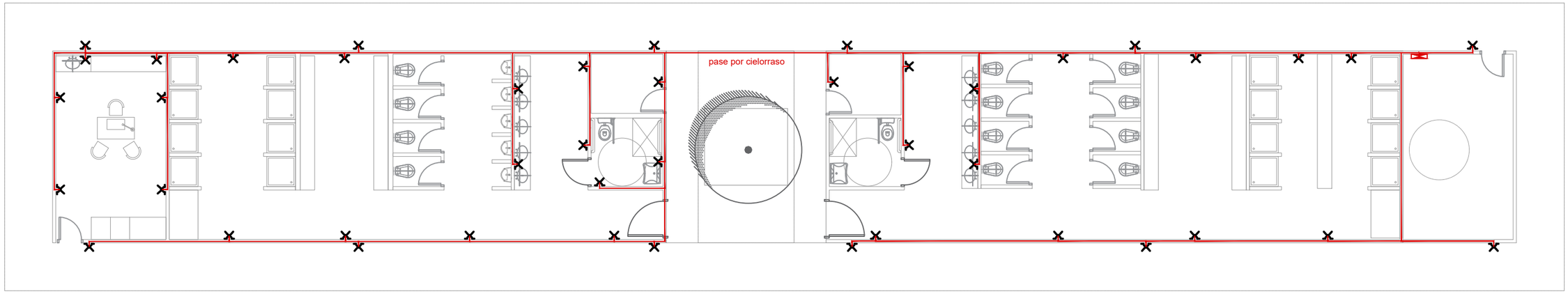

"CONSTRUCCIÓN DE CAMPING MUNICIPAL"

INSTALACIÓN ELÉCTRICA
(bocas iluminación-tomacorrientes)
VESTUARIOS

SECRETARIA DE OBRAS Y SERVICIOS PÚBLICOS
Dirección de Planeamiento y Vivienda

Fecha: Junio 2022

Escala: s/e

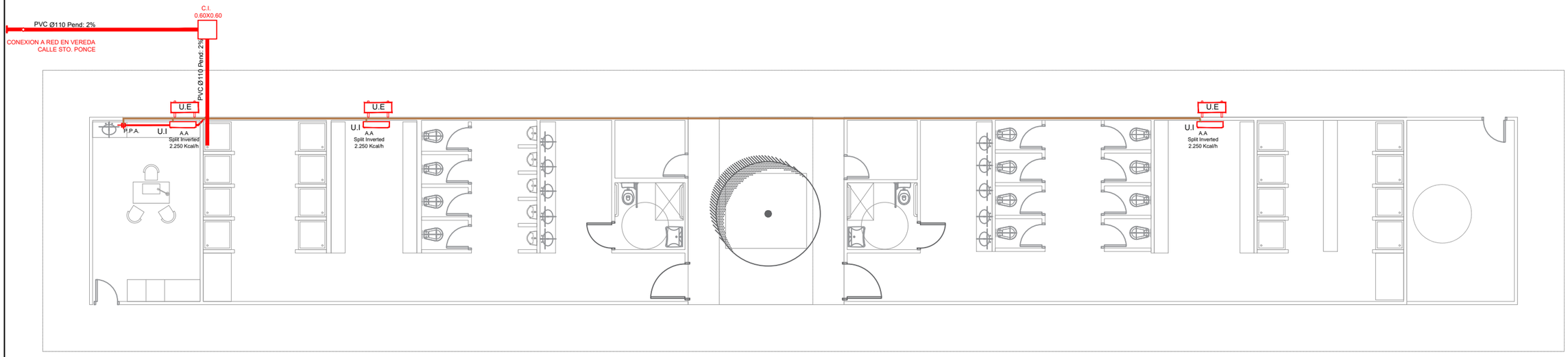

"CONSTRUCCIÓN DE CAMPING MUNICIPAL"

AIRE ACONDICIONADO
VESTUARIOS

SECRETARIA DE OBRAS Y SERVICIOS PÚBLICOS
Dirección de Planeamiento y Vivienda

Fecha: 2023

Escala: s/e

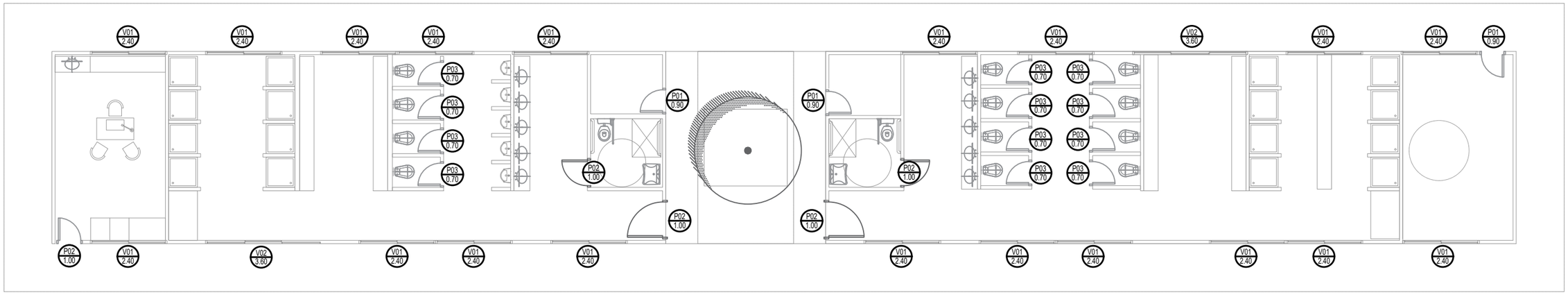

"CONSTRUCCIÓN DE CAMPING MUNICIPAL"

CARPINTERÍAS
VESTUARIOS

SECRETARIA DE OBRAS Y SERVICIOS PÚBLICOS
Dirección de Planeamiento y Vivienda

Fecha: 2023

Escala: s/e

P01	CANTIDAD:	13	DERECHA:		IZQUIERDA:		UBICACION:	VESTUARIO

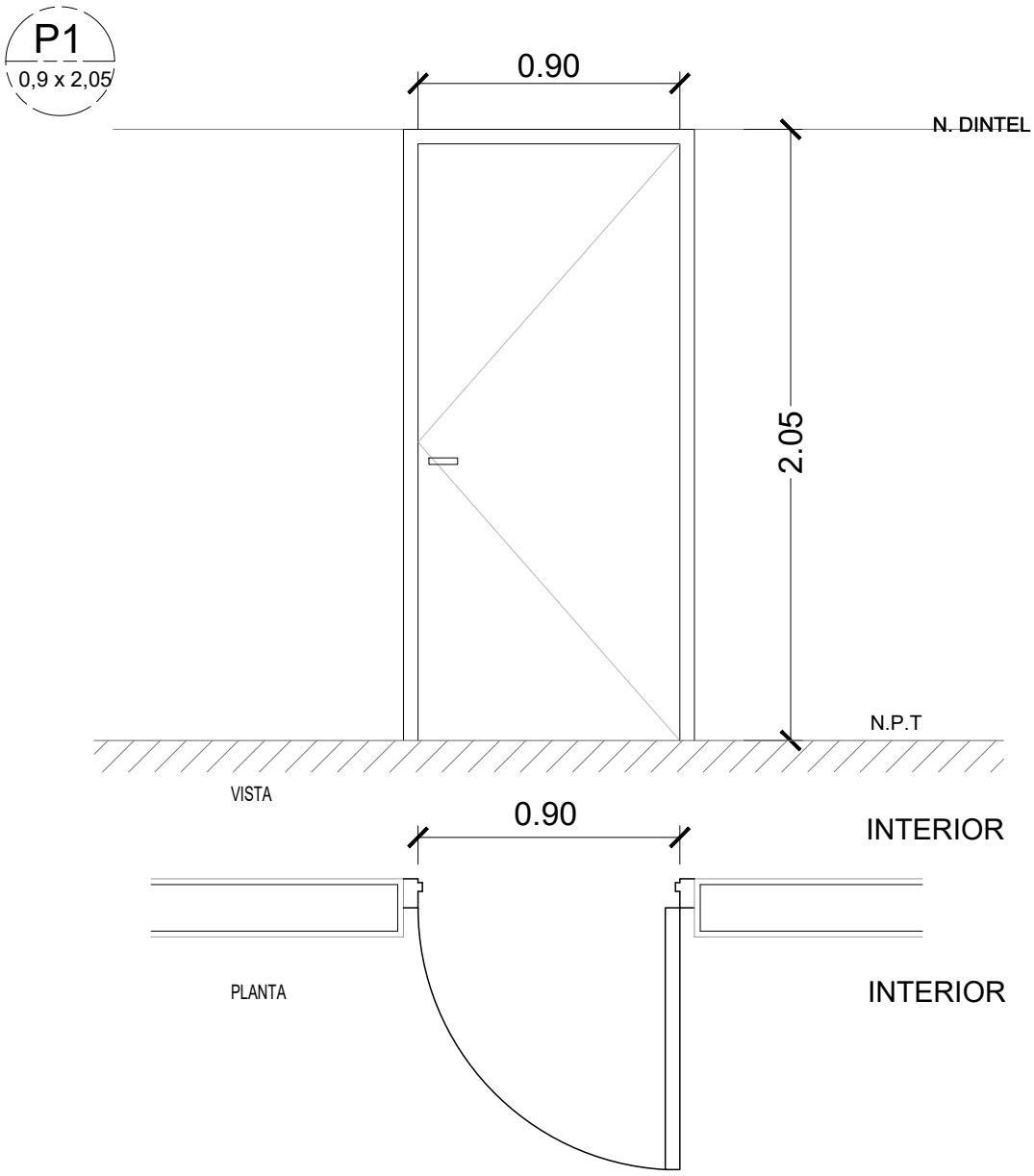

TIPO DE ABERTURA:	DE ABRIR		
MARCO:	LINEA:	CHAPA DOBLADA	REFORZADA DWG Nº18
HOJA:	LINEA:	CHAPA DOBLADA	REFORZADA DWG Nº18
PREMARCO:	NO		
CONTRAMARCO INT:	NO		
VIDRIO:	NO		
MOSQUITERO:	NO		
HERRAJES:	3 Bisagras a munición de 4" de bronce platil por hoja con 2 arandelas romanas. Picaporte de doble balancin. Cerradura de doble paleta.		

"CONSTRUCCIÓN DE CAMPING MUNICIPAL"

CARPINTERIAS
VESTUARIOS

SECRETARÍA DE OBRAS Y SERVICIOS PÚBLICOS
Dirección de Planeamiento y Vivienda

Fecha: Junio 2022 Escala: s/e

P02	CANTIDAD:	5	DERECHA:		IZQUIERDA:		UBICACION:	VESTUARIO

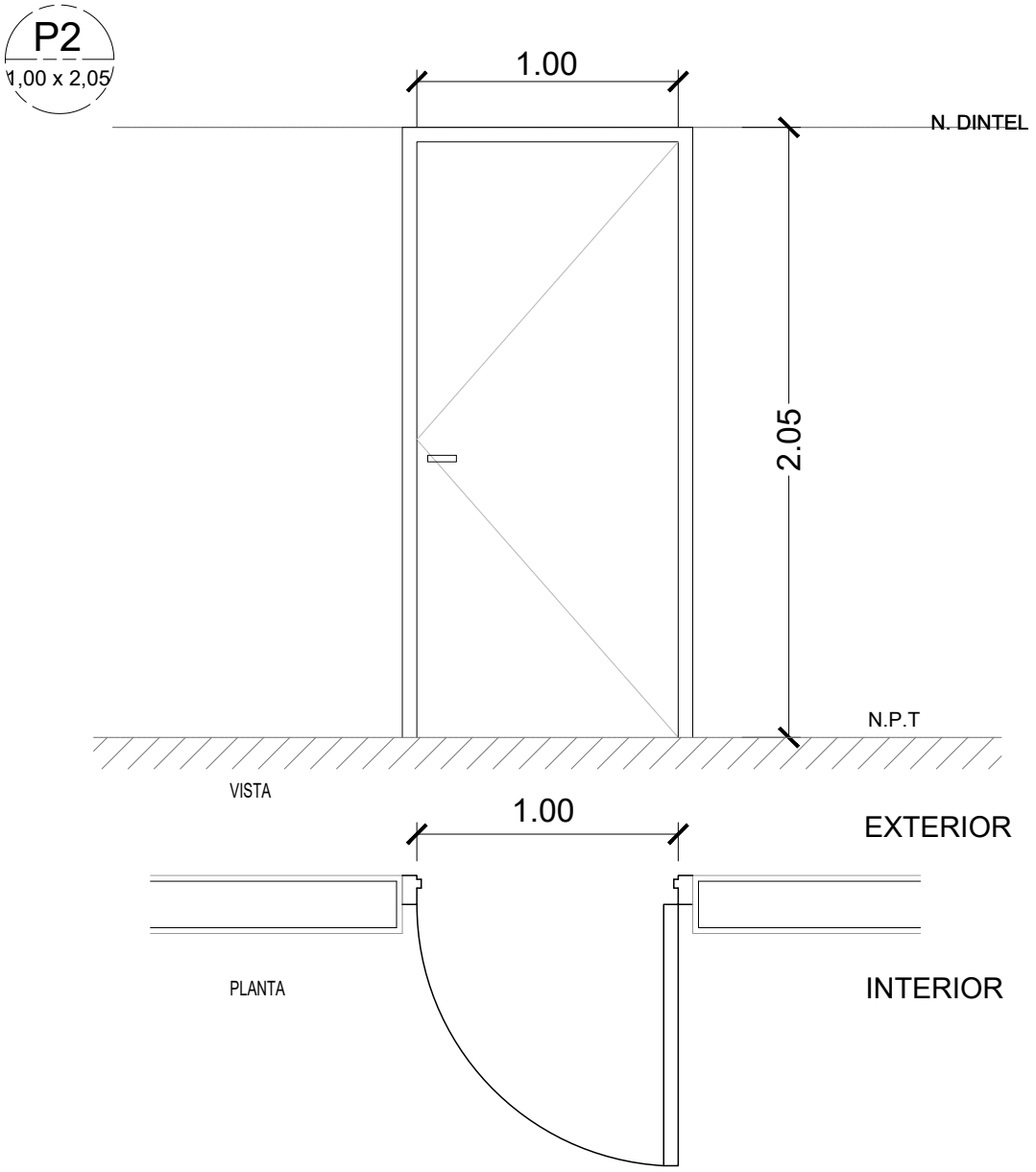

TIPO DE ABERTURA:	DE ABRIR		
MARCO:	LINEA:	CHAPA DOBLADA	REFORZADA DWG Nº18
HOJA:	LINEA:	CHAPA DOBLADA	REFORZADA DWG Nº18
PREMARCO:	NO		
CONTRAMARCO INT:	NO		
VIDRIO:	NO		
MOSQUITERO:	NO		
HERRAJES:	3 Bisagras a munición de 4" de bronce platil por hoja con 2 arandelas romanas. Picaporte de doble balancin. Cerradura de doble paleta.		

"CONSTRUCCIÓN DE CAMPING MUNICIPAL"

CARPINTERIAS
VESTUARIOS

SECRETARÍA DE OBRAS Y SERVICIOS PÚBLICOS
Dirección de Planeamiento y Vivienda

Fecha: Junio 2022 Escala: s/e

P03	CANTIDAD:	12	DERECHA:		IZQUIERDA:		UBICACION:	RECTACULO RETRETE

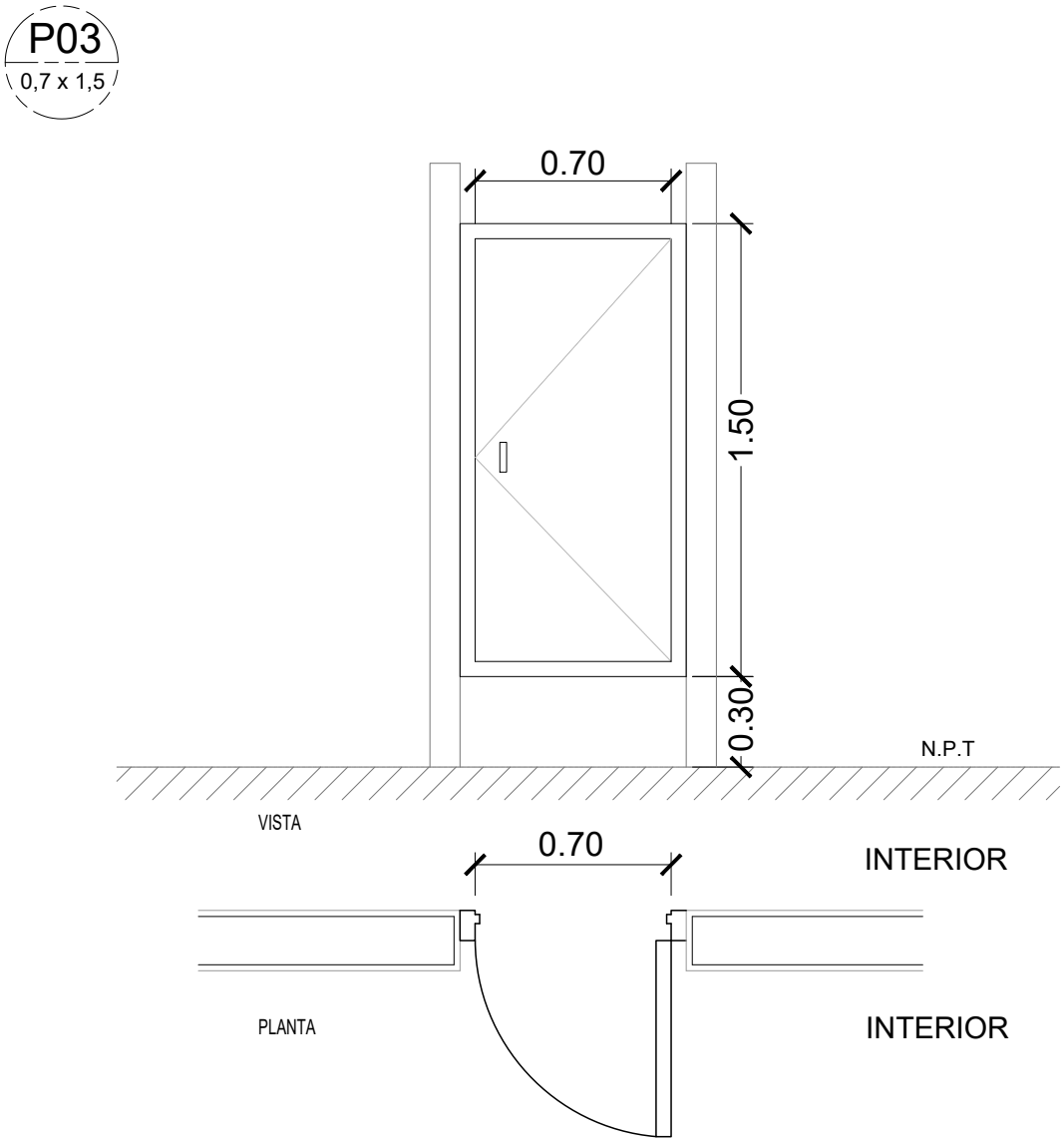

TIPO DE ABERTURA:	DE ABRIR		
MARCO:	LINEA:	ALUMINIO	
HOJA:	LINEA:	ALUMINIO	
PREMARCO:	NO		
CONTRAMARCO INT:	NO		
VIDRIO:	NO		
MOSQUITERO:	NO		
HERRAJES:	3 Bisagras a munición de 4" de bronce platil por hoja con 2 arandelas romanas.		

"CONSTRUCCIÓN DE CAMPING MUNICIPAL"

CARPINTERIAS
VESTUARIOS

SECRETARÍA DE OBRAS Y SERVICIOS PÚBLICOS
Dirección de Planeamiento y Vivienda

Fecha: Junio 2022 Escala: s/e

V01	CANTIDAD:	19	DERECHA:		IZQUIERDA:		UBICACION:	VESTUARIOS

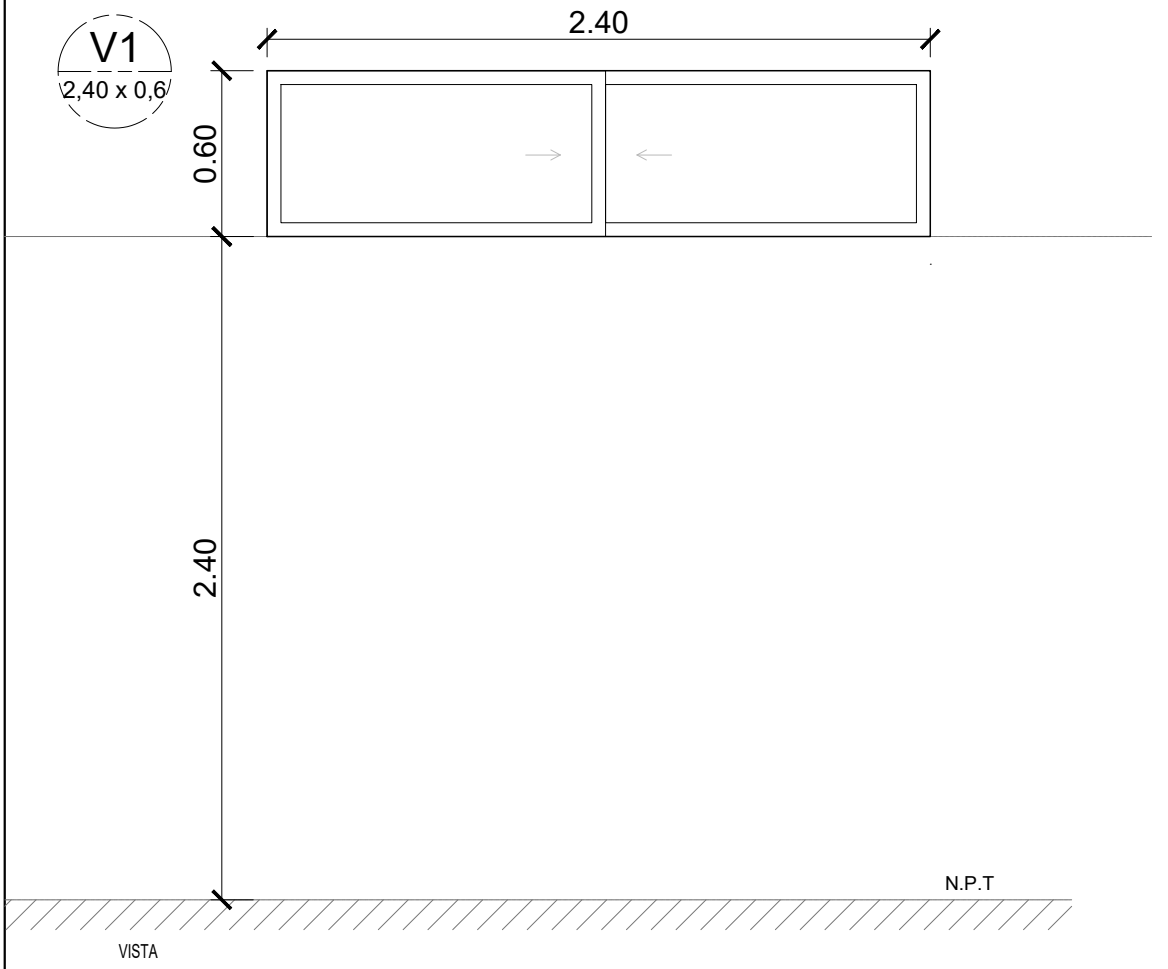

TIPO DE ABERTURA:	CORREDIZA		
MARCO:	LINEA:	ALUMINIO	MODENA NEGRO
HOJA:	LINEA:	ALUMINIO	MODENA NEGRO
PREMARCO:	ALUMINIO CRUDO CON RIOSTRAS		
CONTRAMARCO INT:	NO		
VIDRIO:	VIDRIOS TRASLUCIDO 4mm		
MOSQUITERO:	NO		
HERRAJES:	HERRAJE DE VENTANA CORREDIZA		

"CONSTRUCCIÓN DE CAMPING MUNICIPAL"

CARPINTERIAS
VESTUARIOS

SECRETARÍA DE OBRAS Y SERVICIOS PÚBLICOS
Dirección de Planeamiento y Vivienda

Fecha: Junio 2022 Escala: s/e

V2	CANTIDAD:	2	DERECHA:		IZQUIERDA:		UBICACION:	VESTUARIOS

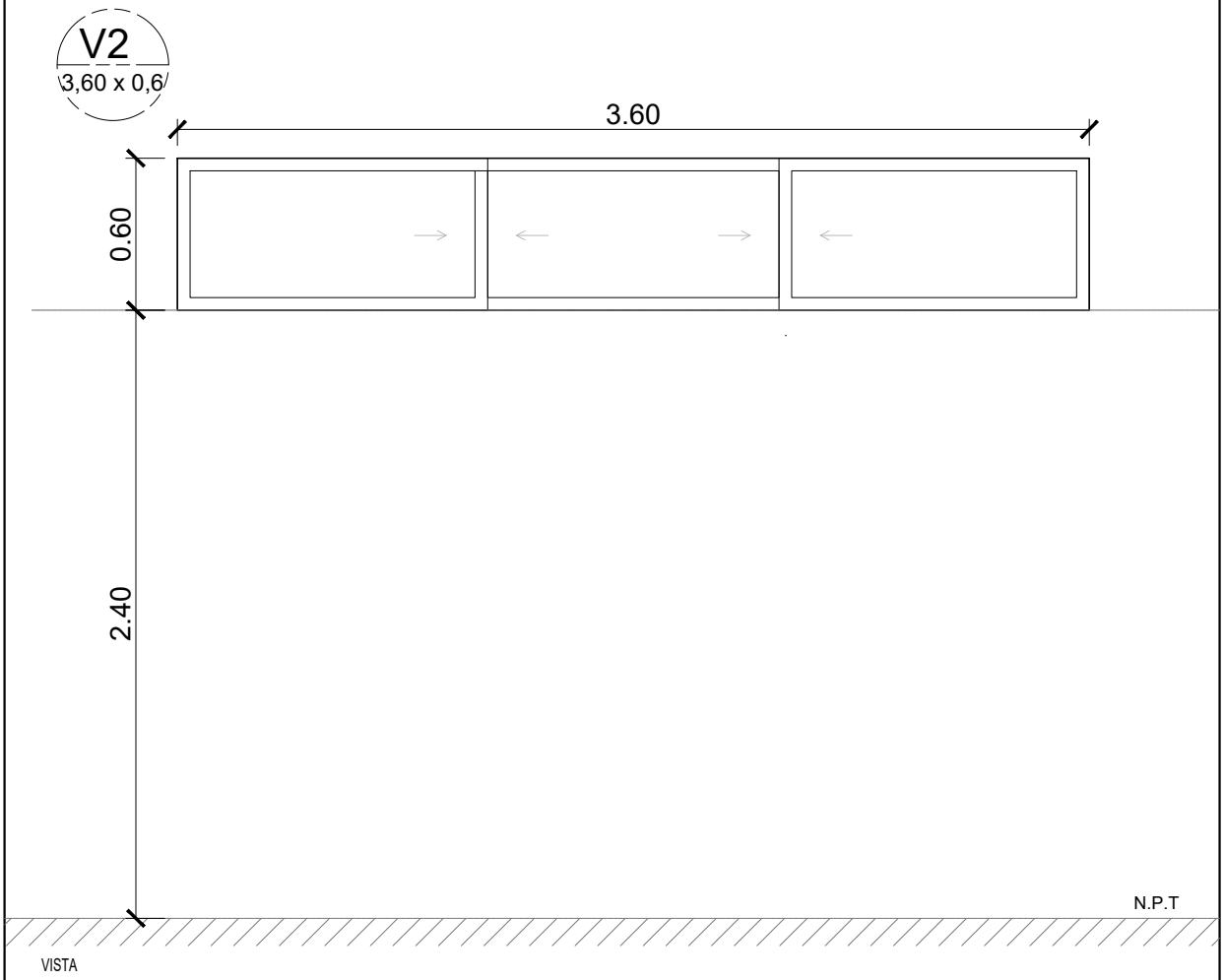

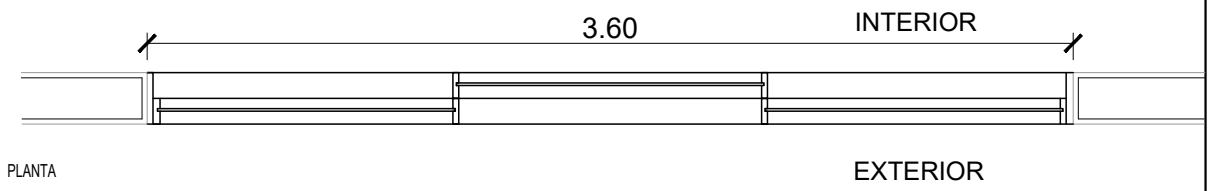

TIPO DE ABERTURA:	CORREDIZA		
MARCO:	LINEA:	ALUMINIO	MODENA NEGRO
HOJA:	LINEA:	ALUMINIO	MODENA NEGRO
PREMARCO:	ALUMINIO CRUDO CON RIOSTRAS		
CONTRAMARCO INT:	NO		
VIDRIO:	VIDRIOS TRASLUCIDO 4mm		
MOSQUITERO:	NO		
HERRAJES:	HERRAJE DE VENTANA CORREDIZA		

"CONSTRUCCIÓN DE CAMPING MUNICIPAL"

CARPINTERIAS
VESTUARIOS

SECRETARÍA DE OBRAS Y SERVICIOS PÚBLICOS
Dirección de Planeamiento y Vivienda

Fecha: Junio 2022 Escala: s/e

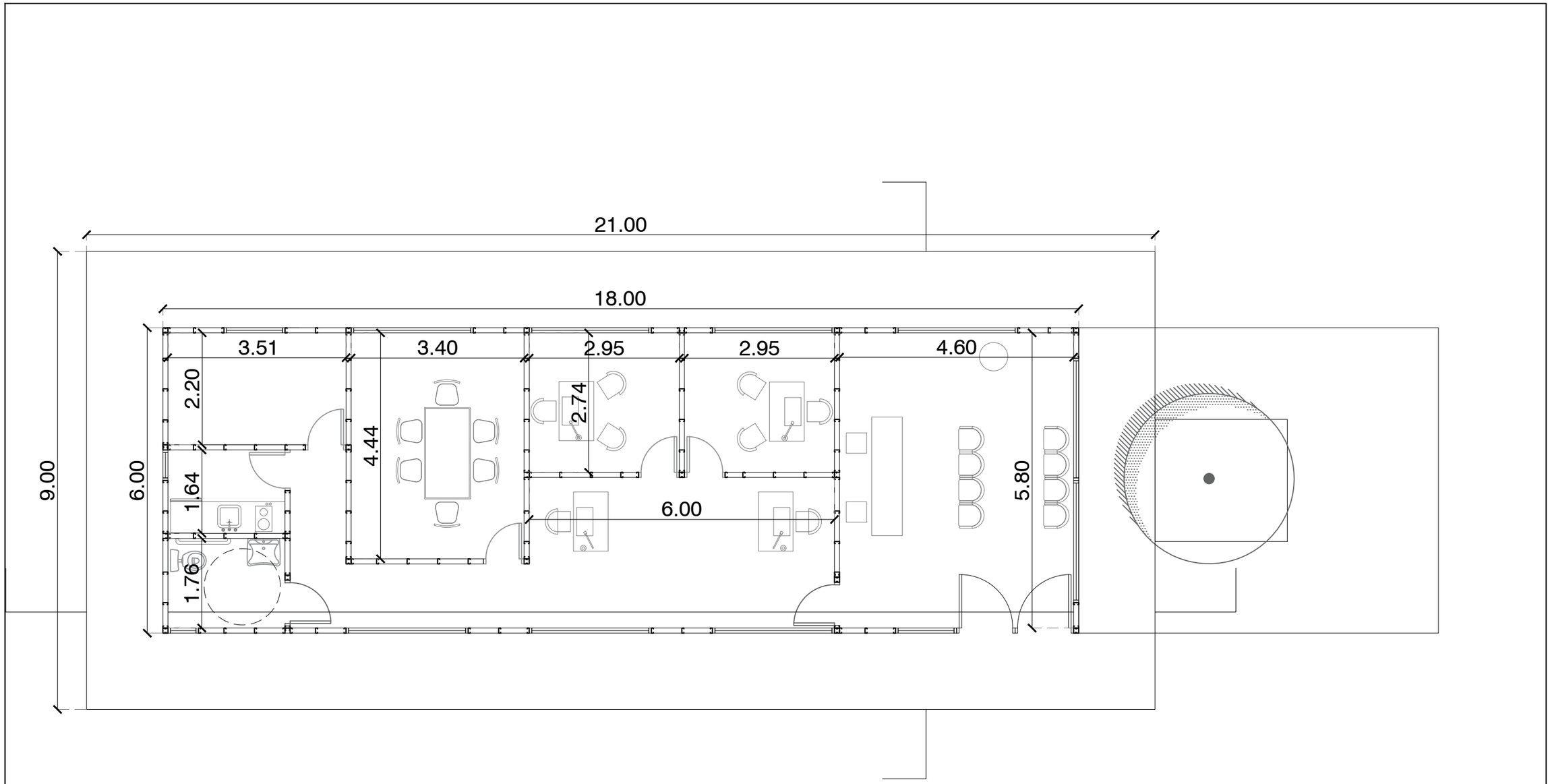

"CONSTRUCCIÓN DE CAMPING MUNICIPAL"		
PLANTA ARQUITECTURA ADMINISTRACIÓN	SECRETARIA DE OBRAS Y SERVICIOS PÚBLICOS Dirección de Planeamiento y Vivienda	
	Fecha: Junio 2022	Escala: s/e

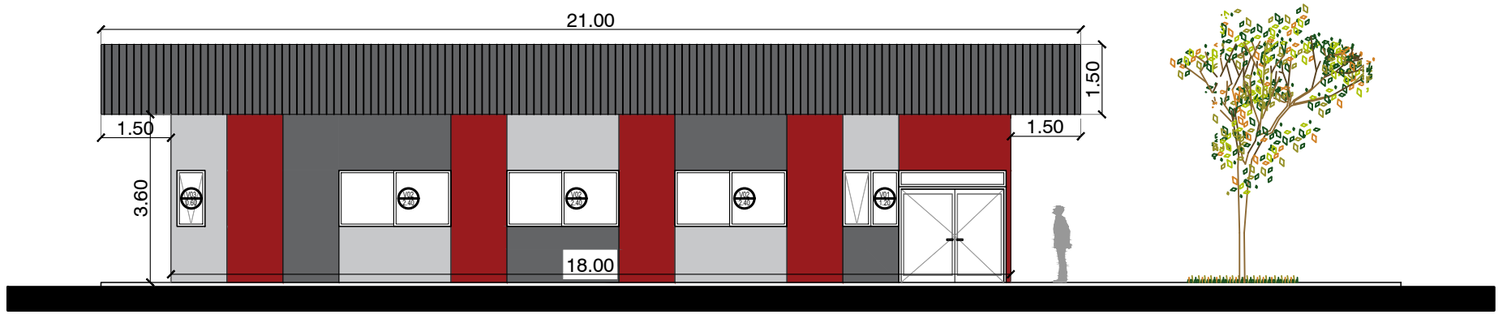

VISTA FRENTE PRINCIPAL

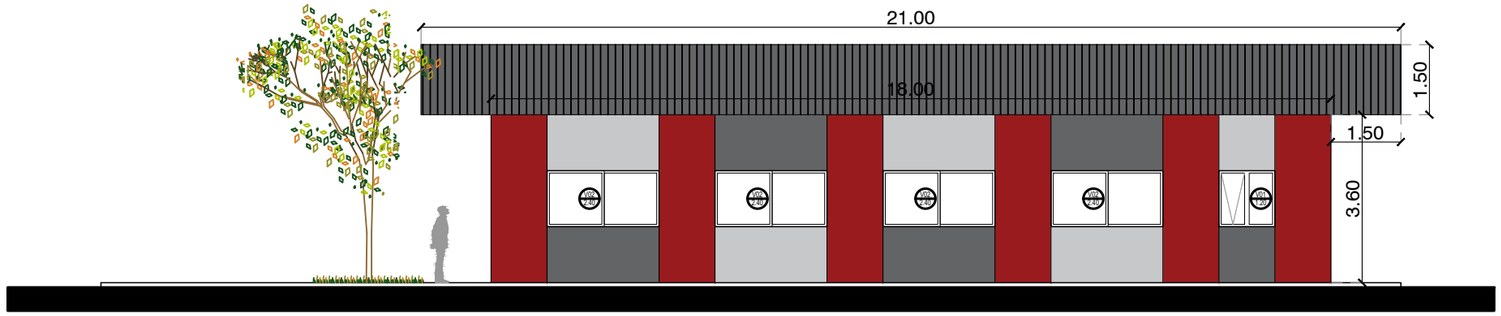

VISTA CONTRAFRENTE

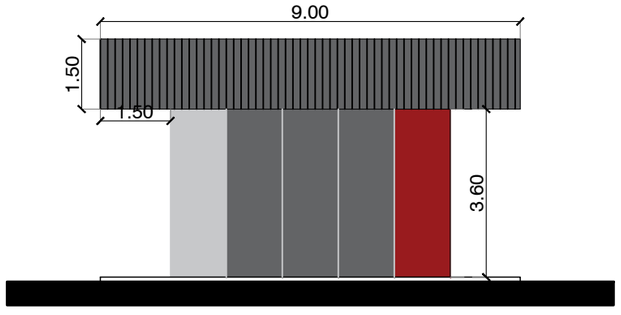

VISTA LATERAL

"CONSTRUCCIÓN DE CAMPING MUNICIPAL"		
VISTAS GENERALES ADMINISTRACIÓN	SECRETARIA DE OBRAS Y SERVICIOS PÚBLICOS Dirección de Planeamiento y Vivienda	
	Fecha: Junio 2022	Escala: s/e

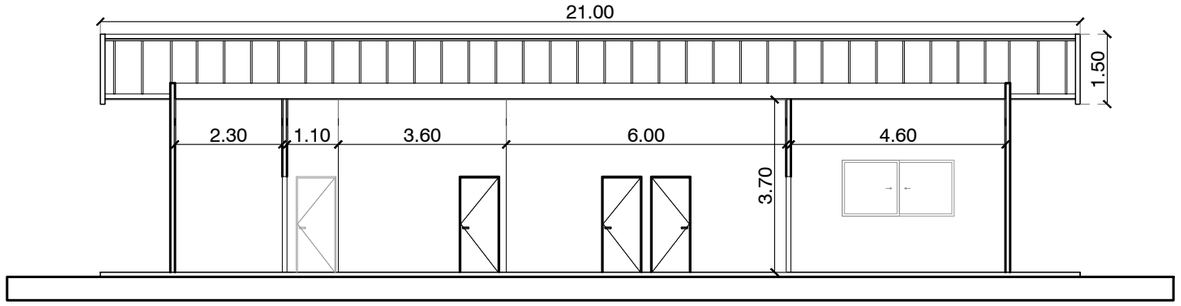

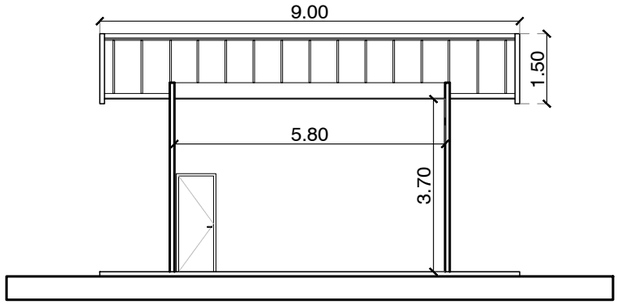

"CONSTRUCCIÓN DE CAMPING MUNICIPAL"

CORTES ADMINISTRACION	SECRETARIA DE OBRAS Y SERVICIOS PÚBLICOS Dirección de Planeamiento y Vivienda
	Fecha: Junio 2022 — Escala: s/e

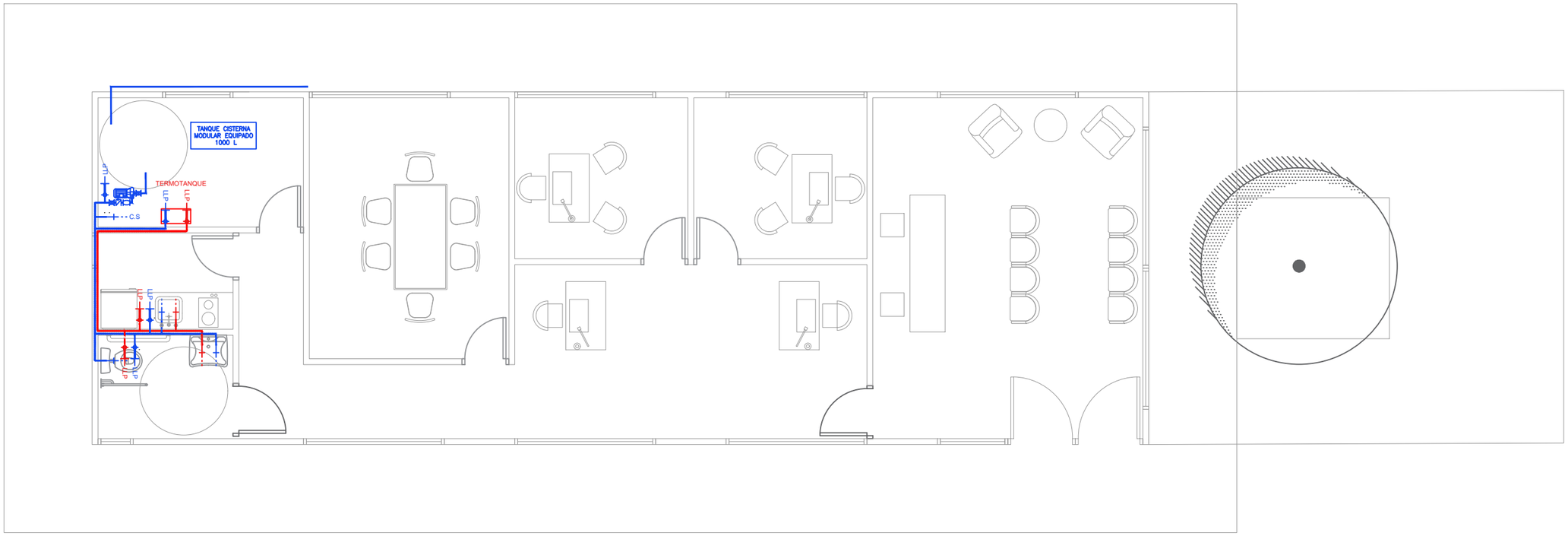

"CONSTRUCCIÓN DE CAMPING MUNICIPAL"

INSTALACIÓN SANITARIA
ADMINISTRACIÓN

SECRETARIA DE OBRAS Y SERVICIOS PÚBLICOS
Dirección de Planeamiento y Vivienda

Fecha: Junio 2022 Escala: s/e

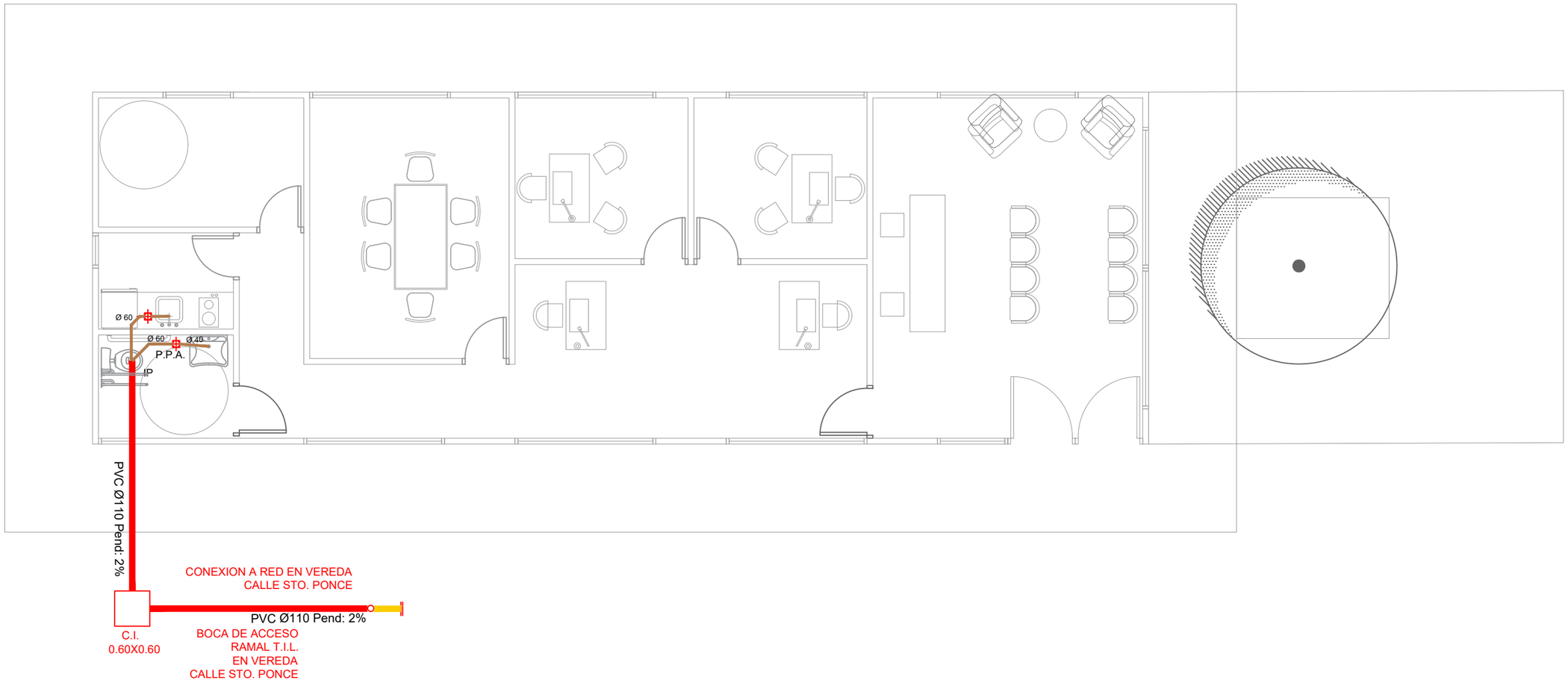

"CONSTRUCCIÓN DE CAMPING MUNICIPAL"		
INSTALACIÓN CLOACAL ADMINISTRACIÓN	SECRETARIA DE OBRAS Y SERVICIOS PÚBLICOS Dirección de Planeamiento y Vivienda	
	Fecha: Junio 2022	Escala: s/e

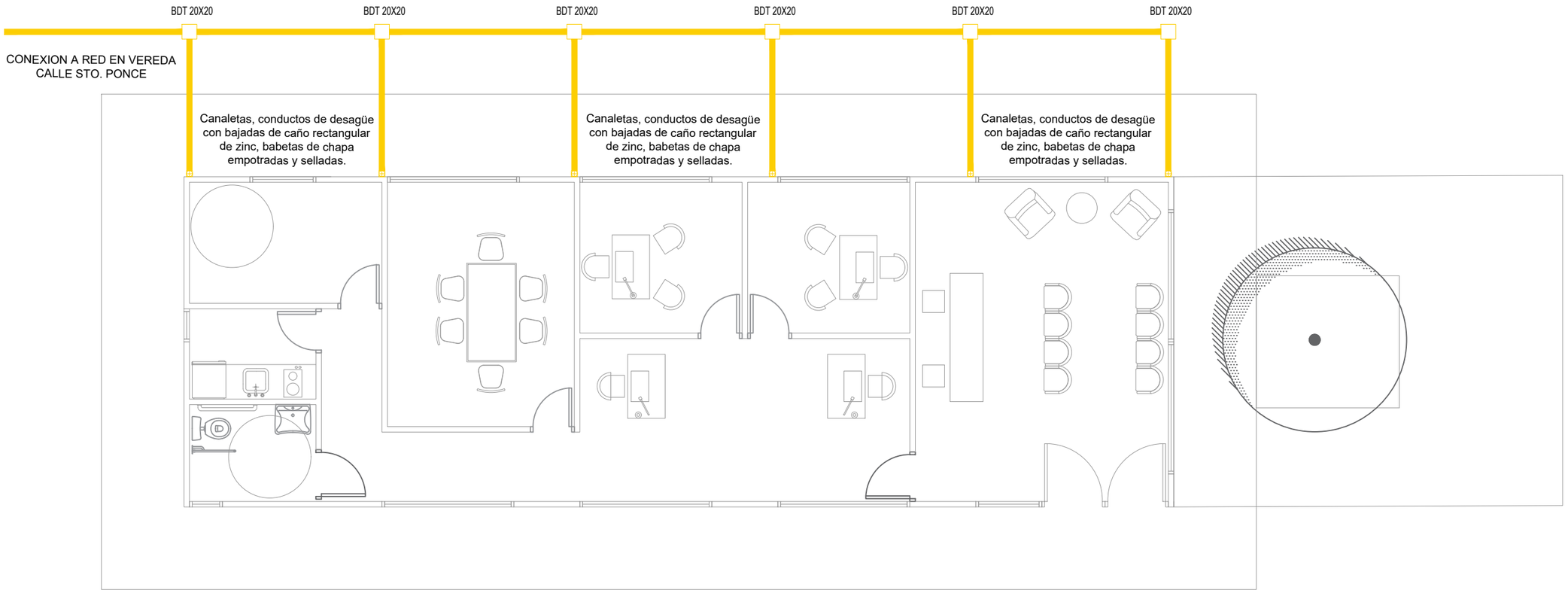

"CONSTRUCCIÓN DE CAMPING MUNICIPAL"		
INSTALACIÓN PLUVIAL ADMINISTRACIÓN	SECRETARIA DE OBRAS Y SERVICIOS PÚBLICOS Dirección de Planeamiento y Vivienda	
	Fecha: Junio 2022	Escala: s/e

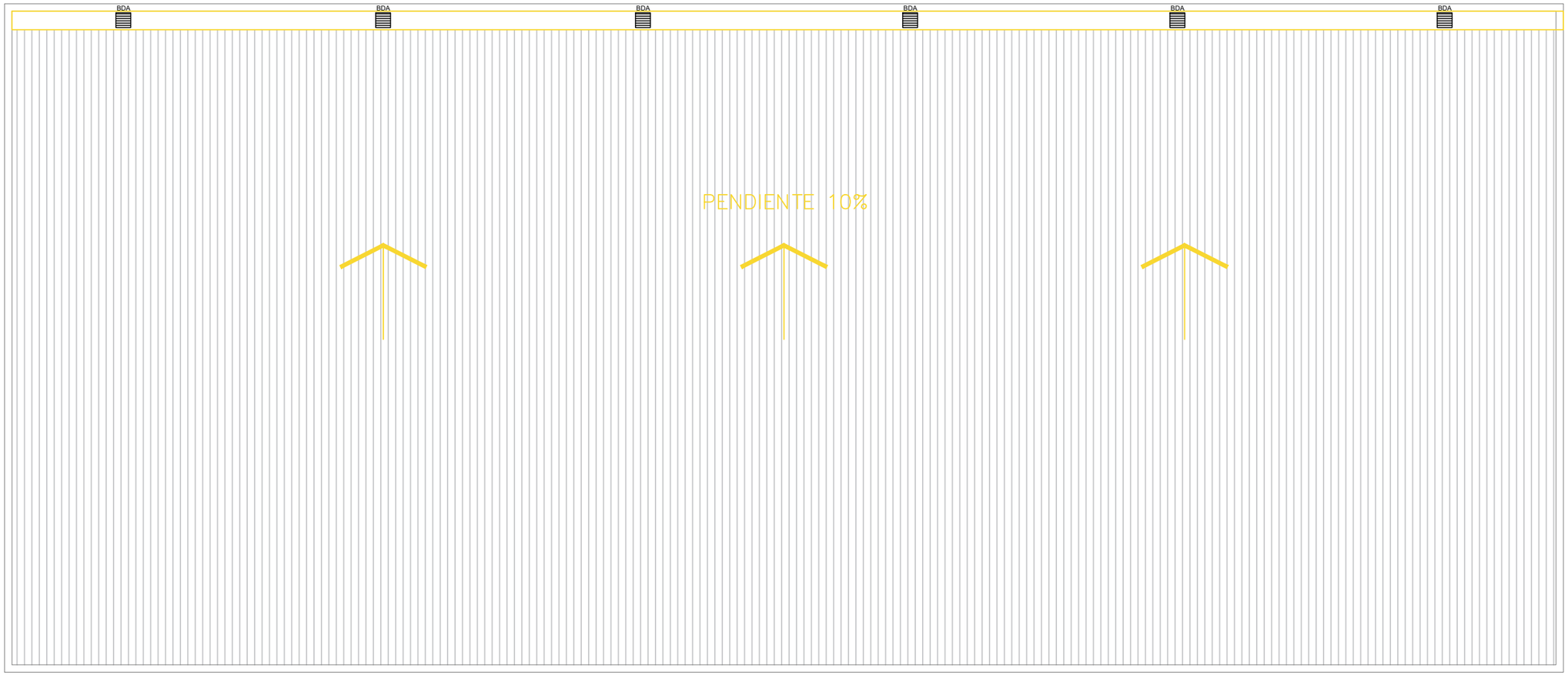

"CONSTRUCCIÓN DE CAMPING MUNICIPAL"		
INSTALACIÓN PLUVIAL	SECRETARIA DE OBRAS Y SERVICIOS PÚBLICOS Dirección de Planeamiento y Vivienda	
ADMINISTRACIÓN	Fecha: Junio 2022	Escala: s/e

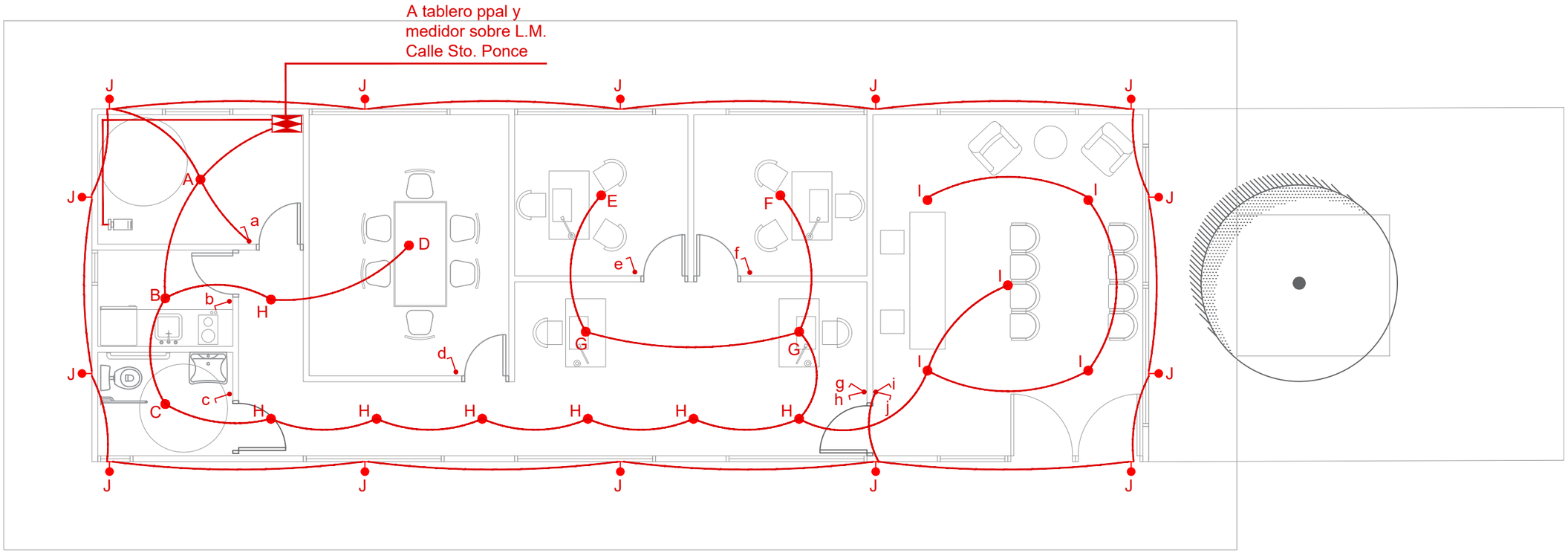

"CONSTRUCCIÓN DE CAMPING MUNICIPAL"

INSTALACIÓN ELÉCTRICA
(bocas iluminación)
ADMINISTRACIÓN

SECRETARIA DE OBRAS Y SERVICIOS PÚBLICOS
Dirección de Planeamiento y Vivienda

Fecha: Junio 2022 Escala: s/e

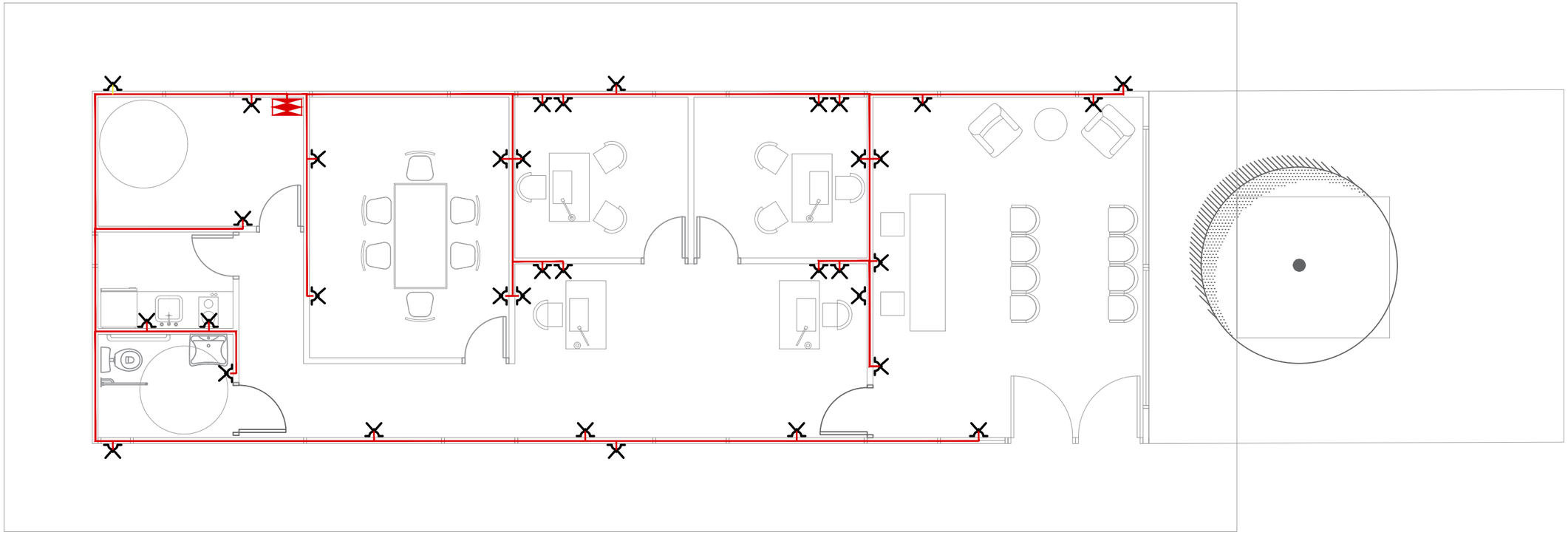

"CONSTRUCCIÓN DE CAMPING MUNICIPAL"		
INSTALACIÓN ELÉCTRICA (tomacorrientes) ADMINISTRACIÓN	SECRETARIA DE OBRAS Y SERVICIOS PÚBLICOS Dirección de Planeamiento y Vivienda	
	Fecha: Junio 2022	Escala: s/e

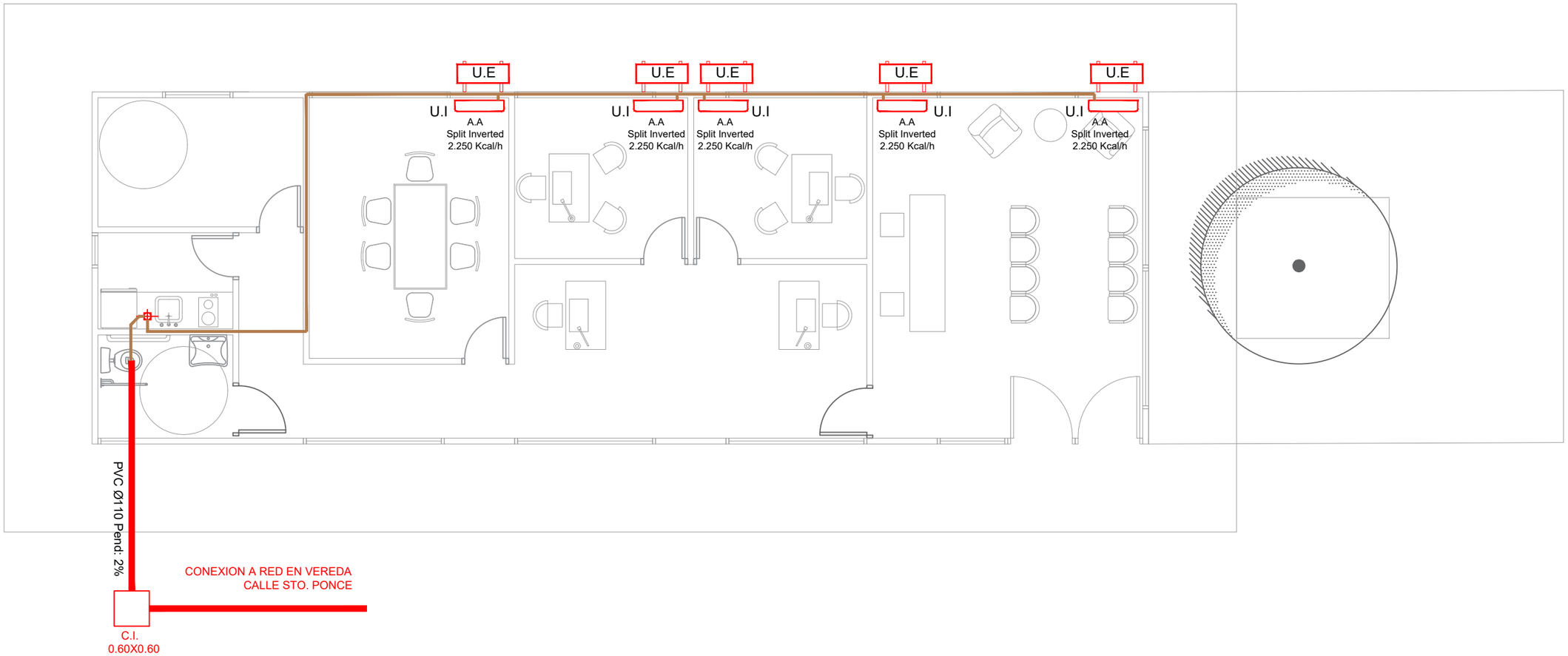

"CONSTRUCCIÓN DE CAMPING MUNICIPAL"	
AIRE ACONDICIONADO ADMINISTRACIÓN	SECRETARIA DE OBRAS Y SERVICIOS PÚBLICOS Dirección de Planeamiento y Vivienda
	Fecha: 2023 — Escala: s/e

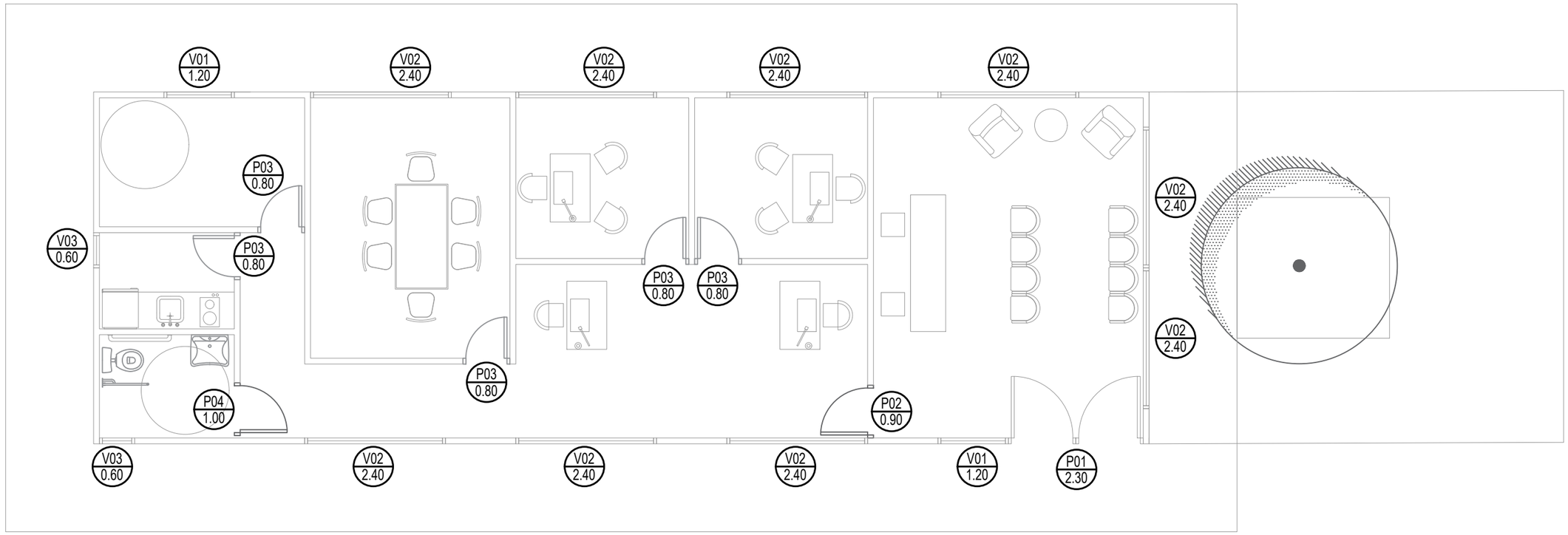

"CONSTRUCCIÓN DE CAMPING MUNICIPAL"		
CARPINTERIAS ADMINISTRACIÓN	SECRETARIA DE OBRAS Y SERVICIOS PÚBLICOS Dirección de Planeamiento y Vivienda	
	Fecha: 2023	Escala: s/e

P01	CANTIDAD:	1	DERECHA:		IZQUIERDA:		UBICACION:	ADMINISTRACION

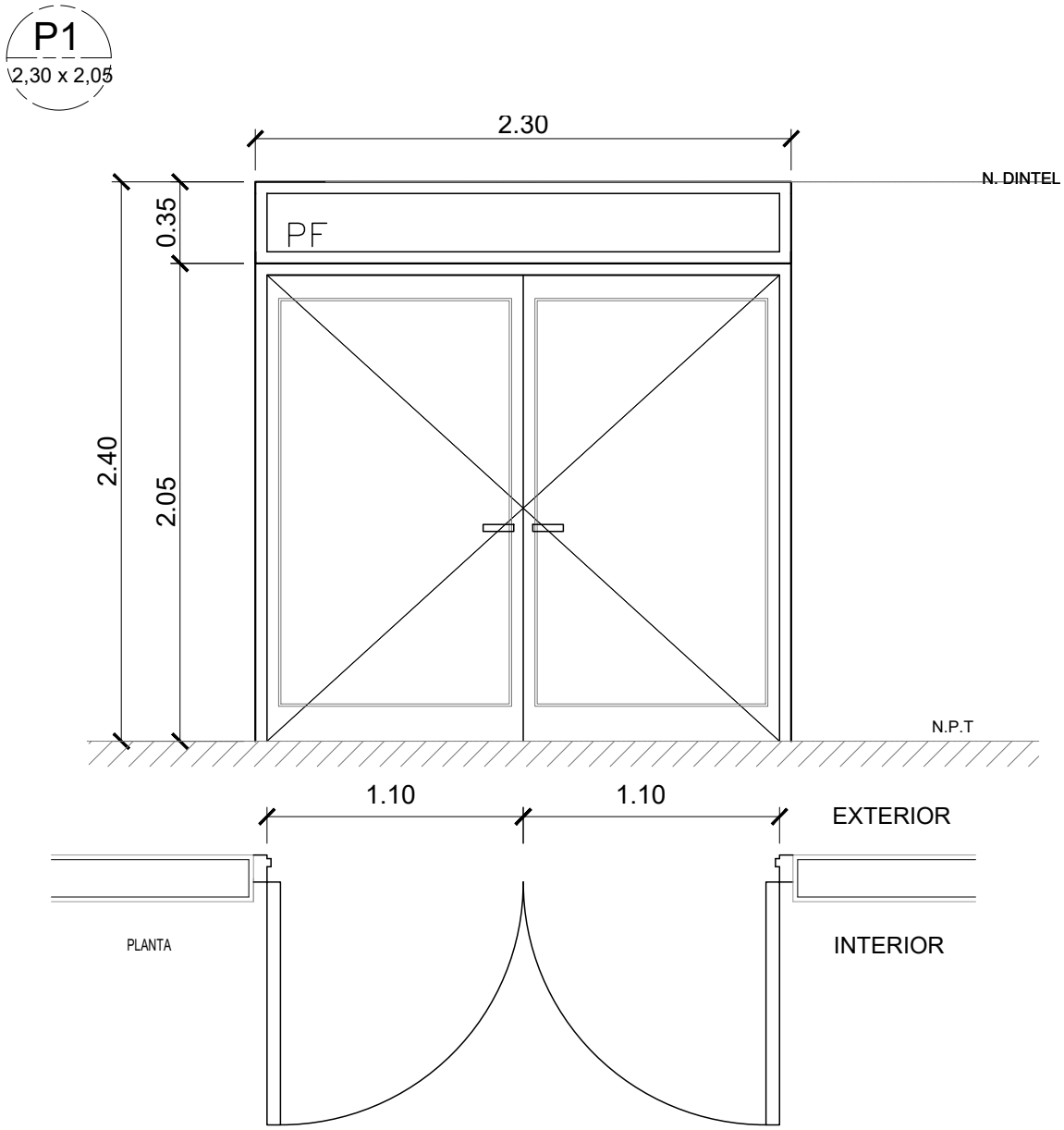

TIPO DE ABERTURA:	DE ABRIR		
MARCO:	LINEA:	CHAPA DOBLADA	REFORZADA DWG Nº18
HOJA:	LINEA:	CHAPA DOBLADA	REF. DWG Nº18 INYECTADA CON MAT. IGNIFUGO
PREMARCO:	NO		
CONTRAMARCO INT:	NO		
VIDRIO:	Paño fijo de vidrio laminado 3+3 con burlete		
MOSQUITERO:	NO		
HERRAJES:	Manija doble balancín con roceta y bocallave de aluminio terminación acerado. 3 bisagras a munición de 4" bronce platil por hoja.		

"CONSTRUCCIÓN DE CAMPING MUNICIPAL"

CARPINTERIAS
ADMINISTRACION

SECRETARÍA DE OBRAS Y SERVICIOS PÚBLICOS
Dirección de Planeamiento y Vivienda

Fecha: Junio 2022 Escala: s/e

P02	CANTIDAD:	1	DERECHA:		IZQUIERDA:		UBICACION:	ADMINISTRACION

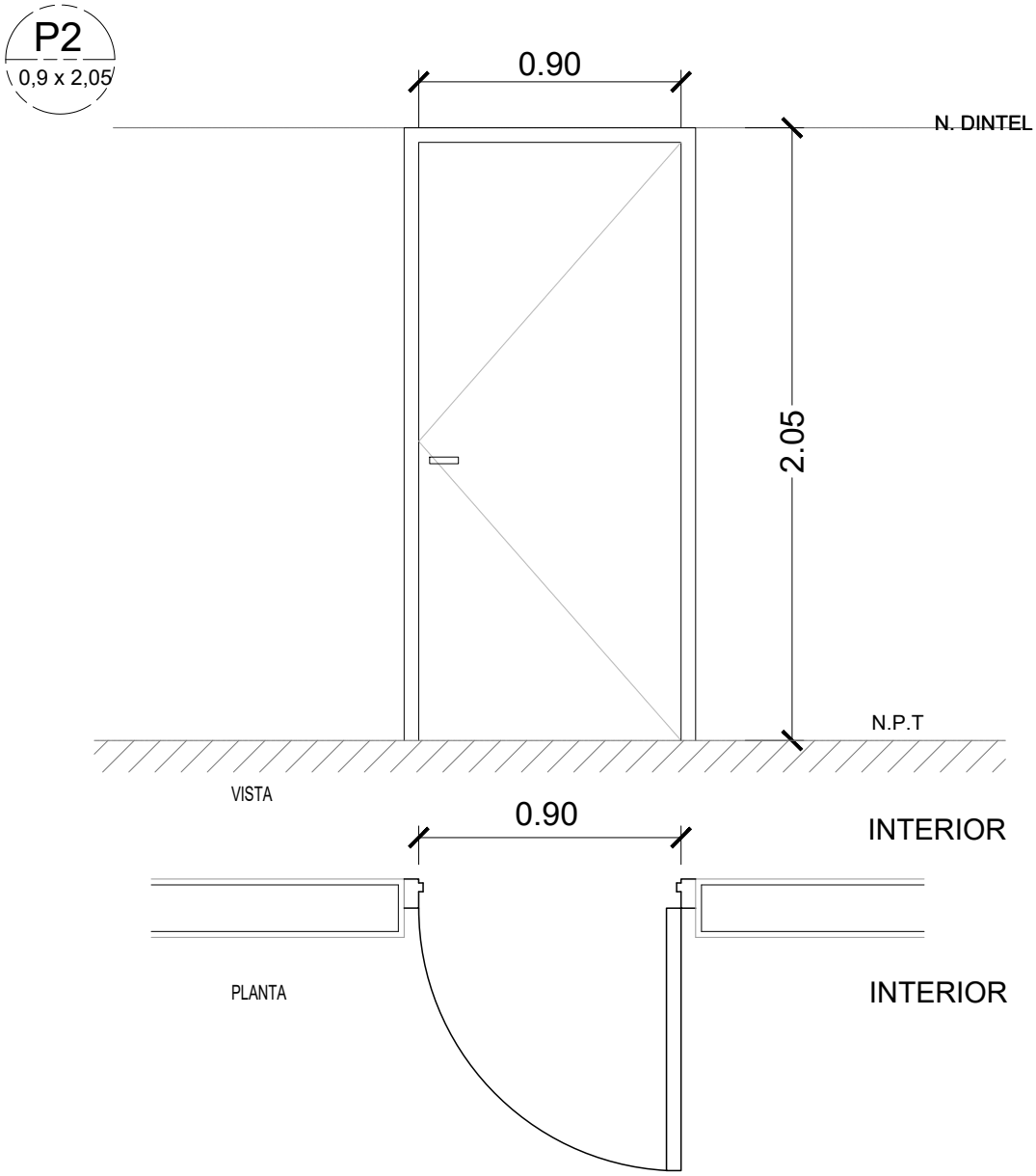

TIPO DE ABERTURA:	DE ABRIR		
MARCO:	LINEA:	CHAPA DOBLADA	REFORZADA DWG Nº18
HOJA:	LINEA:	CHAPA DOBLADA	REFORZADA DWG Nº18
PREMARCO:	NO		
CONTRAMARCO INT:	NO		
VIDRIO:	NO		
MOSQUITERO:	NO		
HERRAJES:	3 Bisagras a munición de 4" de bronce platil por hoja con 2 arandelas romanas. Picaporte de doble balancin. Cerradura de doble paleta.		

"CONSTRUCCIÓN DE CAMPING MUNICIPAL"

CARPINTERIAS
ADMINISTRACION

SECRETARÍA DE OBRAS Y SERVICIOS PÚBLICOS
Dirección de Planeamiento y Vivienda

Fecha: Junio 2022 Escala: s/e

P03	CANTIDAD:	5	DERECHA:		IZQUIERDA:		UBICACION:	ADMINISTRACION

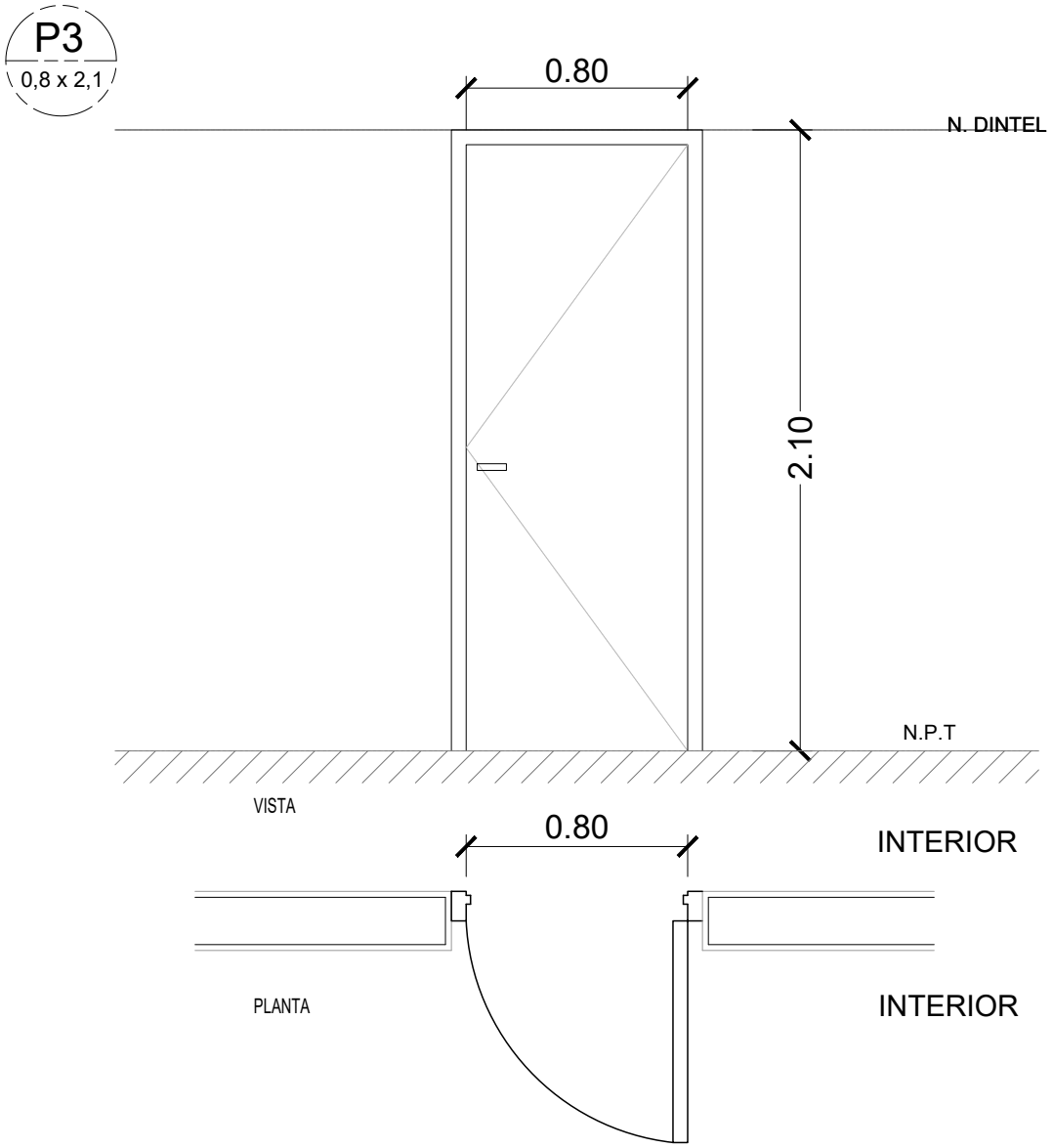

TIPO DE ABERTURA:	DE ABRIR		
MARCO:	LINEA:	CHAPA DOBLADA	REFORZADA DWG Nº18
HOJA:	LINEA:	MADERA	PLACA
PREMARCO:	NO		
CONTRAMARCO INT:	NO		
VIDRIO:	NO		
MOSQUITERO:	NO		
HERRAJES:	3 Bisagras a munición de 4" de bronce platil por hoja con 2 arandelas romanas. Picaporte de doble balancin. Cerradura de doble paleta.		

"CONSTRUCCIÓN DE CAMPING MUNICIPAL"

CARPINTERIAS
ADMINISTRACION

SECRETARÍA DE OBRAS Y SERVICIOS PÚBLICOS
Dirección de Planeamiento y Vivienda

Fecha: Junio 2022 Escala: s/e

P04	CANTIDAD:	1	DERECHA:		IZQUIERDA:		UBICACION:	ADMINISTRACION

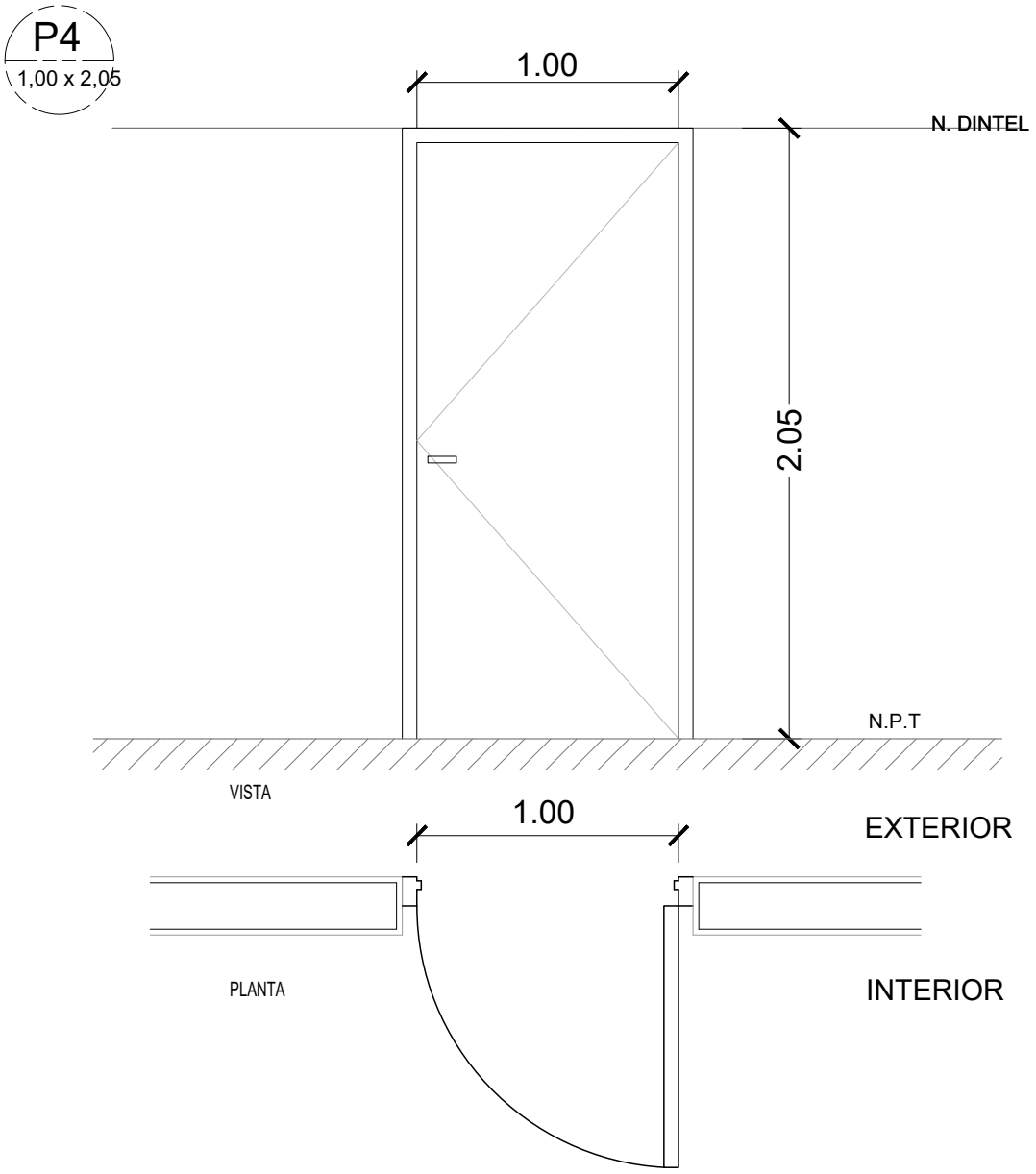

TIPO DE ABERTURA:	DE ABRIR		
MARCO:	LINEA:	CHAPA DOBLADA	REFORZADA DWG Nº18
HOJA:	LINEA:	CHAPA DOBLADA	REFORZADA DWG Nº18
PREMARCO:	NO		
CONTRAMARCO INT:	NO		
VIDRIO:	NO		
MOSQUITERO:	NO		
HERRAJES:	3 Bisagras a munición de 4" de bronce platil por hoja con 2 arandelas romanas. Picaporte de doble balancin. Cerradura de doble paleta.		

"CONSTRUCCIÓN DE CAMPING MUNICIPAL"

CARPINTERIAS
ADMINISTRACION

SECRETARÍA DE OBRAS Y SERVICIOS PÚBLICOS
Dirección de Planeamiento y Vivienda

Fecha: Junio 2022 Escala: s/e

V01	CANTIDAD:	2	DERECHA:		IZQUIERDA:		UBICACION:	ADMINISTRACION

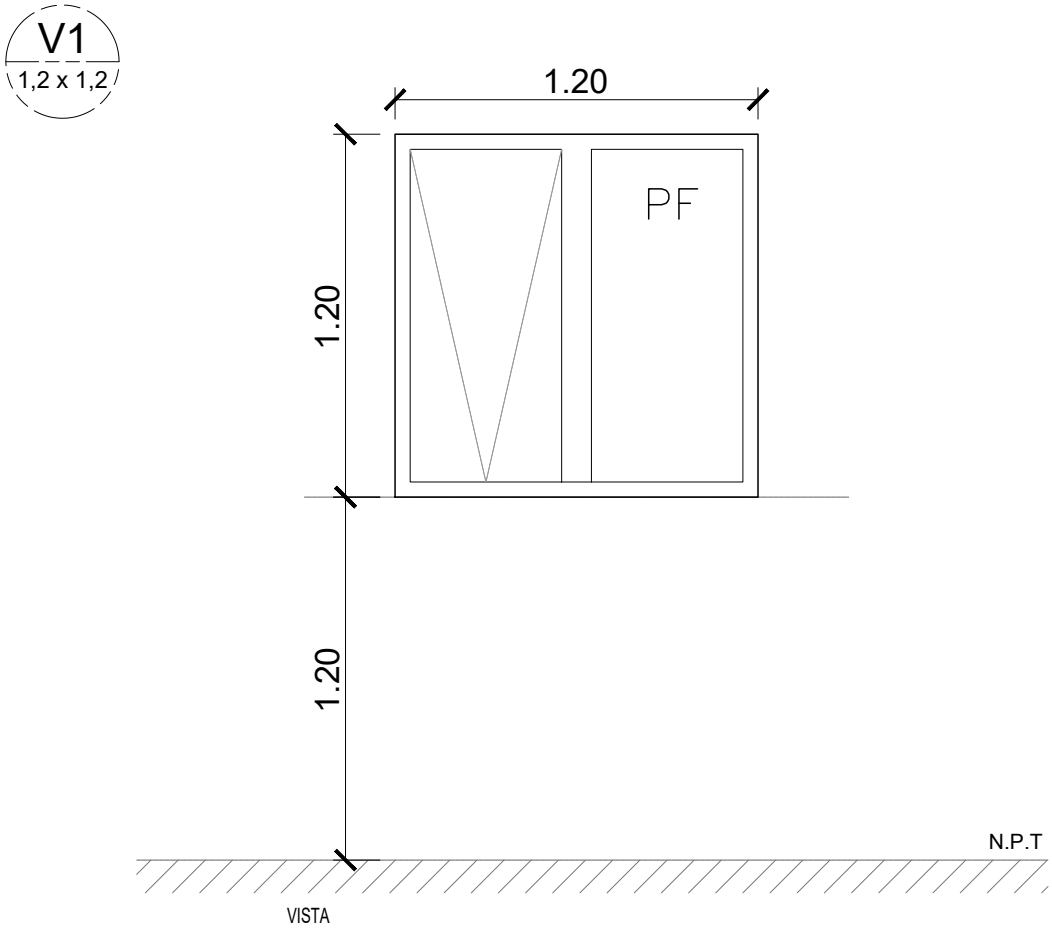

TIPO DE ABERTURA:	DE ABRIR - PAÑO FIJO		
MARCO:	LINEA:	ALUMINIO	MODENA NEGRO
HOJA:	LINEA:	ALUMINIO	MODENA NEGRO
PREMARCO:	ALUMINIO CRUDO CON RIOSTRAS		
CONTRAMARCO INT:	NO		
VIDRIO:	VIDRIOS TRASLUCIDO 4mm		
MOSQUITERO:	NO		
HERRAJES:			

"CONSTRUCCIÓN DE CAMPING MUNICIPAL"

CARPINTERIAS
ADMINISTRACION

SECRETARÍA DE OBRAS Y SERVICIOS PÚBLICOS
Dirección de Planeamiento y Vivienda

Fecha: Junio 2022 Escala: s/e

V02	CANTIDAD:	9	DERECHA:		IZQUIERDA:		UBICACION:	ADMINISTRACION

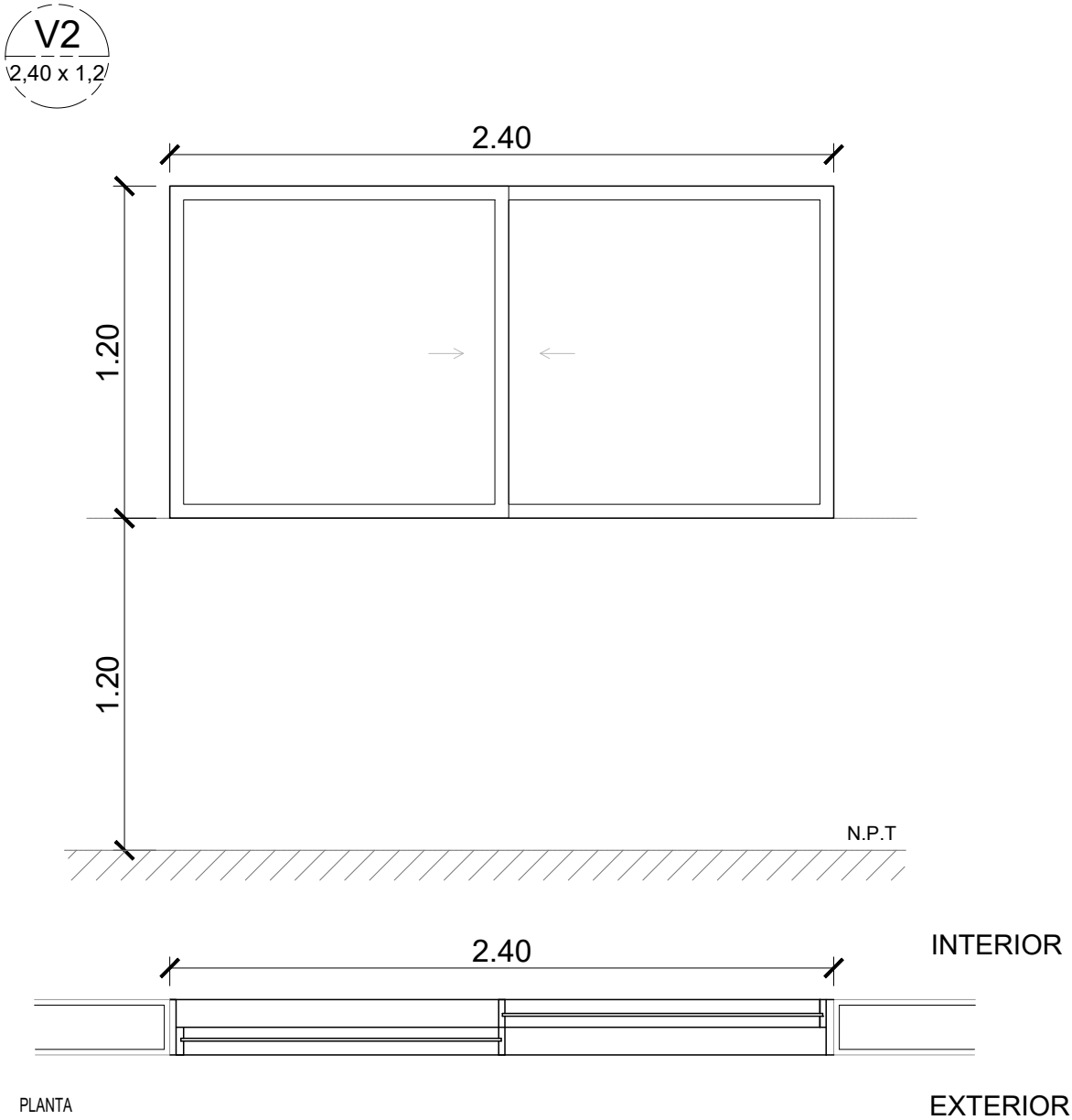

PLANTA

TIPO DE ABERTURA:	CORREDIZA		
MARCO:	LINEA:	ALUMINIO	MODENA NEGRO
HOJA:	LINEA:	ALUMINIO	MODENA NEGRO
PREMARCO:	ALUMINIO CRUDO CON RIOSTRAS		
CONTRAMARCO INT:	NO		
VIDRIO:	VIDRIOS TRASLUCIDO 4mm		
MOSQUITERO:	NO		
HERRAJES:	HERRAJE DE VENTANA CORREDIZA		

"CONSTRUCCIÓN DE CAMPING MUNICIPAL"

CARPINTERIAS
ADMINISTRACION

SECRETARÍA DE OBRAS Y SERVICIOS PÚBLICOS
Dirección de Planeamiento y Vivienda

Fecha: Junio 2022 Escala: s/e

V03	CANTIDAD:	2	DERECHA:		IZQUIERDA:		UBICACION:	ADMINISTRACION

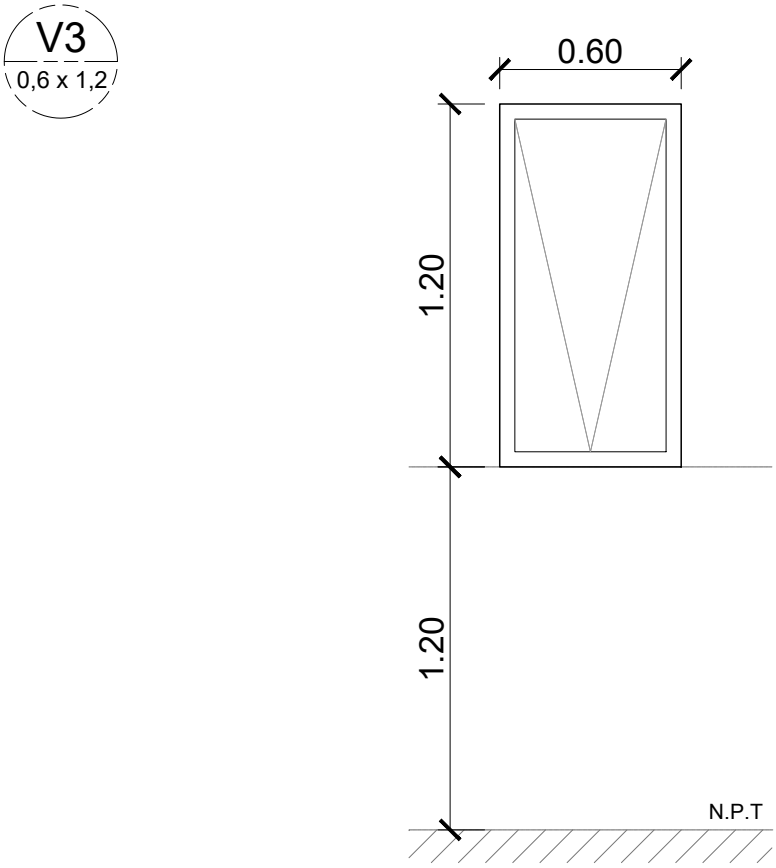

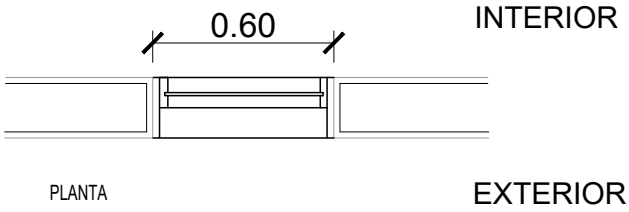

TIPO DE ABERTURA:	DE ABRIR		
MARCO:	LINEA:	ALUMINIO	MODENA NEGRO
HOJA:	LINEA:	ALUMINIO	MODENA NEGRO
PREMARCO:	ALUMINIO CRUDO CON RIOSTRAS		
CONTRAMARCO INT:	NO		
VIDRIO:	VIDRIOS TRASLUCIDO 4mm		
MOSQUITERO:	NO		
HERRAJES:			

"CONSTRUCCIÓN DE CAMPING MUNICIPAL"

CARPINTERIAS
ADMINISTRACION

SECRETARÍA DE OBRAS Y SERVICIOS PÚBLICOS
Dirección de Planeamiento y Vivienda

Fecha: Junio 2022 Escala: s/e

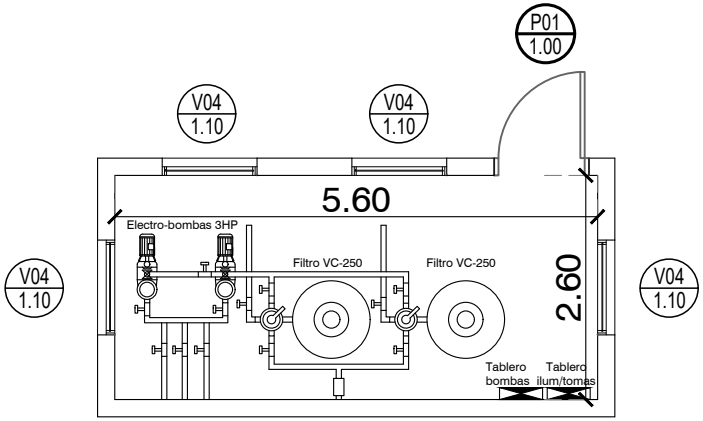

"CONSTRUCCIÓN DE CAMPING MUNICIPAL"		
SALA DE MAQUINAS	SECRETARIA DE OBRAS Y SERVICIOS PÚBLICOS Dirección de Planeamiento y Vivienda	
	Fecha: 2023 Escala: s/e	

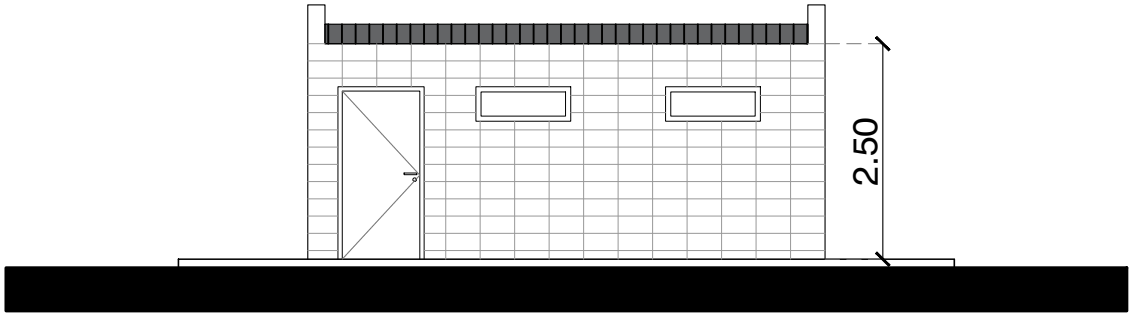

VISTA FRENTE

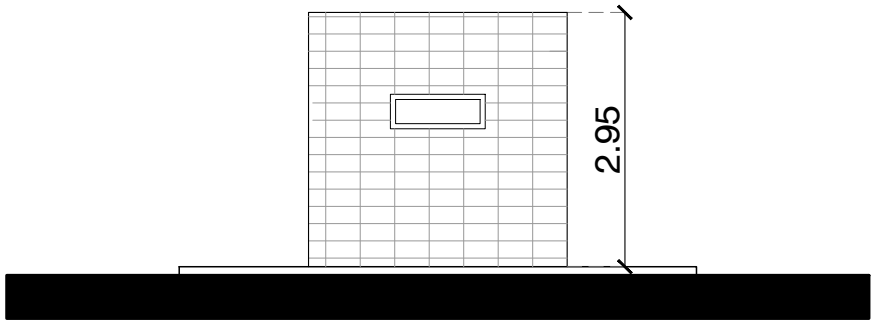

VISTA LATERAL

"CONSTRUCCIÓN DE CAMPING MUNICIPAL"		
VISTAS SALA DE MAQUINAS	SECRETARIA DE OBRAS Y SERVICIOS PÚBLICOS Dirección de Planeamiento y Vivienda	
	Fecha: 2023 Escala: s/e	

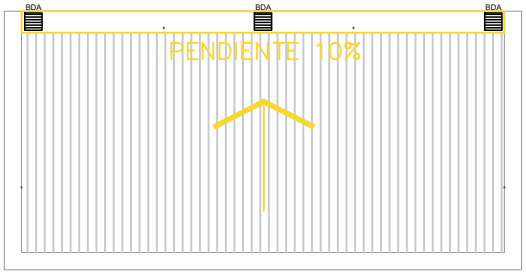

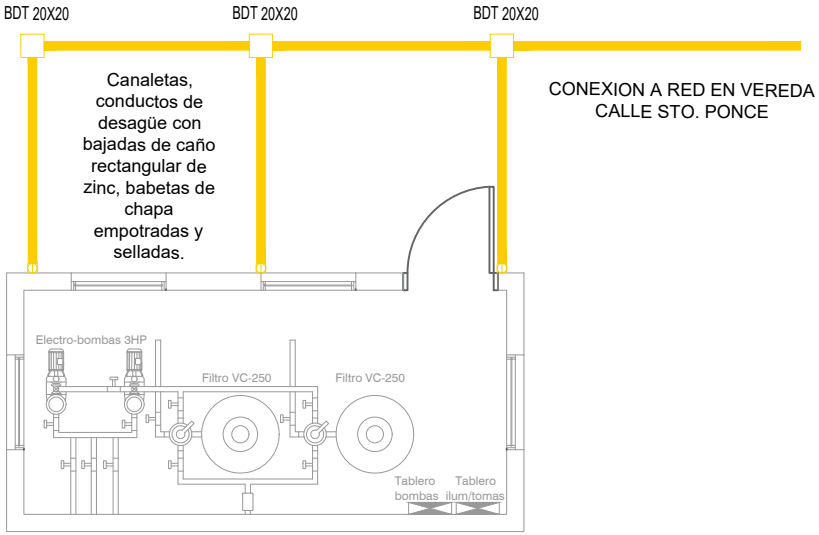

"CONSTRUCCIÓN DE CAMPING MUNICIPAL"		
INSTALACION PLUVIAL SALA DE MAQUINAS	SECRETARIA DE OBRAS Y SERVICIOS PÚBLICOS Dirección de Planeamiento y Vivienda	
	Fecha: 2023	Escala: s/e

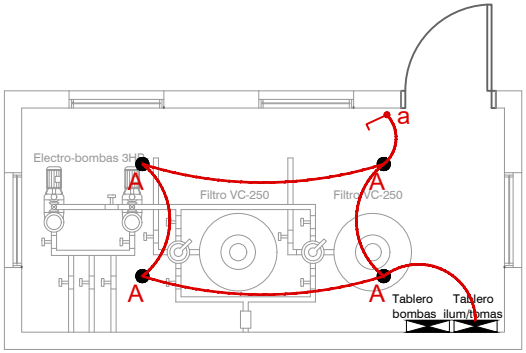

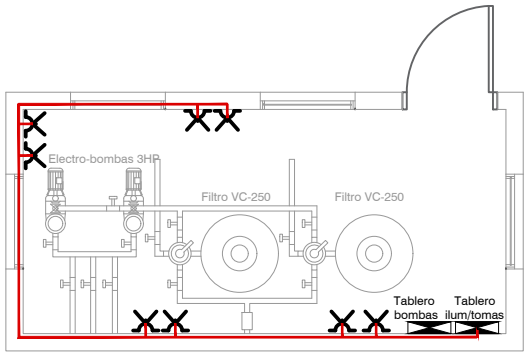

"CONSTRUCCIÓN DE CAMPING MUNICIPAL"

INSTALACION ELECTRICA
SALA DE MAQUINAS

SECRETARIA DE OBRAS Y SERVICIOS PÚBLICOS
Dirección de Planeamiento y Vivienda

Fecha: 2023 Escala: s/e

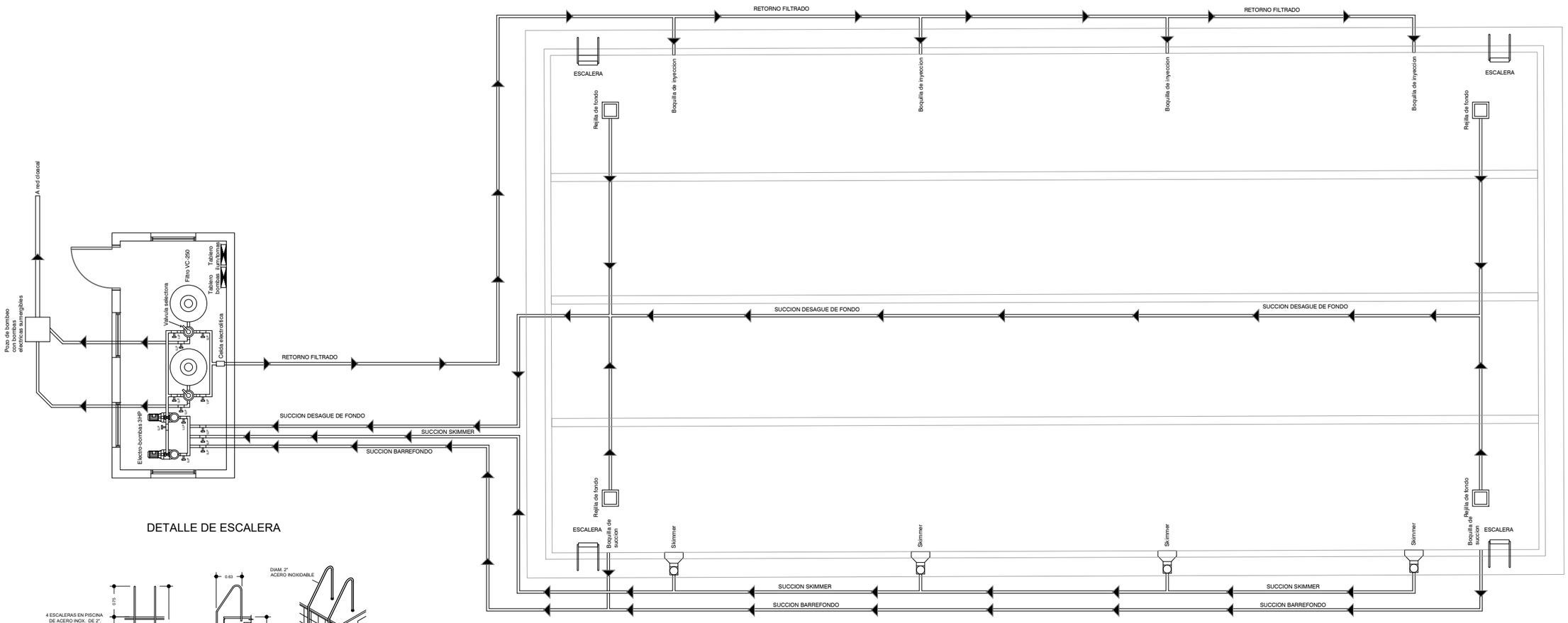

DETALLE DE ESCALERA

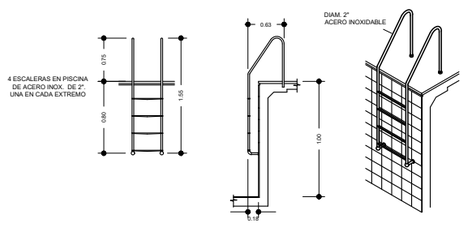

DETALLE DE SKIMMERS

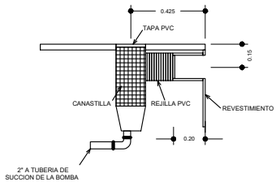

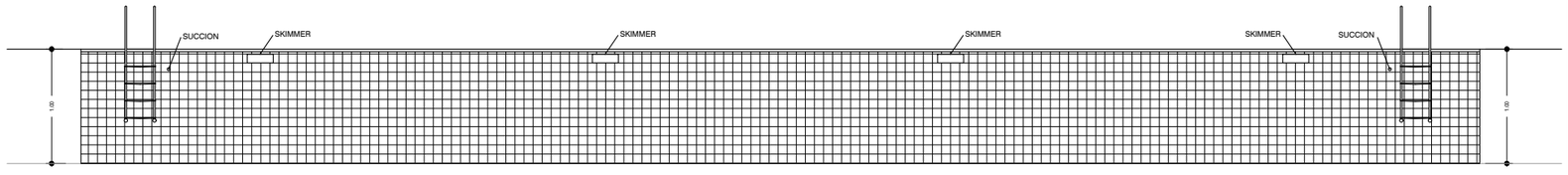

"CONSTRUCCIÓN DE CAMPING MUNICIPAL"		
SALA DE MAQUINAS Y PISCINAS	SECRETARIA DE OBRAS Y SERVICIOS PÚBLICOS Dirección de Planeamiento y Vivienda	
	Fecha: 2023	Escala: s/e