BASES Y CONDICIONES LEGALES PARTICULARES

ARTICULO 1º: OBJETO DE LA LICITACIÓN: La presente Licitación está destinada a la contratación, Mano de obra y Materiales para la ejecución de un conducto pluvial sobre la calle Vélez Sarsfield entre Av. Crisólogo Larralde y Comandante Lucena.

ARTICULO 2º: PRESUPUESTO OFICIAL: El presupuesto oficial a mes de Mayo del 2021 asciende a la suma de Pesos Diecisiete millones doscientos noventa y cuatro mil trecientos treinta y ocho con 71/100 ($ 17.294.338,71). Las ofertas deberán presentarse a valor final, teniendo en cuenta que el precio cotizado deberá incluir el I.V.A, atento que la Municipalidad es Sujeto Exento frente al I.V.A.

ARTICULO 3º: SISTEMA DE CONTRATACIÓN: La contratación se realiza bajo la modalidad del Sistema de Unidad de Medida.

ARTICULO 4º: FORMA DE COTIZAR: Los oferentes deberán cotizar un precio único por cada Renglón, pudiéndose cotizar la totalidad de los mismos o solo aquellos en los que se encuentren interesados. Asimismo deberán presentar, a los efectos de simplificar la certificación de los trabajos ejecutados en cada periodo, la planilla anexa general a la fórmula de propuesta general y la correspondiente al Renglón ofertado en caso de no cotizar la totalidad de los Renglones, consignando los precios unitarios para cada ítem estipulando el aumento o disminución porcentual respecto al Presupuesto Oficial. Las cantidades indicadas en dichas planillas son meramente referenciales y cada oferente deberá elaborar su propio cómputo a los efectos de realizar su cotización.

ARTICULO 5º: PLAZO DE EJECUCIÓN: El plazo de ejecución de la obra será de NOVENTA (90) días corridos, no aceptándose propuestas que establezcan otro plazo.

ARTICULO 6º: GARANTÍA DEL CONTRATO: El adjudicatario afianzará su cumplimiento con un fondo del 5% (cinco por ciento) del monto contractual que deberá ser integrado en cualquiera de las formas establecidas en el Art. 3.4 de las bases y condiciones legales generales, contempladas en los incisos a-b-c-d, del Art. 2.2. En caso de constituirse la garantía de contrato mediante póliza de seguro deberán constar, como asegurador y beneficiario, la Municipalidad de Avellaneda, quien en caso de incumplimiento podrá ejecutarla en forma particular o conjunta, conforme los términos del artículo 844 y concordantes del Código Civil y Comercial.

ARTICULO 7º: INSCRIPCIÓN EN EL REGISTRO GENERAL Y/O CONTRATISTAS DE LA MUNICIPALIDAD DE AVELLANEDA: Se exigirá que los oferentes estén inscriptos en el Registro General y/o contratistas de la Municipalidad de Avellaneda o su inscripción provisoria, la que deberá estar resuelta antes de la adjudicación.

ARTICULO 8º: GASTOS ADMINISTRATIVOS: Los oferentes deberán tener en cuenta al formular la propuesta, que además de la garantía de contrato y fondo de reparo que fija las Bases y Condiciones Legales Generales, el adjudicatario deberá depositar en la Tesorería el 1‰ (uno por mil) del Presupuesto Oficial, antes de la firma del contrato, en concepto de Gastos administrativos, según Ordenanza General 165/73.

ARTICULO 9º: FORMA DE CERTIFICACIÓN: Los certificados se extenderán al Contratista mensualmente en base a la medición de los trabajos ejecutados en el período que se certifiquen.

De los certificados de obra se retendrá un 5% como Garantía Fondo de Reparo.

Al final de cada mes calendario se realizará la medición de los trabajos realizados labrándose el acta correspondiente conformada por el CONTRATISTA y la Inspección de Obra. Durante la medición de las tareas, la Inspección de Obra y el Representante Técnico del CONTRATISTA evaluarán las tareas descriptas en la división por ítems y consignarán el avance físico correspondiente al período medido.

El Certificado Mensual de Avance de Obra deberá ser acumulativo, es decir, comprenderá la totalidad de los trabajos ejecutados desde el comienzo de la obra hasta la fecha de la última medición y su valor parcial estará dado por su excedente sobre el total del certificado anterior.

Aún en caso de disconformidad del CONTRATISTA con el resultado de las mediciones, el certificado se deberá confeccionar con el criterio sustentado por la Inspección de Obra, haciéndose posteriormente, si correspondiera, la rectificación pertinente o difiriendo para la liquidación final el ajuste de las diferencias sobre las que no hubiera acuerdo. Los certificados serán confeccionados por el Contratista en original y tres (3) copias y serán presentados ante la Subsecretaría de Infraestructura para su conformación y su posterior tramitación.

ARTICULO 10º: FONDO DE REPARO: Del importe de cada certificado de obra, se deducirá el 5% (cinco por ciento) para constituir el "FONDO DE REPARO" que se retendrá como Garantía de Obra.

En caso de constituirse el Fondo de Reparo mediante póliza de seguro deberán constar, como asegurador y beneficiario, la Municipalidad de Avellaneda, quien en caso de incumplimiento podrá ejecutarla en forma particular o conjunta, conforme los términos del artículo 844 y concordantes del Código Civil y Comercial.

Ing. DARIO PALIK
Subsecretario de Infraestructura
MUNICIPALIDAD DE AVELLANEDA

Este Fondo de Reparo se retendrá hasta la Recepción Definitiva, de acuerdo con el sistema de restitución adoptado, el mismo se constituirá hasta el vencimiento de las obligaciones contraídas, siendo causal de rechazo la fijación de fechas estimativas.

En caso de ser afectado por el pago de multas o reintegros que por cualquier concepto debiera efectuar el Contratista, deberá este reponer la suma afectada en el plazo perentorio de diez (10) días hábiles, bajo apercibimiento de Rescisión de Contrato.

ARTICULO 11°: REPRESENTANTE TÉCNICO: Antes de la iniciación de los trabajos y en cumplimiento de la Ley 4048, el Representante Técnico deberá presentar el contrato profesional visado por el Colegio respectivo y la Caja de Previsión Social según lo establecido por la legislación vigente. Además, con cada certificado deberá agregar constancia del cobro de honorarios y del depósito previsional correspondiente.

ARTICULO 12º: HONORARIOS PROFESIONALES: Los honorarios profesionales por representación técnica calculados de acuerdo con el arancel vigente, deberán ser incluidos en el valor de la oferta.

ARTICULO 13º: IDENTIFICACIÓN DE MAQUINAS Y VEHÍCULOS: La totalidad de las máquinas y vehículos afectados a la obra deberán identificarse con un cartel con la leyenda "AL SERVICIO DE LA MUNICIPALIDAD DE AVELLANEDA" cuyas dimensiones serán indicadas por la Inspección.

ARTICULO 14º: PLAZO DE GARANTÍA: El plazo de garantía de obra será de trescientos sesenta y cinco (365) días corridos a partir de la Recepción Provisoria. Durante ese lapso el Contratista estará obligado a efectuar repasos y/o reparaciones si se comprobaran deficiencias en el comportamiento de las obras. Cuando se sospeche que existen vicios en trabajos no visibles, la Inspección podrá ordenar las demoliciones o desmontajes y las reconstrucciones necesarias, para cerciorarse del fundamento de sus sospechas. El costo de esos trabajos será afrontado exclusivamente por el contratista. Si éste no los realizara, previa intimación y vencido el plazo otorgado para su ejecución, la Municipalidad podrá efectuarlos por cuenta de aquél. El importe resultante será descontado de cualquier suma que tenga al cobro el Contratista o en su defecto la Municipalidad podrá hacer uso de la garantía de obra.

ARTICULO 15º: DOCUMENTACION INTEGRANTE DE LA OFERTA: El sobre N° 1 de la oferta, además de lo especificado en el Art. 2.3. de las Bases y Condiciones Legales Generales contendrá la siguiente documentación:

DOCUMENTOS QUE ESTABLECEN LAS CALIFICACIONES DEL OFERENTE:

A fin de que pueda adjudicársele el Contrato, todo Oferente deberá cumplir con los siguientes requisitos mínimos de calificación:

a) Tener experiencia como contratista principal en la construcción de por lo menos dos (2) obras de naturaleza, características y complejidad técnica similar a la obra que se licita. A fin de cumplir este requisito, las obras que se mencionen deberán estar terminadas dentro de los últimos cinco años.

En caso que el Oferente sea una Asociación de Empresas, si las obras que denuncia como antecedente las hubiera contratado como tal y con la misma integración podrá acreditar la información como perteneciente a ella para esta licitación; para los antecedentes aportados por los miembros de la Asociación que hubieran sido ejecutados por otra asociación en la que él fue miembro, se computará el valor del contrato ponderado por el porcentaje de participación del miembro en la asociación constructora de la obra.

b) Para esta obra se exigirá que los oferentes presenten el Certificado Capacidad Técnica Financiera para Licitación expedido por el Registro Provincial de Constructores.

El mismo deberá acreditar los siguientes montos:

Capacidad Técnica: Igual o superior a $ 17.294.338,71 (Pesos Diecisiete millones doscientos noventa y cuatro mil trescientos treinta y ocho con 71/100).

Capacidad Financiera Anual: Libre de contratación igual o superior a [($17.294.338,71 / 90 días) x 365] = $ 70.138.151,43 (Pesos Setenta millones ciento treinta y ocho mil ciento cincuenta y uno con 43/100).

Para el caso que dos o más empresas se presenten en UTE, cada una por separado deberán estar inscriptas en el Registro de licitadores de la Provincia de Buenos Aires, además tener capacidad técnica en la especialidad o especialidades que la licitación requiera y al menos una de ellas cubrir el cien por ciento (100%) de la capacidad técnica requerida. Para el caso de la capacidad financiera podrán sumarse los saldos libres de cada empresa en la especialidad requerida.

El certificado deberá referir a la sección INGENIERIA – ESPECIALIDAD HIDRÁULICA.

Ing. DARIO PALIK
Subsecretario de Infraestructura
MUNICIPALIDAD DE AVELLANEDA

El sobre N° 2 de la oferta, además de lo especificado en el Art. 2.3. de las Bases y Condiciones Legales Generales contendrá, con carácter de presentación excluyente, la siguiente documentación:

1) Fórmula de propuesta clara y concreta, incluyendo:

a) Nota de fórmula de propuesta.

b) Cómputo y presupuesto.

c) Resumen de oferta con los rubros y totales en números y letras.

2) Análisis de precios (según Planilla Anexa).

3) Curva de inversión (según Planilla Anexa).

4) Plan Trabajos propuesto de acuerdo al plazo de ejecución, en forma gráfica y numérica, según se detalla a continuación:

- Desarrollo de los trabajos, en cantidad no menor a los ítems del presupuesto. Gráfico de Barras.
- Se acepta la programación por camino crítico, en cuyo caso se deberá presentar el correspondiente gráfico.
- Gráfico de las certificaciones mensuales de obra, parcial y acumulado en función del desarrollo anterior.

De estimarlo necesario, la Municipalidad podrá exigir en cualquier momento el detalle de personal ocupado, plantel, equipo y cualquier otro detalle que estime corresponder. El plan de trabajos será actualizado en función de cada variante autorizada por la Municipalidad.

5) Memoria Descriptiva de la metodología de trabajo a emplear, descripción detallada de la obra, etapas constructivas, procesos de montaje.

6) Detalle del personal mínimo que mantendrá afectado a las obras durante la vigencia del contrato.

7) Detalle de máquinas y equipos que afectará al desarrollo de los trabajos con especificación de sus características.

8) Declaración jurada en la cual la Adjudicataria asume tomar conocimiento y cumplimiento de las exigencias de las empresas prestatarias de servicios públicos (redes de agua, cloaca, gas, electricidad, etc) para la tramitación de proyectos y la ejecución de las obras, además de los requerimientos exigidos por los organismos ferroviarios correspondientes.

ARTICULO 16º: ACLARACIÓN: El presente Pliego es copia del original que se encuentra en la Subsecretaría de Infraestructura, Secretaría de Obras y Servicios Públicos. El mismo estará a disposición de los interesados para su consulta y/o comparación, a fin de constatar la existencia de posibles errores de compaginación u omisiones.

ARTICULO 17º: PROVISIÓN DE ELEMENTOS: Los elementos deberán ser entregados en la Subsecretaria de Infraestructura, sita en el 1er piso de la Municipalidad de Avellaneda; sita en Av. Güemes 835.

El Contratista deberá proveer de los siguientes elementos a esta oficina:

- Un (1) nivel óptico tipo marca BOSH, con mira y trípode.

- Un (1) escritorio para dos puestos de trabajo de 2,00m x 2,00m con cajonera de 2 cajones c/cerradura individual.

- Dos (2) sillas operativas ergonómicas para oficina.

- Una (1) Biblioteca combinada tipo marca Tisera, color haya. Medidas 0.90 x 1.80 x 0.45. Parte superior abierta con 2 estantes regulables, parte inferior cerrada con estante interno, dos puertas de abrir y cerradura.

ARTICULO 18º: EJECUCIÓN DE LOS TRABAJOS DE ACUERDO A SU FIN: El contratista ejecutará los trabajos de tal modo que resulten enteros, completos y adecuados a su fin en la forma que se infiere de los planos, especificaciones y demás documentos del contrato, aunque en ellos no figuren todos los detalles necesarios al efecto, sin que por ello tenga derecho a pago adicional alguno.

ARTICULO 19º: ENTREGA DEL TERRENO E INICIACIÓN DE LA OBRA: El Contratista queda obligado a comenzar los trabajos dentro de los diez (10) días corridos a partir de la fecha de orden de provisión, en cuya oportunidad se labrará el acta de iniciación de obra, entregándose en ese acto el terreno o lugar de trabajo. Se

Ing. DARIO PALIK
Subsecretario de Infraestructura
MUNICIPALIDAD DE AVELLANEDA

considerarán como justificación de atraso únicamente: a) razones climatológicas. b) impedimentos producidos por terceras partes en la reparación de instalaciones de servicios públicos afectadas por las obras.

No serán considerados los días no laborables por feriados y/o acciones de terceros anunciadas con una anticipación no menor a los siete días corridos.

ARTICULO 20º: EXTRACCIONES Y DEMOLICIONES: Si para llevar a cabo las obras contratadas fuera necesario efectuar extracciones y/o demoliciones, según indiquen los planos y la documentación respectiva, los gastos que demanden dichos trabajos estarán a cargo del contratista.

ARTICULO 21º: REPRESENTANTE DEL CONTRATISTA: El Contratista deberá tener en obra, en forma permanente, una persona autorizada y aceptada por la Inspección de Obra, que lo represente cuando deba ausentarse y con quien la Inspección pueda entenderse de inmediato con respecto a los trabajos que se realizan. El Representante tendrá las debidas facultades para notificarse de las Ordenes de Servicio, darles cumplimiento o formular las observaciones y pedidos que las mismas dieran lugar. En este sentido queda establecido desde ya que el Contratista acepta la responsabilidad derivada de los actos y decisiones que tome su representante en la obra, sin limitación alguna.

ARTICULO 22º: PLANOS CONFORME A OBRA: No se considerará finalizada la obra hasta tanto el Contratista haya presentado los "Planos conforme a Obra" y estos sean aprobados por la Inspección de Obra.

ARTICULO 23º: RECEPCION PROVISORIA: La obra será recibida provisoriamente por la inspección "Ad Referéndum" de la autoridad competente, cuando se encuentre terminada con arreglo al contrato y se hayan cumplido satisfactoriamente las pruebas establecidas en las Especificaciones Técnicas. Se labrará un acta en presencia del Contratista o de su representante debidamente autorizado, a menos que aquel declare por escrito que renuncia a tal derecho y que se conformará de antemano con el resultado de la operación.

En dicha acta se consignará:

- La fecha de la efectiva terminación de los trabajos, a partir de la cual correrá el plazo de garantía.
- Su ajuste a las estipulaciones del contrato.
- Las modificaciones o deficiencias que se notaren.

En caso de que el Contratista se negare a presenciar o de que no contestara a la invitación, la cual deberá hacerse por Orden de Servicio u otra forma fehaciente de notificación, la Municipalidad efectuará por sí la diligencia dejando constancia de la citación al Contratista y la no comparecencia del mismo.

ARTICULO 24º: RECEPCION DEFINITIVA: El último día hábil dispuesto como vencimiento del contrato, con más la ampliación que en cada caso se hubiere dispuesto, o en su caso, al vencimiento del plazo de garantía, la Municipalidad conjuntamente con el Contratista labrarán un Acta de Recepción Definitiva; caso contrario, se determinaran los trabajos de reparación y mantenimiento integral que faltaren ejecutar hasta esa fecha, estableciéndose un plazo determinado para terminar los mismos, sin prejuicio de las sanciones que pudieran corresponderle al Contratista, de acuerdo a lo establecido en el presente Pliego. Vencido ese plazo se volverán a inspeccionar las instalaciones observadas para verificar la correcta ejecución de los trabajos requeridos. De resultar satisfactorios se labrará el Acta de Recepción Definitiva, en la que se dejará constancia:

- Que será "Ad Referéndum" del Intendente Municipal.
- El grado de bondad de las obras e instalaciones realizadas por el Contratista.
- Del cumplimiento de los trabajos que debió realizar después de las Recepción Provisoria.
- Del ajuste de las obras a las estipulaciones contractuales.

ARTICULO 25º: MULTAS POR RETARDO EN LA TERMINACIÓN DE LA OBRA: Si las obras contratadas no se terminaran dentro del plazo contractual por causas imputables al Contratista, esto lo hará pasible de una multa, la que será calculada mediante las siguientes expresiones:

A- Cuando la demora no exceda la cuarta parte del plazo contractual:

M=0,12 C / P

B- Cuando se haya excedido el período anterior:

M=0,28 C / P

Los montos resultantes serán acumulativos. En las expresiones anteriores las letras tienen el siguiente significado:
M: Importe de la multa a aplicar por día laborable de demora, expresado en pesos por día laborable ($/dl).

C: Monto del contrato expresado en pesos ($).

Ing. DARIO PALIK
Subsecretario de Infraestructura
MUNICIPALIDAD DE AVELLANEDA

P: Plazo contractual de ejecución expresado en días laborables (dl.).

Cuando existan recepciones parciales, el valor C a aplicar en la fórmula será igual al monto de la obra pendiente de recepción.

ARTICULO 26º: DEVOLUCION DE LA FIANZA CONTRACTUAL: La fianza contractual o el saldo que hubiere de ella, le será devuelta al Contratista después de aprobada la Recepción Definitiva de las Obras y una vez satisfechas las indemnizaciones por daños y perjuicios o cualquier otra deuda que corra por su cuenta. En casos de Recepciones Definitivas parciales, el Contratista tendrá derecho a que se libere o devuelva la parte proporcional de la fianza contractual.

ARTICULO 27º: VISTAS FOTOGRAFICAS: El contratista deberá presentar mensualmente y durante todo el transcurso de la obra documentación fotográfica (mínimo 6) de las obras realizadas. Dichas fotografías deberán describir el estado de los trabajos antes, durante y después de realizados los mismos.

ARTICULO 28º: UNION DE LAS OBRAS NUEVAS CON LAS EXISTENTES: Cuando las obras a ejecutar debieran ser unidas o pudieran afectar de cualquier forma obras existentes, los trabajos necesarios para tal fin estarán a cargo del Contratista y se considerarán comprendidas, sin excepción, en la propuesta aceptada:

a) La reconstrucción de todas las partes removidas y la reparación de todos los desperfectos que a consecuencia de los trabajos licitados se produzcan en las obras existentes.

b) La provisión de todos los materiales y la ejecución de todos los trabajos necesarios para unir las obras licitadas con las existentes.

Todo material o trabajo ejecutado en virtud de este artículo reunirá calidad, tipo, forma y demás requisitos equivalentes u análogos a los similares previstos y existentes, según corresponda a juicio de la Inspección de Obra.

ARTICULO 29º: SUPERINTENDENCIA DE LOS TRABAJOS: La misma estará a cargo del organismo dependiente de la Secretaria de Obras Públicas y Servicios Públicos responsable de la obra y se hará efectiva por intermedio de la Inspección, a la que el Contratista facilitará la vigilancia y control de las obras. El Contratista y su personal cumplirán las instrucciones y órdenes impartidas por la Inspección.

La inobservancia de esta obligación, los actos de cualquier índole que perturben la marcha de las obras, harán pasible al culpable de su inmediata expulsión del lugar de los trabajos.

ARTICULO 30º: ORDENES DE SERVICIO: Las Ordenes de Servicio que la Municipalidad imparta durante la ejecución de las obras serán cronológicamente consignadas por triplicado, en un libro a proveer por el Contratista, foliado, sellado y rubricado por la Municipalidad, que la Inspección guardará en el obrador o en su oficina. Se considerará que toda orden de servicio está comprendida dentro de las estipulaciones del Contrato y que no importa modificación de lo pactado ni encargo de trabajos adicionales. Cuando el contratista considere que una Orden de Servicio exceda los términos del contrato, se deberá notificar de ella sin perjuicio de presentar dentro del término de cinco (5) días corridos a partir de la fecha en que fuera notificado, un reclamo claro y terminante, fundamentando detalladamente las razones que lo asisten para observar la orden recibida.

Transcurrido el plazo anterior sin hacer uso de sus derechos, el Contratista quedara obligado a cumplir la orden de inmediato, sin poder efectuar ulteriores reclamaciones por ningún concepto.

Sin perjuicio de las penalidades establecidas en este Pliego, cuando el Contratista demore más de diez (10) días corridos el cumplimiento de la Orden de Servicio impartida, la Municipalidad podrá rescindir el contrato por culpa del Contratista.

ARTICULO 31º: PEDIDOS DE LA EMPRESA: La relación entre el Contratista y la Municipalidad se efectuará por medio de un libro de Pedidos de la Empresa, el que se llevará por triplicado y estará foliado, sellado y rubricado por la Municipalidad, notificándose en él a la Inspección de todas las solicitudes vinculadas al contrato. Dicho libro se encontrará en poder del Representante Técnico de la Empresa Contratista.

ARTÍCULO 32: DOCUMENTACION DE LA OBRA: El Contratista deberá conservar en la obra una copia ordenada de los documentos del contrato, a los efectos de facilitar el debido contralor e inspección de los trabajos que se ejecuten.

ARTICULO 33º: ORDEN DE APLICACIÓN DE LOS DOCUMENTOS TÉCNICOS: En caso de discrepancia la interpretación de la documentación contractual se regirá por los siguientes principios, salvo mención en contra respecto al punto cuestionado:

- Concepción general: de lo particular a lo general.

- Concepción cronológica: de lo posterior a lo anterior.

Ing. DARIO PALIK
Subsecretario de Infraestructura
MUNICIPALIDAD DE AVELLANEDA

- Concepción técnica: 1º Contrato - 2º Pliegos - 3º Planos - 4º Presupuesto.

- La cifra prevalece a la escala.

ARTICULO 34º: PROTOCOLO ANTE COVID-19: Se deberá implementar un protocolo ante la pandemia de Covid-19, esto implica protección de los empleados, lineamientos de higiene personal, el traslado desde y hacia el lugar de trabajo y todo lo establecido en la normativa vigente establecida por el Gobierno Nacional, Provincial y Municipal.

El no cumplimiento de este artículo será causal directo de suspensión de obra y cobro de multa.

ARTICULO 35º: VISITA DE OBRA: La visita de Obra podrá realizarse hasta 48 horas antes de la apertura de ofertas, de Lunes a Viernes de 9:00hs a 15:00Hs, previa coordinación con la Subsecretaría de Infraestructura de la Municipalidad de Avellaneda, comunicándose al (+54 11) 5227-7339º via mail a través de sospavellaneda@gmail.com.

Ing. DARIO PALIK
Subsecretario de Infraestructura
MUNICIPALIDAD DE AVELLANEDA

PLIEGO DE ESPECIFICACIONES TECNICAS GENERALES

I N D I C E

ARTICULO 1: DISPOSICIONES Y OBRAS PRELIMINARES

ARTICULO 2: ASPECTOS AMBIENTALES

ARTICULO 3: OBRADOR

ARTICULO 4: EXCAVACACIONES Y TRABAJOS DE REPARACIÓN DE PAVIMENTOS Y VEREDAS

ARTICULO 5: MATERIALES A UTILIZAR

ARTICULO 6: HORMIGÓN SIMPLE Y ARMADO

ARTICULO 7: COLOCACIÓN DE HORMIGÓN SIMPLE O ARMADO

ARTICULO 8: PAVIMENTOS DE HORMIGÓN

ARTICULO 9: DISPOSICIONES RELATIVAS A LA RECEPCIÓN DE LOS PAVIMENTOS DE HORMIGON SIMPLE Y ARMADO

ARTICULO 10: PROVISIÓN, ACARREO Y COLOCACIÓN DE CAÑERÍA CLOACAL

ARTICULO 11: LIMPIEZA DE OBRA

Ing. DARIO PALIK
Subsecretario de Infraestructura
MUNICIPALIDAD DE AVELLANEDA

ESPECIFICACIONES TECNICAS GENERALES

ARTÍCULO 1° - DISPOSICIONES Y OBRAS PRELIMINARES

1.1 Alcance de este pliego

El Pliego de Especificaciones Técnicas Generales y Particulares tiene como finalidad dar el lineamiento de las especificaciones referentes a las cualidades que deberán reunir los materiales y elementos a aplicar en las obras que se licitan.
En él se estipulan también las condiciones y relación en que debe desenvolverse el Contratista en lo que se refiere a la realización y marcha de los trabajos que se especifican y a las instrucciones, supervisión y/o aprobación que deba requerir a la Inspección para su correcta ejecución.
Esta enunciación se entenderá como no excluyente de los trabajos que el Contratista deba realizar para completar las obras de acuerdo a su fin. El Contratista solicitará con la debida antelación instrucciones de la Inspección, debiendo tomar todos los recaudos para la correcta finalización de la obra cumpliendo las normas y reglas del arte.

1.2 Normas y reglamentos

Complementando lo indicado en este pliego y mientras no se opongan a lo que en él se expresa, serán de aplicación las normas y reglamentos que por razones de jurisdicción correspondan, tanto municipales como de entes oficiales y/o privados. En caso de existir divergencias entre este pliego y dichas Normas y Reglamentos es obligación del Contratista poner en conocimiento de la Inspección esta situación, previo a la realización de los trabajos a fin de que ésta determine la actitud a seguir.
El Contratista cotizará las obras licitadas completando las Planillas adjuntas. En el caso de que los oferentes, durante el período de análisis de la documentación detectaran algún rubro o tarea faltante, deberán comunicarlo de inmediato al Comitente quien, a los efectos de salvaguardar la igualdad de los oferentes dará por Circular las instrucciones de cómo proceder. De no actuar del modo señalado se considerará que no los hay y que han sido incluidos en la cotización, prorrateos en los precios de los rubros establecidos en dicha planilla, entendiéndose la oferta como completa y cubriendo todos los trabajos necesarios.

1.3 Mano de obra, herramientas y equipos

El Contratista deberá proveer todo el personal necesario para la correcta ejecución de las obras, ya sea propio o de subcontratista. Dicho personal deberá ser suficientemente capacitado y dirigido en todos los casos por capataces idóneos.
Con igual criterio empleará todas las herramientas, implementos y equipos que el sistema constructivo adoptado requiera en cada rubro, durante todo el proceso de ejecución.
La Inspección podrá exigir el cumplimiento de estos aspectos ante cualquier carencia que detecte durante la marcha de los trabajos.

1.4 Materiales y elementos, marcas y envases

Los materiales o elementos que se detallan en este Pliego de Especificaciones Técnicas Generales reúnen las cualidades y características que los locales habilitados al uso requieren, entendiéndose por cualidades aspectos como: calidad, comportamiento, resistencia, durabilidad, fácil higiene y mantenimiento, etc. y por características: formato, dimensiones, textura, color, forma de colocación, etc.
Dichas especificaciones serán las que compondrán la oferta básica de cotización obligatoria, lo que posibilitará que todos los oferentes coticen lo mismo y a su vez sean evaluadas las ofertas en pie de igualdad.
Además de cotizar la oferta básica, los oferentes podrán cotizar materiales ó elementos en todos los rubros en que se desee hacerlo, constituyendo las mencionadas cualidades y características de los materiales o elementos especificados el límite inferior de comparación, que los materiales o elementos ofrecidos deberán igualar o superar en la evaluación de las ofertas.
Las marcas y envases que se mencionan en la documentación contractual tienen por finalidad concretar las cualidades y características mínimas, en los casos en que no hay otra manera de especificarlo debido a que la descripción del elemento en sí, es establecer en forma implícita la marca en cuestión.
El Contratista podrá suministrar productos de las marcas y tipos específicos o de otros similares ó equivalentes, entendiéndose estos términos como sinónimos, quedando en este último caso por su cuenta y a sus expensas demostrar la similitud ó equivalencia y librado al solo juicio de la Inspección aceptarla o no. En cada caso el Contratista deberá comunicar a la Inspección con la anticipación necesaria las características del material o dispositivo que propone incorporar a la obra, a los efectos de su aprobación.
En todos los casos se deberán efectuar las inspecciones y aprobaciones normales, a fin de evitar la incorporación a la obra de elementos con fallas o características defectuosas.
Los materiales en general serán de los mejores en su clase respondiendo en cualidades y características a las especificaciones contenidas en las normas IRAM.
Todos los materiales envasados lo serán en envases originales, perfectamente cerrados, con cierre de fábrica.
Cuando se prescriba el uso de materiales aprobados, deberán llevar además la constancia de aprobación, en el rótulo respectivo.

Ing. DARIO PALIK
Subsecretario de Infraestructura
MUNICIPALIDAD DE AVELLANEDA

Los materiales, instalaciones sustancias, etc., que no se ajusten a las disposiciones precedentes, o cuyos envases tuvieran signos de haber sido violados, serán rechazados por la Inspección, debiendo el Contratista retirarlos de inmediato de la obra a su cargo dentro del plazo que la respectiva Orden de Servicio establezca. Transcurrido ese plazo sin que el Contratista haya dado cumplimiento a la orden, dichos materiales o elementos podrán ser retirados de la obra por la Inspección estando a cargo del Contratista todos los gastos que se originen por esta causa.
Los materiales y elementos defectuosos o rechazados que llegasen a colocarse en la obra, del mismo modo que los de buena calidad puesta en desacuerdo con las reglas del arte, serán reemplazados por el Contratista, estando a su cargo los gastos de toda suerte a que los trabajos de sustitución diere lugar.

1.5 Muestras

El Contratista presentará para la aprobación de la Inspección y previo a su ejecución, muestras en tamaño natural de todos los materiales que a criterio de la misma requieran dicho trámite.
Sin perjuicio de lo antedicho se establece que entre ellos se encontrarán todos aquellos materiales que una vez aplicados en las obras queden a la vista formando las terminaciones, tales como mosaicos, baldosas, cerámicos, azulejos, carpetas, membranas, tejas, vidrios, etc.
Con el mismo criterio el Contratista deberá presentar muestras de elementos o equipos tales como carpinterías, artefactos y accesorios de todas las instalaciones a realizar, incluyendo en las mismas todos los componentes propios del sistema, necesarios para su completa y correcta instalación y funcionamiento.
En el caso de equipos especiales se suministrarán catálogos o la ampliación de informaciones que solicite la Inspección.
Cualquiera de esos elementos que servirán de cotejo y control de las partidas que ingresen a obra podrá ser utilizado en obra como último elemento a colocar de cada tipo.
También el Contratista deberá efectuar los tramos de muestra que indique la Inspección pudiendo en caso de ser aceptadas incorporarse a la obra en forma definitiva.
Dichos tramos contendrán no sólo la totalidad de los elementos que lo componen sino que se efectuarán con las terminaciones proyectadas.
Cualquier diferencia entre las muestras ya aprobadas y el material o elementos a colocar podrá ser motivo al rechazo de dichos materiales o elementos siendo el Contratista el único responsable de los perjuicios que se ocasionen.
No se admitirá cambio alguno de material que no esté autorizado por la Inspección.
Las muestras deberán evidenciar los aspectos que no surjan de la documentación técnica, pero que sean necesarios para resolver ajustes o perfeccionamientos de los detalles constructivos, conducentes a una mejor realización.
Al efecto del guardado de las muestras presentadas, el Contratista habilitará un lugar del obrador, adecuado a tal fin y será responsable de su mantenimiento y custodia.

1.6 Reuniones de coordinación

El Contratista deberá considerar entre sus obligaciones, la de asistir con la participación de su Representante Técnico y la eventual de los técnicos responsables de la obra por las distintas empresas Subcontratistas a reuniones promovidas y presididas por la Inspección a los efectos de obtener la necesaria coordinación entre las empresas participantes, suministrar aclaraciones a las prescripciones de los Pliegos, evacuar cuestionarios de interés común, facilitar y acelerar toda intercomunicación en beneficio de la obra y del normal desarrollo del Plan de Trabajo.
Para asegurar el cumplimiento de esta obligación, el Contratista deberá comunicar y transferir el contenido de esta disposición a conocimiento de los Subcontratistas.

ARTICULO 2º: ASPECTOS AMBIENTALES

El Contratista será responsable por el cumplimiento de la Ley 11.723 y demás disposiciones vigentes para el cuidado del medio ambiente, cuya aplicación estará bajo el cuidado de la Inspección de Obra.
Se buscará siempre minimizar los efectos negativos sobre el ambiente, derivados de la etapa de construcción, procurando producir el menor impacto ambiental negativo sobre los suelos, los cursos de agua, los escurrimientos superficiales y subterráneos, la calidad del aire, los organismos vivos, los asentamientos humanos, los elementos que pudieran ser patrimonio cultural, y el medio ambiente en general.
El Contratista es responsable de todas las contravenciones o acciones que causen daño o deterioro ambiental, daños a terceros y/o la violación de las disposiciones ambientales vigentes en la Provincia de Buenos Aires, por parte del personal afectado a la obra. El incumplimiento de las mismas, las multas y costos de las acciones correctivas por daños ambientales, serán responsabilidad del Contratista, quien deberá resarcirlos a su costo, y las ejecutará en el plazo que le fije la Inspección.
El Contratista deberá instruir a sus trabajadores mediante charlas, avisos informativos y preventivos, o por cualquier otro medio que considere adecuado, sobre los cuidados hacia el medio ambiente que se deberán observar.
Al finalizar los trabajos, y como parte de las medidas aplicadas para mitigar los impactos producidos por la construcción y siempre que resulte posible, el Contratista deberá restaurar a sus condiciones originales los sitios que estuvieron comprometidos con la ejecución de la obra, lo que incluirá, entre otras tareas, la limpieza de la obra, de los obradores y de sitios complementarios, removiendo todo desecho sólido y/o líquido remanente; la restauración de las superficies y las instalaciones secundarias para lograr la recuperación del sitio de obra (nivelación de áreas perturbadas, etc.); la reparación de los elementos existentes al comenzar los trabajos y que se vieron dañados por las obras de construcción (desagües, alcantarillas, etc.); y, finalmente, la recuperación paisajística, revegetación y reforestación, incluyendo la reconstrucción de taludes estables, etc.

Ing. DARIO PALIK
Subsecretario de Infraestructura
MUNICIPALIDAD DE AVELLANEDA

ARTÍCULO 3º: OBRADOR

OBJETO
El Contratista deberá proveer, instalar, mantener, desmontar y retirar el o los obradores necesarios para poder realizar las obras que se le contraten, así como todas sus partes, elementos e instalaciones que los constituyan.
De establecer varios obradores, uno de ellos se tomará como principal y en él tendrá su asiento la oficina de la Inspección de Obra.

ZONAS DE OBRADOR
El Contratista podrá elegir el o los lugares para instalar su obrador, dentro de las zonas que oportunamente se le asignen.
El acondicionamiento del lugar estará a cargo del Contratista, quien será el único responsable por los daños y perjuicios producidos a la propiedad y a las instalaciones, debiendo cumplir y haciendo cumplir todas las ordenanzas municipales vigentes y las disposiciones provinciales y nacionales de aplicación.

CONSTRUCCIONES
El Contratista deberá prever la instalación de las oficinas necesarias para la inspección, dirección y el desarrollo de las actividades técnicas, administrativas y de mantenimiento.
Dichas construcciones serán seguras, estables y ofrecerán el suficiente confort para permitir el desempeño de las tareas a las que estarán asignadas.
El personal afectado a la realización de la obra contará con comedores, baños, vestuarios y sala de primeros auxilios, pudiendo esta última ser reemplazada por la contratación de un servicio de emergencias médicas en aquellos casos en los que esta alternativa esté disponible.
Todas las instalaciones y el o los sitios del obrador serán mantenidos en perfectas condiciones de higiene y limpieza, durante todo el período que dure la realización de las obras.

SERVICIOS
El Contratista proveerá y mantendrá los servicios de agua, desagües y energía eléctrica, para atender el funcionamiento del obrador. El abastecimiento de estos servicios estará garantizado durante las veinticuatro (24) horas del día.
Las instalaciones cumplirán con todas las normas de seguridad.

MEDIDAS DE SEGURIDAD
El Contratista adoptará todas las medidas necesarias para obtener la máxima seguridad en la obra, proveyendo a su personal de todos y a las visitas de todos los elementos de seguridad.
En este sentido, dispondrá de señales y carteles indicadores, elementos y estructuras de resguardo y protección, ordenamientos en el tránsito interno, señalización de zonas de trabajo y desvíos provisorios, etc.
También preverá las medidas de protección contra el fuego, disponiendo los medios e instalaciones adecuados tanto para la prevención como para la extinción de incendios.

RETIRO DEL OBRADOR
Una vez concluidos los trabajos y antes de la Recepción Definitiva de la obra, el Contratista está obligado a desarmar el o los obradores, dejando limpia y en las mismas condiciones en las que se encontraba la zona ocupada, previo a la instalación del mismo.
Para ello, retirará todas las instalaciones, maquinarias, sobrantes y deshechos del obrador.
No se extenderá el Acta de Recepción Definitiva si a juicio de la Inspección no se hubiera dado debido cumplimiento a la presente disposición.

ARTÍCULO 4º - EXCAVACIONES Y TRABAJOS DE REPARACION DE PAVIMENTOS Y VEREDAS

4.1. Excavaciones:

Los precios unitarios que se contraten para la ejecución de los distintos tipos o categorías de excavaciones incluirán; el levantamiento de pavimentos y veredas con contrapiso y la clasificación estiba, conservación y transporte de los materiales extraídos, entibaciones y apuntalamientos de éstos en caso necesario; la prestación de herramientas, equipos, maquinarias u otros elementos de trabajo; las pérdidas de material e implementos que no puedan ser extraídos; la eliminación del agua de las excavaciones, la depresión de las napas subterráneas, el bombeo y drenajes; las instalaciones para renovación del aire y alumbrado en los pozos y excavaciones en el túnel; las pasarelas y puentes para el pasaje de peatones y vehículos, los gastos que originen las medidas de seguridad a adoptar; la conservación y reparación de instalaciones existentes de propiedad de la Municipalidad o ajenas a la misma; el relleno de las excavaciones con compactación y riego; carga, transporte, descarga y desparramo de los materiales sobrantes o faltantes una vez efectuados los rellenos; el abovedamiento del terreno donde no hubiere pavimentos y en general todas las eventualidades inherentes a esta clase de trabajos.

Las excavaciones se ejecutarán de acuerdo con los niveles y dimensiones señalados en los planos o con las instrucciones especiales dadas por la Inspección de Obra.

Ing. DARIO PALIK
Subsecretario de Infraestructura
MUNICIPALIDAD DE AVELLANEDA

El contratista deberá hacer los apuntalamientos necesarios y tomar las precauciones posibles a fin de evitar desmoronamientos en las excavaciones. Las excavaciones destinadas a fundaciones, colocación de cañería, etc., no se efectuarán con demasiada anticipación, dejando siempre en el fondo de todas ellas una capa de terreno de por lo menos diez (10) cm de espesor que se recortará inmediatamente antes de efectuarse la construcción. Las excavaciones serán practicadas hasta la profundidad que la Inspección de Obra considere necesario.

Donde se deban efectuar construcciones de albañilería se cortará el suelo con las dimensiones exactas que deban tener éstas. Donde el terreno no presente en el fondo de la excavación la consistencia necesaria a juicio de la Inspección de Obra y en las Especificaciones Técnicas Particulares no se hayan contemplado la construcción de algún tipo de contrapiso especial, dicho fondo se consolidará según el procedimiento que la Inspección indique. El costo de esta consolidación se considerará incluido en el precio unitario contractual de la excavación.

Donde se deba colocar cañerías se recortará el fondo de la excavación con la pendiente necesaria para que cada caño apoye en forma continua en toda su longitud, con excepción del enchufe, alrededor del cual se formará un hueco para facilitar la ejecución de la junta. Las zanjas en que se coloquen las cañerías tendrán las dimensiones que se indican en las planillas anexas a este Pliego. Las dimensiones indicadas constituirán la luz libre de las excavaciones.

No se permitirá la apertura de zanjas en las calles antes de que el contratista haya depositado en obra el material necesario para llevar a cabo las obras que se han de construir en aquellas.

Las excavaciones deberán mantenerse secas durante la ejecución de los trabajos. El contratista deberá adoptar todas las medidas necesarias para evitar inundaciones, sean ellas provenientes de las aguas superficiales o de las aguas de infiltración del subsuelo.

4.2. Replanteo definitivo:

El replanteo definitivo de las obras a ejecutarse se establecerá previa consulta con los planos de instalaciones existentes con el objeto de determinar la solución más conveniente, económicas y que presente menor probabilidad de modificaciones ulteriores. La Inspección de Obra podrá ordenar la ejecución de sondeos previos para determinar definitivamente la existencia de las instalaciones que indiquen los planos u otras no anotadas. Estos sondeos serán por cuenta del Contratista.

4.3. Medios y sistemas de trabajos a emplear en la ejecución de las excavaciones:

No se impondrá al Contratista restricciones en lo que respecta a medios y sistemas de trabajo a emplear para ejecutar las excavaciones, pero ello deberá ajustarse a las características del terreno en el lugar y a las demás circunstancias locales.

El Contratista será el único responsable de cualquier daño, desperfecto o perjuicio directo o indirecto, sea ocasionado a personas, a las obras mismas o a edificaciones o instalaciones próximas derivado del empleo de sistemas de trabajos inadecuados y de falta de previsión de su parte.

La inspección de Obra podrá exigir al Contratista, si así lo estimara conveniente, la justificación del empleo del sistema ó medios determinados de trabajo o la presentación de los cálculos de resistencia de los apuntalamientos, entibaciones y tablestacados a fin de tomar la intervención correspondiente sin que ello exima al Contratista de su responsabilidad final.

4.4. Liquidación de excavaciones practicadas a cielo abierto:

Para la Liquidación de excavaciones que deban alojar obras de mampostería, hormigón simple ó armado, etc., se considerará la sección de mayor proyección en planta horizontal, de acuerdo a los planos respectivos y la profundidad que resulte a la medición directa con respecto al nivel del terreno natural, no reconociéndose sobre anchos de ninguna especie en razón de la ejecución de apuntalamientos ó tablestacados, etc. como así mismo por la necesidad de ejecutar encofrados exteriores para las obras de hormigón.

Los anchos de excavación en zanjas y los volúmenes para juntas de cañerías que se reconocerán al Contratista, se indican en las planillas anexas a estas especificaciones. Los anchos que en ellas se consignan se considerarán como la luz libre entre parámetros de la excavación, no reconociéndose sobre anchos de ninguna especie en la zona de ejecución de apuntalamientos, tablestacados, etc.

La profundidad que se adoptará para el cómputo será la que resulte de la medición directa con respecto al nivel del terreno natural. Cuando se trate de conductos de mampostería y hormigón simple o armado a construirse en su sitio definitivo, el ancho de zanja se establecerá en los planos o en las Especificaciones Técnicas Particulares.

4.5. Excavación en túnel:

Ing. DARIO PALIK
Subsecretario de Infraestructura
MUNICIPALIDAD DE AVELLANEDA

Por la naturaleza especial de esta clase de excavaciones se extremarán las precauciones tendientes a evitar accidentes o peligro para el personal que trabaje en las obras, debiendo el Contratista cumplir estrictamente las leyes y las disposiciones que rigen la ejecución de "Trabajos en lugares insalubres".
Se prestará especial atención a la ventilación y renovación del aire en el interior de los túneles, a cuyos efectos el Contratista deberá disponer de aspiradores y extractores de aire en número conveniente.

Las características principales que deberá reunir la instalación para la renovación del aire en los túneles deberán ser aprobadas por la Inspección de Obra de acuerdo con el volumen, temperatura, grado de humedad, etc., del ambiente a ventilar y la profundidad del túnel de que se trata.

Las disposiciones que se impartan a este respecto serán escrupulosamente respetadas por el Contratista.

El costo de instalación de alumbrado, que será eléctrico, fuerza motriz de renovación del aire y demás trabajos accesorios, se considerarán incluidos en los precios unitarios que se contraten para la excavación.

4.6. Entibamiento de excavaciones en túnel:

Cuando la naturaleza del terreno exija la construcción de entibamientos, estos deberán reunir las condiciones que permitan y aseguren la ejecución de las obras.

El costo de los entibamientos se considerará incluido en el precio unitario de la excavación, así como los materiales que se pierdan por no poder ser retirados y el de toda otra eventualidad que recaiga directa ó indirectamente sobre la ejecución de la excavación.

4.7. Eliminación del agua de las excavaciones, depresión de las napas subterráneas, bombeo y drenaje:

Las obras se construirán con las excavaciones en seco, debiendo el Contratista adoptar todas las precauciones y ejecutar todos los trabajos concurrentes a ese fin por su exclusiva cuenta y riesgo.

Para defensa contra avenidas de aguas subterráneas, el Contratista dispondrá de los equipos de bombeo necesarios y ejecutará los drenajes que estime convenientes y, si ello no bastará, se efectuará la depresión de las napas mediante procedimientos adecuados.

Queda entendido que el costo de todos estos trabajos y la provisión de materiales, equipos, mano de obra, etc. que al mismo fin se precisarán, se considerarán incluidos en los precios que se contraten para las excavaciones.

El contratista, al adoptar el método de trabajo para mantener en seco las excavaciones, deberá eliminar toda posibilidad de daños, desperfectos o perjuicios directos o indirectos a la edificación e instalaciones próximas, de todo lo cual será el único responsable.

4.8. Puentes, planchas, pasarelas:

Cuando con las obras se pase delante de puertas cocheras de garajes públicos o privados, galpones, depósitos, fábricas, talleres, etc., se colocarán puentes o planchadas provisorias a permitir el tránsito de vehículos para facilitar el tránsito de peatones en los casos en que el acceso a sus domicilios se hallare obstruido por las construcciones, se colocarán pasarelas provisorias de 1,20 m. de ancho libre y de la longitud que se requiera, con pasamanos y barandas que se espaciarán cada 50 m. como máximo en un número que resulte suficiente en opinión a la Inspección de Obra.
El costo de estos puentes, planchadas, y pasarelas se considerará incluido en los precios unitarios a las excavaciones.

4.9. Desagües públicos y domiciliarios- Conducciones de agua corriente:

Toda vez que con motivo de las obras se modifiqué ó impida el desagüe de los albañales u otras canalizaciones, el Contratista adoptará las medidas necesarias para evitar perjuicios al vecindario.

Inmediatamente de terminadas las partes de obra que afectaban dichos desagües, el Contratista deberá restablecerlo por su cuenta a forma primitiva. Igual criterio se adoptará cuando se afecten conducciones de agua corriente de cualquier tipo.

4.10. Apuntalamientos, derrumbes:

Cuando deban practicarse excavaciones en lugares próximos a la línea de edificación ó de cualquier construcción existente y hubiera peligro inmediato ó remoto de ocasionar perjuicios ó producir derrumbes, el Contratista efectuará por su cuenta el apuntalamiento prolijo y conveniente de la construcción cuya estabilidad pueda peligrar.

Si fuera tan inminente la producción del derrumbe que se considere imposible evitarlo, el Contratista procederá, previa las formalidades del caso, a efectuar las demoliciones necesarias.

Ing. DARIO PALIK
Subsecretario de Infraestructura
MUNICIPALIDAD DE AVELLANEDA

Si no hubiere previsto la producción de tales hechos ó no hubiere adoptado las precauciones del caso y tuviera lugar algún derrumbe, ó si ocasionase daños a las propiedades ó vecinos ocupantes, al público, etc. será de su exclusiva cuenta la reparación de todos los daños y perjuicios que se produjeran; igualmente serán por su cuenta la adopción de medidas tendientes a evitar que esos daños se ocasionen, pues se entiende que ellos han sido previstos al presentarse la propuesta.

4.11. Rellenos y terraplenamientos:

El relleno de las excavaciones se efectuará con la tierra proveniente de las mismas, salvo iniciación en contrario de las Especificaciones Técnicas Particulares, incluyéndose este trabajo en el precio que se contrate para las distintas categorías de excavaciones. Si fuera necesario transportar fuera de un lugar a otro las obras para efectuar rellenos, este transporte será por cuenta del Contratista.

El material a utilizar para el relleno tendrá las condiciones óptimas de humedad y desmenuzamiento que permita la correcta ejecución de los trabajos. No se permitirá el empleo de suelos con materias orgánicas ó cualquiera otra de fácil descomposición. Salvo especificaciones en contrario el rellenamiento se efectuará por capas sucesivas de 0,20 m de espesor máximo, llenando perfectamente huecos entre las estructuras y el terreno firme, apisonando por medio de pisones, humedecidas convenientemente, para producir el máximo asentamiento, hasta sobrepasar 0,60 m. la clave del conducto. Para el resto del relleno de la excavación se procederá a pasar el equipo mecánico de compactación, siempre sobres capas de material suelto que no sobrepasen 0,20m, de espesor, cuidando que durante el proceso de compactación el contenido de humedad sea el óptimo, el cual se determinará las veces necesarias mediante el ensayo de Proctor. A tal efecto, el Contratista dispondrá de los elementos necesarios para efectuar dicho ensayo.

Si en el momento de compactar el contenido de humedad inferior al óptimo, se adicionará mediante riego la cantidad de agua necesaria, mezclando y homogeneizado la tierra. Si por el contrario excediera el óptimo, se postergará la operación hasta el momento que por evaporación de terreno contenga el grado de humedad requerido. En el caso de mampostería ú hormigón los rellenos deberán hacerse luego de que las estructuras hayan adquirido cierta consistencia.

El contratista deberá adoptar las precauciones convenientes en cada caso para evitar que al hacerse los rellenos se deterioren las obras hechas, pues será el único responsable de tales deterioros.

En todos los casos, el sistema o medios de trabajo para efectuar los rellenos serán aprobados por la inspección de Obra.

4.12. Empleo de explosivos para la disgregación del terreno

Si la naturaleza del terreno requiere para su disgregación del empleo de explosivos el Contratista usará cartuchos pequeños y adoptará las precauciones necesarias para evitar perjuicios a las instalaciones próximas y accidentes de cualquier naturaleza, de todos los cuales será único responsable.
En cada caso el Contratista informará anticipadamente a la Inspección del propósito de emplear explosivos y correrán por su cuenta las gestiones a realizar ante las autoridades para recabar los permisos correspondientes.

4.13. Depósitos de los materiales extraídos de las excavaciones:

La tierra o materiales extraídos de las excavaciones que deban emplearse en ulteriores rellenos se depositarán, provisoriamente, en los sitios más adecuados para su posterior utilización, siempre que con ello no se ocasionen entorpecimientos innecesarios al tránsito cuando no sea imprescindible desviarlo, como así tampoco al libre escurrimientos de las aguas superficiales, ni se produzca cualquier otra clase de inconveniente que a juicio de la Inspección de Obra pudieran evitarse.

El material que no vaya a emplearse en los rellenos previstos será retirado al tiempo de hacer las excavaciones.

Si el contratista tuviera que realizar depósitos provisorios y no pudiera o no le conviniera efectuarlos en la Vía pública y, en consecuencia, debiera recurrir a la ocupación de terrenos o zonas de propiedad fiscal o particular, deberá gestionar previamente la autorización del propietario respectivo, conviniendo el precio de alquiler si le fuera exigido, documentando por escrito la ocupación, aun cuando la misma fuera a título gratuito y remitiendo copia de lo actuado a la Inspección de Obra una vez desocupado el terreno remitirá igualmente a la inspección de obra, testimonio de que no existen reclamaciones ni deudas pendientes derivadas de la ocupación. Tal formalidad no implicará responsabilidad alguna para la Municipalidad y se exige como recaudo para evitar ulteriores reclamaciones.

4.14. Materiales sobrantes de excavaciones y relleno:

El material sobrante de las excavaciones, luego de efectuados los rellenos, serán transportados a los lugares que indique la Inspección de Obra, dentro de los límites del Partido.

Ing. DARIO PALIK
Subsecretario de Infraestructura
MUNICIPALIDAD DE AVELLANEDA

La carga, descarga y desparramo de estos materiales será por cuenta del Contratista, así como también el transporte de los mismos hasta el lugar indicado, estando su precio incluido en el de la excavación.

Terminado el relleno de una excavación cualquiera el Contratista deberá retirar el mismo día el material sobrante, si se tratará de zanjas continuas para colocación de cañerías se aplicará otra disposición al relleno de una cuadra de cañería. En caso de que el Contratista no diera **cumplimiento a estas** estipulaciones, la Inspección de Obra podrá orear el retiro del material sobrante por cuenta de aquél.

4.15. Remoción de obstáculos y obras existentes:

El contratista efectuará la limpieza del terreno en el ancho adecuado a la excavación a realizar. Dicha limpieza consiste en la remoción de árboles, arbustos y raíces, basurales, desperdicios industriales, etc., de modo de dejar el terreno limpio y libre en una superficie apta para iniciar los trabajos. Los productos de la Limpieza deberán ser destruidos o retirados de la obra, cuidando de no causar perjuicios a los propietarios adyacentes.

El Contratista procederá, asimismo, a la remoción y extracción de los materiales provenientes de pavimentos, veredas y de cualquier otra estructura, sea de mampostería, hormigón simple o armado o de cualquier otro material que se vean afectados por el trazado de la obra y será por su cuenta la carga, descarga y desparramo del material de demolición, así como su transporte al lugar que indique la Inspección de Obra, dentro de los límites del Municipio.

El costo de todos estos trabajos estará incluido en el precio de la excavación.

4.16 Anchos de zanja que se reconocerán al Contratista para la colocación de cañerías de hormigón:

Siempre que no exista indicación en contrario en las Especificaciones Técnicas Particulares, los anchos de zanjas máximos a reconocer al Contratista por la colocación de cañerías de hormigón se obtienen agregando 0,40m, al diámetro (exterior de la cabeza) de la cañería respectiva.-

4.17 Reparación de pavimentos de hormigón simple:

Siempre que no exista indicación en contrario en las Especificaciones Técnicas Particulares consiste en la ejecución de todos los trabajos necesarios para la reparación de todos los pavimentos de hormigón simple afectado por la traza del proyecto. El espesor del pavimento a reconstruir será de 0,20 m y el hormigón a utilizar tendrá una resistencia a rotura por compresión simple de 300 kg./cm2 a los 28 días de edad. Se apoyará sobre una subbase de H° simple de 0.12 de espesor con una resistencia a la rotura por compresión simple de 180 Kg/cm2 a los 28 días de edad. Asimismo se completará la ejecución de un saneamiento de suelo seleccionado con las características de un suelo A4 como mínimo, de 0,30 m de espesor y con un grado de compactación igual al 95% del obtenido en el ensayo Proctor Standard correspondiente.

La reparación de todo el hormigón dañado o defectuoso será efectuada únicamente por personal especializado y en presencia de la Inspección. No se efectuará ningún trabajo de reparación hasta que se haya inspeccionado el elemento que se debe reparar.
El Contratista deberá corregir todas las imperfecciones de la superficie de hormigón cuando a juicio de la Inspección ello sea necesario.
Si llamamos "d" a la profundidad de la imperfección a reparar, se procederá de la siguiente manera:

a) Si d > 8 cm o la imperfección supera el plano de armadura, se reparará la misma utilizando hormigón con agregado de tamaño máximo 19 mm e igual relación agua/cemento que el hormigón sustituido.

En la zona a reparar, el hormigón defectuoso deberá ser desbastado, abriendo cavidades de dimensiones exigidas por la Inspección. Preferentemente deberán dejarse al descubierto las armaduras.
Las cavidades preparadas en el hormigón defectuoso tendrán bordes vivos, debiendo ser rellenadas hasta los límites requeridos con hormigón fresco. Para asegurar una mejor adherencia entre hormigones, se utilizará lechada de cemento que será aplicada al hormigón endurecido mediante ayuda de cepillo de acero.

b) Si 8 cm > d > 3 cm o no se ha sobrepasado el plano de armaduras, se efectuará la reparación utilizando mortero.

El mortero para reparaciones consistirá en 1 parte de cemento, 2 partes en volumen de agregado fino y la cantidad de agua necesaria para que luego de un mezclado cuidadoso de los ingredientes el mortero se mantenga ligado al apretarlo en la mano.
Se usará mortero fresco, desechando todo aquél que no sea empleado dentro de 1 hora de preparado. La superficie a la cual debe adherir el mortero será mantenida húmeda por lo menos 2 horas antes de aplicar éste y luego restregada con una pequeña cantidad de lechada de cemento con ayuda de un cepillo de acero.
Si las reparaciones son de más de 3 cm de profundidad, el mortero deberá ser aplicado en capas no mayores de 2 cm de espesor, para evitar el desprendimiento del material.
Se usará cemento blanco para imitar colores, cuando ello sea exigido por la Inspección. El Contratista deberá preparar mezclas de prueba las que serán sometidas a su aprobación. Todas las reparaciones deberán quedar

Ing. DARIO PALIK
Subsecretario de Infraestructura
MUNICIPALIDAD DE AVELLANEDA

firmemente adheridas a las superficies de las cavidades picadas en el hormigón, serán curadas con métodos aprobados por la Inspección y estarán libres de retracción y descascaramiento.

c) Si d < 3 cm deberá utilizarse un mortero epóxidico.

En los dos primeros casos a) y b) cuando se trate de estructuras especiales, donde a juicio de la Inspección sea necesario asegurar la perfecta adherencia, entre hormigón fresco o mortero y hormigón endurecido deberá utilizarse un adhesivo epóxidico.
Tanto los adhesivos como los morteros epóxidicos, deberán ser previamente aprobados por la Inspección y se utilizarán respetando las indicaciones del fabricante.

Los gastos originados por la extracción y ensayo de las probetas y o testigos estarán a cargo del Contratista.

Este ítem comprende la provisión de todos los materiales, equipos, herramientas y mano de obra para la correcta ejecución del pavimento y la toma de juntas correspondientes y responderá al plano tipo "reparación de pavimentos de hormigón".

4.18. Reparación de veredas:

Consiste en la reparación de veredas afectadas por la construcción del proyecto. Comprende la ejecución de un contrapiso de cascote de ladrillo sobre suelo natural apisonado, de un espesor de 0,10 m y con la siguiente proporción:

1/4 de cemento.
1 de cal hidráulica.
4 de arena gruesa
10 de cascote de ladrillos

Los mosaicos a colocar serán de igual calidad, forma, tamaño, color y dibujo que los retirados. Se asentarán con un mortero de la siguiente proporción:

1/2 de cemento
1 de cal hidráulica
4 de arena gruesa

Este ítem comprende la provisión de todos los materiales, equipos, herramientas y mano de obra necesaria para la correcta ejecución de las veredas a reconstruir.

ARTICULO 5º - MATERIALES A UTILIZAR

Descripción:

El contratista es responsable de la calidad de cada uno de los materiales que emplea. Periódicamente o cuando la Inspección de Obra lo crea necesario, comprobará que los materiales en uso reúnan las condiciones de calidad exigidas o aprobadas.

En caso de que el Contratista desee cambiar los materiales por otros similares de otra procedencia, podrá hacerlo previa aprobación de la Inspección de Obra, la que determinará, a su vez, si las condiciones de calidad de los nuevos materiales conforman las exigencias requeridas.

Las determinaciones o ensayos de Laboratorio que se requieran por ese motivo serán realizados con cargo al Contratista.

La inspección de Obra podrá denegar el uso de determinado material pero su aceptación no crea para ella responsabilidad alguna ante la eventual mala calidad de la obra, responsabilidad que, en todos los casos y sin limitación alguna, recaerá sobre el Contratista.

5.1. Conductos de caños circulares de hormigón simple o armado premoldeados:

Los caños de hormigón armado o simple a emplearse serán de espigas y enchufe de las dimensiones y características que se indican en el plano tipo.

Los materiales a emplearse en su construcción deberán satisfacer las condiciones exigidas para los mismos en el "Pliego General de Condiciones y Especificaciones Técnicas más usuales, edición 1971", de la Dirección Nacional de Vialidad, Secciones 250 - 300 - 305 - 310 - 320 - y las complementarias correspondientes.

Para los caños de hormigón armado de diámetro mayor de un (1) metro o cuya sección no sea circular, cuyas características no se indican en el plano citado, la Inspección de Obra entregará al Contratista en momento

Ing. DARIO PALIK
Subsecretario de Infraestructura
MUNICIPALIDAD DE AVELLANEDA

oportuno, los planos de detalles respectivos y las especificaciones correspondientes; además, para estos caños se tendrán en cuenta las indicaciones que, para la construcción y colocación de caños de menos diámetro, se dan a continuación.

En caso de que los caños se compren directamente en la industria serán sometidos a las pruebas correspondientes.

Los caños de hormigón armado o simple deberán ser construidos en obradores especiales o apropiados, de acuerdo con los datos y dimensiones indicados en el proyecto.

Se empleará el tipo de hormigón especificado con la cantidad de agua estrictamente indispensable para darles plasticidad y permitir el escurrimiento dentro de los moldes; se facilitará la compactación mediante vibradores mecánicos o en su defecto mediante apisonado interno y martillado externo.

Los moldes serán metálicos, perfectamente lisos y engrasados a fin de que no sea necesario revoque ni enlucido alguno; el desencofrado deberá hacerse con mucho cuidado después de 24 hs. de hormigonado.

La base de molde podrá ser retirada después de tres (3) días de fabricado el caño, mediante aparejos y aparatos especiales que permitan levantar aquél sin que sufra esfuerzo de tracción.

El transporte hasta el sitio de destino no se efectuará hasta después de 20 días de fabricado. Antes de ser conducidos a la obra, los caños deberá ser sometidos a una presión interna de 4.00 m de altura de agua; esta prueba se realizará sobre el 5% de los caños fabricados, tomado el azar del obrador en que se fabrican, por la Inspección de Obra. Los caños a ensayar se colocarán horizontalmente, apoyados sobre calzada y en esa posición se les aplicará la presión interna indicada durante media hora, considerándose satisfactoria la prueba si, al cabo de ese tiempo el caño ensayado no hubiera presentado exudaciones ó si la intensidad de éstas fuera tal que no hubieran alcanzado a producir goteo.

Si el resultado es satisfactorio se dará por aceptada la partida; en caso contrario, se efectuará la prueba de todos los caños, aceptándose solamente aquellos que satisfagan la prueba.

Todos los gastos que ocasionen estas pruebas serán por cuenta del Contratista. Los caños serán colocados sobre una subrasante debidamente compactada y homogénea, poniendo especial cuidado a fin de lograr su adecuada alimentación y desnivel, conforme a lo indicado en los planos.

5.2. Mampostería de ladrillos con juntas tomadas:

La construcción de la mampostería de ladrillos comunes o prensados con juntas tomadas, se realizará de acuerdo con las reglas del arte. Las dimensiones no deberán diferir de las indicadas en los planos, salvo orden escrita de la Inspección de Obra.

Para la construcción y toma de junta se utilizará un mortero (1,2) uno de cemento portland y dos de arena fina.

El espesor de las juntas será de quince (15) mm y de (10) diez mm para ladrillos comunes y prensados, respectivamente.

Al iniciarse la colocación de la mampostería sobre hormigón se picará la superficie de éste, humedeciéndolo y aplicando una capa de mortero. La albañilería recién construida deberá ser convenientemente protegida contra la pérdida de humedad y/o temperaturas extremas, hasta el fraguado del mortero. Antes de emplear los ladrillos deberán ser empapados en agua. Las juntas deberán ser tomadas con el mismo mortero en todos los casos, salvo indicación en contrario de los planos u orden escrita por la Inspección de Obra.

ARTÍCULO 6° - HORMIGON SIMPLE Y ARMADO

En el presente punto se especifican normas generales que reglamentan la selección de materiales, elaboración, conducción, colocación, compactación y curado del hormigón, construcción de juntas, encofrados y cimbras, terminaciones superficiales y tolerancias constructivas, de aplicación para la construcción de todas las obras de este contrato, constituidas por elementos estructurales de hormigón.
El Contratista extraerá y hará ensayar a su costo, en el laboratorio que le indique la Inspección, hasta cinco muestras por cada obra de arte, de los suelos y aguas que estarán en contacto con la estructura de hormigón. Se deberán determinar mediante análisis químicos, la presencia en los suelos de sustancias agresivas al hormigón o al acero. De acuerdo a los resultados de los análisis químicos de suelos, la Inspección determinará el tipo de cemento a utilizar en la fundación y/o partes de la estructura en contacto con agua o suelos.
Todos los trabajos, a menos que específicamente se establezca lo contrario, serán realizados de conformidad con lo que especifican las últimas ediciones del CIRSOC o norma que lo reemplace, en lo que sean de aplicación a esta obra.

Ing. DARIO PALIK
Subsecretario de Infraestructura
MUNICIPALIDAD DE AVELLANEDA

En caso de duda, las mismas serán resueltas teniendo en cuenta los criterios y especificaciones contenidas en el mencionado CIRSOC, en las normas DIN y CEB-FIP, en el orden de prelación indicado.
En todos los casos en que se establezca referencia a una norma extranjera deberá entenderse dicha norma o la equivalente contenida en el CIRSOC, o en las normas IRAM.
En todos los casos en que las normas IRAM sean equivalentes a las que se citan específicamente, podrán ser de aplicación las primeras.
El contratista deberá incluir en su oferta los planos y la información detallada referente a las plantas de elaboración, los equipos y procedimientos constructivos y en particular a los siguientes aspectos: procesamiento, manejo, almacenamiento y dosificación de los materiales componentes del hormigón, como del amasado, transporte, encofrado, colocación y curado del mismo.
Sin perjuicio de ello el Contratista deberá solicitar a la Inspección la aprobación de los métodos mencionados y se reserva el derecho de rechazarlos y/o exigir su modificación cuando lo considere necesario para el cumplimiento de este pliego.

6.1. Hormigón y materiales componentes

6.1.1. Composición del hormigón

El hormigón estará compuesto de cemento Pórtland, agregados fino y grueso, agua y aditivos de acuerdo con lo especificado a continuación.

Los aditivos podrán ser un agente incorporador de aire en combinación con retardador de fraguado o un aditivo reductor del contenido de agua. Todos los materiales componentes del hormigón y el hormigón resultante deberán cumplir con los requisitos contenidos en este pliego.
Para el caso de hormigones con relación agua cemento menor a 0.45 se permitirá el uso de superfluidificantes.
El Contratista seleccionará el aditivo y lo someterá a la aprobación de la Inspección. El mismo será de una marca de reconocida solvencia técnica y comercial y deberá acreditar experiencia en obras de similar importancia.
El contratista indicará en su presupuesto los materiales que utilizará para la elaboración del hormigón, dicha información incluirá procedencia (canteras o fábrica de origen), detalle de las características tecnológicas de acuerdo a lo especificado en este Pliego y marca de fábrica, cuando corresponda dentro de los 60 días posteriores a la firma del contrato y como mínimo 45 días antes de comenzar los trabajos de hormigonado en obra, el Contratista entregará a la Inspección para su aprobación los materiales y las dosificaciones correspondiente a cada tipo de hormigón.
La Inspección verificará los materiales y las dosificaciones en su laboratorio. Si de estos ensayos resultara el incumplimiento total o parcial de estas especificaciones el consiguiente rechazo de algunos materiales componentes y/o dosificaciones, el Contratista no tendrá derecho a prorroga de los plazos contractuales por este motivo.
Una vez aprobadas las dosificaciones y los materiales a utilizar, el Contratista deberá ajustarse a ellas y no podrá variarlas sin autorización de la inspección. Sin perjuicio de ello el Contratista deberá realizar los ajustes de las cantidades de agua y agregados que sean necesarios para tener en cuenta la humedad de estos últimos.

6.1.2. Tipos y requisitos de los hormigones

El contratista proveerá los tipos de hormigón que se indican en el Cuadro A que deberán cumplir los requisitos establecidos en el cuadro B.

CUADRO A: Tipos de hormigones

HORMIGON (tipo)	Estructura y/o elemento estructural en que deberá emplearse
I	Hormigón armado para estructura en contacto con el agua, tales como losas de fundación, pilas, grandes muros de ala, cabezales, etc.
II	Hormigón armado para estructuras con probable contacto con el agua, tales como losas y tabiques de alcantarillas, muros de ala, losas de puentes carreteros, bases y pilas de puentes, etc.
III	Hormigón para estructuras convencionales, densamente armadas, tales como columnas, vigas, pórticos, losas, etc.
IV	Hormigón para contrapisos.
V	Hormigón armado para estructuras en contacto con vuelcos industriales

CUADRO B: Requisitos de hormigones

HORMIGON (tipo)	σ´bk (Kg./cm²)	a/c (máx.)	Cemento máx.	Cemento mín.	Asentam máx.	Asentam mín.	Tmáx. agregado (mm)	Aire incorp (%)
I	210	0.55	400	350	10	6	25	4.5 +- 1
II	210	0.55	400	350	14	10	19	5.5 +- 1
III	170	0.55	-----	300	10	6	19	4.5 +- 1
IV	130	0.55	220	150	7	3	38	4.5 +- 1
V	>210	0.35	-----	400	10	6	19	Ver aditivos

Ing. DARIO PALIK
Subsecretario de Infraestructura
MUNICIPALIDAD DE AVELLANEDA

NOTA 1: Los hormigones I a IV indicados en el cuadro se elaborarán con cemento normal.

Las características de los hormigones a elaborar con cementos resistentes a los sulfatos se indicarán en cada caso particular según los resultados de los ensayos químicos de agua y suelo de contacto.

6.1.3. Cementos

El cemento deberá ser cemento Pórtland que cumpla con las condiciones siguientes, al ser ensayado según los métodos que se indican en cada caso:

Requisitos	**Método de ensayo**
Requisitos químicos:	
Cloruro (Cl^-) máx. 0.10%	IRAM 1504
Oxido de magnesio (MgO^-) máx. 5,0%	IRAM 1504
Anhídrido sulfúrico ($SO3^-$) máx. 3,5%	IRAM 1504
Perdida por calcinación máx. 3,0%	IRAM 1504
Residuo insoluble máx. 1,5%	IRAM 1504
Sulfuro ($S^=$) max. 0,10%	IRAM 1504
Requisitos físicos:	
Material retenido tamiz nº 200 máx. 15%	IRAM 1621
Superficie específica (por permeabilidad al aire Blaine):	IRAM 1623
-promedio de las partidas entregadas en un mes mín. 2800 cm^2/g	
-determinación individual de una partida min. 2500 cm2/g	
Expansión en autoclave máx. 0,8%	IRAM 1620
Tiempo de fraguado:	
-inicial min. (Minutos) 45	
-final máx. (Horas) 10	IRAM 1619
Resistencia a la flexión:	
-7 días min. 35 kg/cm^2	
-28 días min. 55 kg/cm^2	IRAM 1622
Resistencia a la compresión:	
-7 días min. 170 Kg/cm^2	
-28 días min. 300 Kg/cm^2	
Falso fraguado:	
-Penetración final min. 50 mm	IRAM 1615

En el caso en que los suelos presenten un contenido de sulfatos superior a 1000 p.p.m y las aguas superiores a 200 p.p.m se adoptarán las medidas correctivas establecidas por el CIRSOC para la preparación de los hormigones.
Cuando se decida utilizar cemento altamente resistente a los sulfatos, y salvo para aquellas estructuras donde el proyecto recomiende el uso de alguno de dichos cementos cuyo precio deberá incluirse en el respectivo ítem, el contratista cotizará el incremento del precio unitario de hormigón por uso de cementos especiales, teniendo en cuenta el volumen indicado en la planilla de cómputo y presupuesto.
Si en función de los resultados de los análisis químicos la Inspección ordena la utilización de cementos especiales el contratista tendrá derecho a un adicional equivalente al precio que haya cotizado al efecto.
En caso que no sea necesario utilizar este cemento, el ítem se anulará, no teniendo el contratista derecho a ninguna compensación por ello, prevaleciendo esta cláusula sobre las establecidas en las cláusulas generales respecto a la validez de precios unitarios por variaciones de cantidad.
El monto total indicado por el Oferente para cotizar el incremento de precio por utilización de cementos especiales, será tenido en cuenta para la comparación de ofertas.

6.1.4. Agua para hormigón

El contratista deberá suministrar, instalar, operar y mantener un sistema satisfactorio de suministro de agua para lavado de agregados, preparación y curado de hormigones.
El agua empleada en el lavado de agregados y en la preparación y curado de hormigones responderá a las presentes especificaciones. Será limpia y estará libre de cantidades perjudiciales de aceite, ácidos, álcalis, azúcares y materia orgánica. Su ph estará comprendido entre 5.5 y 8; el residuo sólido a 100º C no superará 5g por litro, el contenido de sulfatos expresados en $SO4^=$ será como máximo 0,5 g por litro, y el contenido de cloruros expresados en Cl^- no será mayor de 0,65 g por litro. Tampoco se admitirá que las impurezas del agua causen una variación del tiempo de fraguado superior al 25% ni una reducción de la resistencia a los 7 y 28 días mayor del 5% en comparación con los valores correspondientes obtenidos utilizando agua destilada en ambos casos.

Ing. DARIO PALIK
Subsecretario de Infraestructura
MUNICIPALIDAD DE AVELLANEDA

Si en cualquier momento se constatara que una reserva de agua no cumple con las presentes especificaciones, se impondrá su retiro del emplazamiento.

6.1.5. Agregados

Los agregados finos y gruesos provendrán de yacimientos aceptados por la Inspección, pudiendo el Contratista utilizar depósitos granulares naturales o el material contenido mediante trituración de roca sana proveniente de canteras. La aceptación de un yacimiento no implica la aprobación de todos los materiales que de él se extraigan.

a) El término "agregado fino" o "arena" será usado para designar el agregado para hormigones, constituido por partículas de origen natural y de dimensiones menores o igual a 5 mm. Podrá estar constituido por arenas naturales o mezcla de arenas naturales y otras provenientes de la trituración de rocas. Cuando se utilicen arenas de trituración, las dimensiones de sus gránulos deberán ser tales que el 95% pase a través del tamiz ASTM Nº 4 y quede retenido en el tamiz ASTM Nº 30.
La arena cuando es entregada a las pilas de almacenamiento en la central de hormigonado, tanto proveniente de depósitos naturales como producida por la trituración, deberá consistir en partículas duras, densas, y de buena cubicidad o con formas redondeadas y deberán estar libres de cantidades perjudiciales de polvo, grumos arcillosos, partículas blandas o escamosas, esquistos, álcalis, materia orgánica, marga, mica calcedónica y otras sustancias inconvenientes.
La arena que tenga un peso específico (determinado en estado saturado y con la superficie seca según norma IRAM) menor de 2,60 Kg/cm3 podrá ser rechazada.
Además de los límites de la graduación, el agregado fino entregado a la hormigonera deberá tener un módulo de finura no menor de 2,25 ni mayor de 2.85. La granulometría del agregado fino deberá también ser controlada de tal forma que los módulos de finura de por lo menos cuatro de cinco muestras consecutivas de agregado fino a utilizar no deberá diferir en mas de 0,20 del módulo de finura de granulometría básica seleccionada por el Contratista y probada por la Inspección. El módulo de finura se determinará dividiendo por 100 la suma de los porcentajes acumulados de los materiales retenidos en los tamices Nº 4, 8, 16, 30, 50 y 100.
A opción del contratista, el agregado fino puede ser separado en dos o más tamaños o clasificación, pero la uniformidad de la granulometría de los tamaños separados será controlada de tal manera que ellos puedan ser combinados durante todo el plazo de obra, en las proporciones fijas establecidas dentro de los primeros 300 días de colocación del hormigón. Cuando se utilicen dos o más agregados finos, cada uno de ellos será almacenado por separado e ingresará a la hormigonera también por separado.
b) El término "agregado grueso" será usado para designar el agregado del hormigón con granulometría comprendida entre 5 mm y 76 mm; o de cualquier tamaño o gama de tamaños dentro de tales límites. El agregado grueso deberá ser obtenido por trituración de roca granítica o cuarcítica y/o por canto rodado obtenido de canteras aprobadas.
El agregado grueso deberá consistir en fragmentos de roca aproximadamente equidimensionales, densas, y exentas de partículas adheridas. Las partículas deberán ser generalmente esféricas o cúbicas.
El agregado ensayado en la máquina Los Ángeles de acuerdo con la norma IRAM 1532 podrá ser rechazado si la pérdida después de 500 revoluciones, excede el 40% expresado en peso.
La cantidad de partículas planas y alargadas en las pilas de agregado clasificado por el tamaño, tal como fuera definido y determinado por la publicación CRDC 119/53 del Corps of Engineers, no deberá exceder el 25% en cualquiera de las pilas.
El agregado grueso y, cuando se utilice arena de trituración, la elaboración de agregados, al ser sometida al ensayo de durabilidad por inmersión en glicol-etileno según la publicación CRDC 148/69 del Corps of Engineers, deberá tener una perdida menor del 5%.
Los áridos especificados con tamaño nominal máximo de 76, 38 y 19 mm serán almacenados y medidos separadamente.
En el caso de tamaño nominal 76 a 4,8 mm, el árido grueso se constituirá por una mezcla de tres fracciones de áridos que serán 76 a 38; 38 a 19 y 19 a 4,8 mm.
Para el tamaño nominal 38 a 4,8 mm. las fracciones serán 38 a 19 mm y 19 a 4,8 mm.

c) Los agregados deberán ser almacenados en grupos de tamaños aprobados, adyacentes a la central de hormigonado y en forma que se asegure la no inclusión de materiales extraños en el hormigón. Reservas adecuadas de agregados deberán ser mantenidas en el emplazamiento en todo momento, para permitir la colocación continua y la terminación de toda colada que fuera comenzada. El agregado fino deberá permanecer en depósito de drenaje libre hasta que un contenido estable y uniforme de humedad sea alcanzado y entonces pueda ser usado.

6.1.6. Aditivos

El Comitente ensayará los aditivos usando los materiales propuestos para la obra, a menos que la Inspección especifique otra cosa; cada aditivo será ensayado en las proporciones que indique su fabricante para obtener los resultados buscados. Los aditivos serán utilizados en la obra en las mismas proporciones empleadas en dichos ensayos para lograr los efectos buscados.
En todos los hormigones de la obra se utilizará un agente incorporador de aire. Este aditivo deberá satisfacer a la norma IRAM 1592. Todo aditivo incorporador de aire que hubiera estado almacenado en la obra por más de seis meses no podrá ser usado, hasta tanto nuevos ensayos de verificación garanticen un resultado satisfactorio.

Ing. DARIO PALIK
Subsecretario de Infraestructura
MUNICIPALIDAD DE AVELLANEDA

Aditivos retardadores de fraguado y reductores del contenido de agua (plastificante) podrán ser usados a opción del Contratista, pero sujetos en cada caso a la aprobación de la Inspección. El **agente a utilizar** deberá cumplir las normas IRAM respectivas. El aditivo deberá ser suministrado en una solución acuosa y añadirse al hormigón como parte del agua en la mezcla del hormigón.

6.2. Elaboración

El Contratista elaborará el hormigón por peso, en planta central de hormigonado o en planta móvil ubicada en proximidades de la obra a construir.
Si el Contratista provee una planta central de hormigonado. Esta deberá contar con dispositivos adecuados para la medida en peso y control exacto de cada uno de los materiales que entran en cada carga de hormigón.
La central de hormigonado estará colocada en una ubicación tal que la distancia máxima de transporte hasta que el baricentro de la obra sea de 15 km. El transporte del material a distancias mayores de 1 Km desde la central de hormigonado, deberá ser realizado con camiones motohormigoneros.
El Contratista deberá proveer pesas contrastadas y todo el equipo auxiliar necesario para la certificación del buen funcionamiento de las operaciones de cada balanza o aparato de medición.
Las pruebas serán hechas en presencia de la Inspección en la forma y fecha que sean ordenadas. El Contratista deberá hacer todos los ajustes, reparaciones o reemplazos y las nuevas pruebas de verificación que sean necesarias para asegura el funcionamiento satisfactorio. Cada unidad de determinación de peso deberá ser sin resortes o incluir un dial bien visible y calibrarlo en el sistema métrico decimal el que indicará la carga de la balanza en cualquiera de las etapas de la operación de pesaje o bien deberá incluir un indicador que mostrará el equilibrio del fiel de la balanza para la carga marcada, con dos puntos a ambos lados de la posición de equilibrio que correspondan al porcentaje de error máximo de medición permitido para cada material.
Deberá disponerse de tal manera que el operador de la planta de hormigón pueda conservar convenientemente los diales o indicadores.
La medición de los materiales ingresados a la hormigonera, se efectuará con errores menores a los que se indican a continuación:

Cemento	± 1%
Cada fracción o tamaño nominal de árido	± 2%
Cantidad total de árido	± 1%
Agua	± 1%
Aditivos	± 1%

La hormigonera deberá ser capaz de mezclar los materiales produciendo una mezcla uniforme y descargarla sin segregación. Se proveerá un equipo con control adecuado de la velocidad de rotación del mezclador y de la introducción de los materiales en la hormigonera. El tiempo de mezcla será incrementado cuando el mismo sea necesario para asegurar la uniformidad y consistencia requeridas en el hormigón o cuando las muestras de ensayos de hormigón tomadas de las partes primera, intermedia y final de la descarga de la hormigonera excedan los requisitos de uniformidad preestablecidos.
Cuando ello sea autorizado por la Inspección, el tiempo de mezcla podrá ser reducido al mínimo requerido para lograr un mezclado uniforme y eficiente.
Las pruebas de uniformidad serán hechas por la Inspección a su cargo, tan frecuentemente como sea necesario para determinar que los tiempos de mezcla son adecuados. Cuando el Contratista proponga reducir el tiempo de mezcla, las pruebas de uniformidad de tiempos de mezcla menores para determinar si los resultados se ajustan a los requisitos de calidad especificados serán realizadas por la Inspección y a cuenta del Contratista.
La hormigonera no deberá ser cargada por encima de la capacidad establecida por el fabricante en la placa de marca de la máquina.
Si una hormigonera llegase a producir resultados inaceptables en cualquier momento, su uso deberá ser inmediatamente suspendido hasta que sea reparada.
Todas las deficiencias que se encuentren en el funcionamiento de la planta deberán ser corregidas a satisfacción de la Inspección. No se efectuará ningún pago al Contratista por la mano de obra o materiales que sean requeridos por las disposiciones de este párrafo.
El Contratista podrá proponer el uso de plantas compactas móviles, de fácil emplazamiento en proximidades de la obra a construir. La producción de hormigón de estas plantas no podrá ser inferior a 20 m^3/hora nominal. Los requisitos a cumplir por estas plantas y las demás exigencias establecidas para la elaboración del hormigón, serán similares a las especificadas para la central de hormigonado.

6.3. Transporte

El hormigón deberá ser conducido desde la hormigonera hasta los encofrados tan rápido como sea posible, por métodos adecuados que eviten la segregación. Cualquier hormigón transferido de un elemento de transporte a otro deberá ser pasado a través de una tolva de forma cónica y no deberá ser dejado caer verticalmente desde una altura de más de 2,00 m. excepto cuando se tengan equipos apropiados para evitar la segregación y sea específicamente autorizado.
Los métodos y los equipos para el manejo y depósito del hormigón en los encofrados estarán sujetos a la aprobación de la Inspección

Ing. DARIO PALIK
Subsecretario de Infraestructura
MUNICIPALIDAD DE AVELLANEDA

Los camiones mezcladores o agitadores usados para el transporte del hormigón preparado en la central deberá ajustarse a los requisitos pertinentes del C.I.R.S.O.C..
Los equipos sin agitación para la conducción del hormigón mezclado en la central podrán ser usados únicamente para mezclas con asentamientos menores o igual a 0,05 m o para distancia corta de transporte (dentro de un radio de 1 Km) solamente con aprobación por escrito de la Inspección.
Cuando el hormigón pueda ser colocado directamente desde un camión mezclador o equipo sin agitación, podrán ser usadas las canaletas a dichos elementos, siempre que la altura de caída no supere los 2,00 m. Las canaletas separadas y otros equipos similares no serán permitidos para conducción de hormigón.
El hormigón podrá ser conducido por una bomba de desplazamiento positivo mediando una previa aprobación de la Inspección. El equipo de bombeo deberá ser del tipo de pistón o del tipo de presión por pulsación (squeeze type). La tubería deberá ser de acero rígido o una manguera flexible de alta resistencia para trabajo pesado. El diámetro de la tubería deberá ser por lo menos tres veces el máximo tamaño nominal del agregado grueso del hormigón a ser bombeado. El agregado de máximo tamaño, o el asentamiento del hormigón, no podrán ser reducidos para ajustarse a las características de las bombas o los conductos. La distancia de bombeo no deberá exceder los límites recomendados por el fabricante del equipo. La bomba deberá recibir una alimentación continua de hormigón. Cuando el bombeo se haya completado, el hormigón remanente en la tubería deberá ser expulsado evitando su incorporación al hormigón colocado. Después de cada operación, el equipo deberá ser limpiado completamente, y el agua de limpieza eliminada fuera del área de encofrados.

6.4. Colocación

La colocación del hormigón se hará en forma continua hasta las juntas de construcción aprobadas, con cortes de unión moldeados. El hormigón deberá ser apisonado en los rincones y ángulos de los encofrados y alrededor de todas las armaduras de refuerzo y elementos embebidos sin causar la segregación de los materiales. El hormigón deberá ser depositado lo más cerca posible de su posición final en los encofrados y al colocarlo, así, no deberá haber una caída vertical mayor de 2,00 m excepto cuando sea utilizado un equipo adecuado para prevenir la segregación y cuando ello está específicamente autorizado. La colocación del hormigón deberá estar regulada para que el mismo pueda ser efectivamente compactado en capas horizontales de aproximadamente 0,50 m de espesor. De manera general, la cantidad depositada en cada sitio deberá ser tal que el material sea rápida y totalmente compactado. Las superficies de las juntas de construcción deberán mantenerse continuamente mojadas durante las 24 horas anteriores a la colocación del hormigón. El agua en exceso deberá ser eliminada antes de la colocación del hormigón fresco. Todo el equipo de colocación del hormigón y todos los sistemas que se utilicen deberán estar sujetos a la previa aprobación de la Inspección. La colocación del hormigón no será permitida cuando, en opinión de la Inspección, las condiciones del tiempo no aseguren colocación y consolidación adecuadas.
La colocación del hormigón se iniciará inmediatamente después de las operaciones de mezclado y transporte. Para los medios corrientes de transporte, el hormigón debe quedar colocado en su posición definitiva dentro de los encofrados, antes de que transcurran 30 minutos desde el momento en que el agua se puso en contacto con el cemento. Durante dicho intervalo de tiempo el hormigón será protegido contra la acción del sol, viento, lluvia, etc.
Cuando para realizar el transporte se emplee un camión agitador, el tiempo indicado anteriormente podrá extenderse a 90 minutos contados en igual forma.
En tiempo caluroso o con condiciones climáticas que favorezcan un endurecimiento rápido, los tiempos indicados se reducirán en lo necesario para evitar el fenómeno señalado. Cuando el hormigón contenga materiales adicionales capaces de retardar el tiempo de fraguado y endurecimiento del hormigón los tiempos indicados podrán ser aumentados de acuerdo a lo que indiquen los resultados de ensayos realizados para determinarlos.

6.5. Hormigonado de fundaciones

No se permitirá el hormigonado directo sobre el suelo. A tales efectos en las fundaciones se colocará, previa compactación, una capa de 0,10 m de espesor mínimo de hormigón para contrapisos, no permitiéndose ningún trabajo antes de transcurridas 48 horas.
El precio de esta capa de apoyo, si no figura como ítem, estará incluido en el de hormigón para fundaciones.
En caso de presencia de agua, la capa de apoyo se hará con pendientes adecuadas que permitan encausar el agua hacia sumideros, con el fin de mantener la superficie libre de agua.
Todos los equipos e instalaciones necesarios para mantener la fundación libre de agua, deberán ser instalados por el Contratista. Dichos equipos estarán disponibles en el sitio previo al colocado y, de ser equipos fijos, asegurados de tal manera de evitar que se suelten en el momento de la colocación del hormigón.

6.6. Compactación

El hormigón deberá ser compactado con equipos de vibración suplementados con palas manuales y apisonado. En ningún caso los vibradores serán utilizados para transportar el hormigón dentro de los encofrados. El número de vibradores y la potencia de cada unidad deberán ser los necesarios para compactar correctamente el hormigón.
Los vibradores de tipo interno deberán mantener, cuando estén sumergidos en el hormigón, una frecuencia no inferior de 7.000 vibraciones por minuto. Intensidad (amplitud) así como el tiempo de duración de la vibración deberá ser el necesario para producir una compactación satisfactoria.
Cuando el hormigón es colocado para camadas, cada una de ellas deberá ser compactada inmediatamente. Ninguna camada de hormigón podrá ser colocada hasta tanto la camada previa no haya sido compactada. Al

Ing. DARIO PALIK
Subsecretario de Infraestructura
MUNICIPALIDAD DE AVELLANEDA

compactar una camada el vibrador deberá penetrar y revibrar la camada previa, siendo operado a intervalos regulares y frecuentes y en posición vertical.

6.7. Curado

La instalación para curado y protección del hormigón deberá estar disponible en el lugar de hormigonado, antes de iniciar las operaciones, y el agua que se utilice reunirá las condiciones establecidas para el agua destinada a preparar hormigón.
El Contratista respetará especialmente el cumplimiento de las especificaciones para el control de la temperatura del hormigón durante su curado y su protección en tiempo cálido conforme aquí se indica.
Todas las superficies expuestas del hormigón deberán ser protegidas de los rayos directos del sol como mínimo durante 3 días después del hormigonado. El hormigón fresco deberá ser protegido contra posibles daños por lluvias.
Las superficies expuestas deberán ser mantenidas húmedas o bien se impedirá que la humedad del hormigón se evapore durante 10 días como mínimo después de colocado el hormigón, mediante aspersión u otros métodos aprobados por la inspección.
El Contratista deberá tomar las precauciones necesarias para impedir que el hormigón se hiele durante las primeras 72 horas de colocado. También habrá de protegerlo contra heladas durante las dos semanas que siguen al hormigonado. Tales precauciones se deberá tomar desde le momento que se registren temperaturas inferiores a 2ºC.
No se emplearán compuestos para curado sin la aprobación de la Inspección y nunca en lugares donde su opinión, su uso pueda desmerecer el aspecto del hormigón.
Los compuestos de curado deberán ser a base de solventes volátiles y cumplirán las especificaciones ASTM C-309, "Liquid Membrane-Forming Compounds for Curing Concrete". Para uso general el compuesto será transparente y contendrá una tintura evanescente que permita apreciar el área cubierta. Cuando la superficie quede expuesta al sol el compuesto contendrá un pigmento blanco de forma que el coeficiente no contendrá un pigmento blanco de forma que el coeficiente no sea menor del 60% del correspondiente al óxido de magnesio.
Los compuestos para curado deberán ser aplicados de acuerdo a las recomendaciones del fabricante en forma de proporcionar una membrana continua y uniforme sobre toda el área. Deberán ser aplicados no antes de un curado por humedad de 24 horas.
No se aplicarán compuestos para curado sobre superficies no encofradas donde, en opinión de la Inspección, sus irregularidades puedan impedir que la membrana forme un sello efectivo; sobre superficies que tengan temperaturas substancialmente diferentes de la recomendada por el fabricante para la aplicación del producto; donde se requiera adherencia con el hormigón a colocar posteriormente, tal como juntas horizontales de construcción entre tongadas de hormigones integrantes de una misma estructura.
Las membranas de curado deberán ser protegidas en todo momento contra daños.
Las armaduras de acero salientes de la masa de hormigón deberán ser protegidas de todo movimiento por un período de 24 horas como mínimo después de terminada la colocación del hormigón.

6.8. Juntas de construcción

Las juntas de construcción se formarán en los planos horizontales y verticales por medio de tablones de cierre que permitan que los atraviese la armadura de interconexión.
Las juntas horizontales de construcción y otras juntas de construcción indicadas con efecto de adhesión, serán preparadas para recibir la nueva capa por medio de una limpieza efectuada por arenado húmedo o desbastado con agua y aire ("Cut Green").
Si la superficie terminada de una capa está congestionada de armaduras, fuera relativamente inaccesible o si por cualquier otra razón fuera indeseable alterar la superficie de la capa completada antes de su fraguado, su desbastado con agua y aire no será permitido y en consecuencia será requerido en alternativa el uso de arenado húmedo.

6.9. Juntas de retracción

Las juntas de retracción o contracción en las estructuras de hormigón se formarán en la posición y de acuerdo con los detalles que figuran en los planos o según lo ordenara la Inspección. Las juntas serán rectas y verticales, excepto cuando se apruebe de otra forma y los niveles de superficie de hormigón a ambos lados de las juntas serán totalmente exactos. Las juntas serán selladas con un producto aprobado, después de haberse retirado todas las partículas sueltas y el polvo.

6.10. Fijación de elementos mecánicos

Todos los elementos mecánicos indicados en los planos o exigidos por la Inspección y que por razones constructivas deban ser colocados en segunda etapa, serán fijados en su sitio con un mortero de cemento.
El mortero consistirá en cemento, agregado fino y agua en la siguiente proporción en volumen: 1 ½ partes de agregado fino y 1 parte de cemento siendo la cantidad de agua la mínima para proporcionar consistencia adecuada al mortero, y si los planos lo especifican, o a juicio de la Inspección fuese necesario, se adicionará al mortero un aditivo expansor usado en las proporciones recomendadas por el fabricante. Las proporciones definitivas de los componentes de la lechada serán determinadas por la Inspección. Se seguirán las instrucciones de la Inspección

Ing. DARIO PALIK
Subsecretario de Infraestructura
MUNICIPALIDAD DE AVELLANEDA

con referencia al método de colocación y curado de la lechada para fijación de elementos mecánicos, adaptadas a cada caso particular.

6.11. Encofrados

Encofrados significa los moldes preparados para vaciar el hormigón. Estructuras temporarias significan los soportes estructurales y arriostramientos del encofrado.

a) El contratista tendrá la total responsabilidad por diseño, construcción y mantenimiento de todas las estructuras temporarias que requiere la obra. Ellas serán proyectadas para soportar con seguridad todas las cargas móviles y fijas aplicadas a los encofrados durante todas las etapas de construcción, servicio y remoción.
Antes de comenzar la construcción de las estructuras temporarias, el constructor deberá presentar a la Inspección, para su aprobación, los planos correspondientes incluyendo detalles sobre materiales, carga de diseño y esfuerzo en la estructura. El contratista deberá construir las estructuras temporarias respetando los planos, conforme hayan sido aprobados.

b) Todos los materiales empleados para la construcción de encofrados serán de resistencia y calidad adecuados a su propósito, y deberán contar con la aprobación de la Inspección.
Se deberán diseñar los moldes de forma que permitan depositar el hormigón lo más directamente posible en su posición final y realizar la inspección, comprobación y limpieza de los encofrados y armaduras, sin demora. El contratista dispondrá aberturas temporarias o secciones articuladas o móviles en los encofrados cuando ellas se requieran para estos propósitos, y dichas aberturas o puertas de inspección serán cuidadosamente ajustadas y trabadas para que se respeten estrictamente las líneas y pendientes indicadas en los planos.
Las ataduras, tensores, soportes, anclajes, riostras, separadores y otros dispositivos similares que queden empotrados en el hormigón, deberán llevar barras de metal roscadas para facilitar la remoción de los moldes, no se dejaran separadores de madera en los moldes todo metal que se deje embutido en el hormigón quedara a 0.04 m como mínimo de la superficie terminada. Los agujeros que resulten en el hormigón al sacar parte de los tensores y ataduras, serán rellenados cuidadosamente con mortero de cemento y prolijamente terminados.
Los encastres para moldes y todo otro elemento que deberá quedar empotrado permanentemente en el hormigón será ubicado con precisión y asegurado firmemente en su lugar. El número y ubicación de ataduras, tensores y bulones deberá ser el adecuado para asegurar que los encofrados ajusten firmemente contra el hormigón colocado y permanezcan así durante las operaciones de hormigonado subsiguientes.
El contratista será responsable por el montaje y mantenimiento de los moldes dentro de las tolerancias especificadas, y se asegurará que la totalidad de las superficies del hormigón terminado queden dentro de estos límites.
Se deberán limpiar todas las superficies de los moldes en forma cuidadosa antes de su armado, y lubricarla con aceite mineral que no manche. Todo aceite en exceso será quitado de los moldes antes de la colocación del hormigón debiendo evitarse que las armaduras de acero y los elementos empotrados se ensucien con aceite.
Inmediatamente, antes del hormigonado, el contratista inspeccionará todos los moldes para asegurarse que están adecuadamente ubicados, firmemente asegurados, limpios, estacados, con superficies tratadas y libres de aceite sobrante y de otros materiales extraños. No se colocará hormigón hasta que el encofrado haya sido revisado y aceptado por la Inspección.

6.12. Terminación superficial

Las terminaciones a dar a las diferentes superficies serán las indicadas en los planos o las especificadas más adelante.
Si eventualmente las terminaciones no se encuentren claramente indicadas en este punto o en los planos, la terminación a emplear será la indicada para superficies similares adyacentes, según lo determine la Inspección. El tratamiento superficial del hormigón será realizado solamente por obreros especializados.
Las superficies del hormigón serán revisadas por la Inspección cuando sea necesario para determinar si las irregularidades superficiales pueden clasificarse como "abruptas" o "graduales". Los resultados ocasionados por desplazamientos o deficiente colocación de tableros o secciones de encofrados, irregularidades abruptas y se apreciarán por medición directa. Todas las otras irregularidades son consideradas graduales y serán medidas con plantillas consistentes en reglas rectas o convenientemente curvadas según el caso. El largo de la plantilla será de 1.50 m. para la comprobación de superficies moldeadas y de 3.00m para las no moldeadas.
Antes de la aceptación final del trabajo por parte de la Inspección el Contratista limpiará todas las superficies expuestas.
Las clases de terminación para superficies del hormigón moldeado se designan con las letras A, B, C, y D y se usarán como sigue:

A- La terminación A será aplicada a toda superficie moldeada que resultará permanentemente oculta por rellenos u hormigones. Las irregularidades no excederán de 6 mm cuando sean abruptas ni 12 mm cuando sean graduales.

B- La terminación B se empleará en superficies moldeadas cuya apariencia, a juicio de la Inspección se considera de especial importancia, tal como las estructuras permanentemente expuestas a la vista del público o escurrimiento del agua. Las irregularidades superficiales no excederán de 6 mm si son graduales y de 3 mm si son abruptas, solo que no se permitirán irregularidades abruptas en las juntas de construcción.

Ing. DARIO PALIK
Subsecretario de Infraestructura
MUNICIPALIDAD DE AVELLANEDA

C- Terminado a regla: se aplica a superficies sin moldear que serán cubiertas por rellenos u hormigón. Las operaciones de terminación consistirán en nivelado y pasada de regla suficiente para obtener una superficie uniforme. Las irregularidades no excederán de 10 mm.

D- Terminación a fratás: Se aplica a superficies sin moldear que no estarán permanentemente ocultas por rellenos u hormigón y comprende: carpeta de rodamientos, coronamiento de paredes y pilas, revestimiento de cunetas, veredas canales y losas de acceso a los puentes. Toda superficie que quede expuesta a corriente de agua tales como: carpeta de vertedero, y losa de cuenco amortiguador, revestimiento de canales, etc. El fratachado podrá ejecutarse a mano o a máquina, se iniciará en cuanto la superficie emparejada a regla haya endurecido convenientemente y será el mínimo indispensable para borrar las marcas de la regla y obtener una superficie de textura uniforme.

Las irregularidades superficiales graduales no excederán los 5 mm. Las juntas, terminación de canaletas, veredas y las losas de acceso a puentes así como toda otra arista o junta serán terminadas o retocadas cuando así se indique en los planos o lo solicite la Inspección.

6.13. Tolerancias

Las irregularidades superficiales permisibles para los diversos acabados del hormigón están especificadas en el punto anterior. Se han definido como terminaciones y deben diferenciarse de las tolerancias compatibles con la práctica constructiva y determinadas por la repercusión que las derivaciones permisibles tendrán sobre las estructuras y su funcionamiento.
Se permitirán desviaciones de los alineamientos, pendientes y dimensiones dentro de los límites establecidos más adelante. No obstante la Inspección se reserva el derecho de cambiar las tolerancias aquí establecidas si ellas perjudican la interacción estructural o el funcionamiento de las estructuras. Cuando no se establezcan tolerancias en las especificaciones y planos específicos de una estructura las desviaciones permisibles serán determinadas de acuerdo a las previsiones de este punto.
El contratista de la obra será responsable por la colocación y mantenimiento de los encofrados con la suficiente precisión como para lograr que el trabajo terminado se ajuste a las tolerancias prescriptas. Toda la obra de hormigón que exceda los límites de tolerancias prescriptas según el siguiente cuadro, será corregida, o demolida y reconstruida por el Contratista sin reconocimiento de costo adicional alguno.

Tipo de terminación	Área general de aplicación	Tipo de tolerancia en mm I	II	III	IV
A	Superficies moldeadas permanentemente ocultas.	+25 -10	+10 -5	+3 -3	+5 -5
B	Superficies moldeadas permanentemente expuestas a la vista del público o escurrimiento de las aguas	+5 -5	+10 -5	+1.5 -1.5	+5 -5
C	Superficies no moldeadas que serán cubiertas por rellenos de hormigón.	+10 -10	+10 -5	+3 -3	+5 -5
D	Superficies no moldeadas que serán expuestas.	+5 -5	+3 -3	+1.5 -1.5	+5 -5

Los diversos tipos de tolerancias se aplicarán a variaciones con respecto a:

Tipo I	Alineación y niveles indicados en plano.
Tipo II	Dimensiones transversales de elementos estructurales.
Tipo III	Desviación de la vertical en 3m o más.
Tipo IV	Desviación de la inclinación o curvatura.

Además, se permitirá una variación de la ubicación de las partes individuales de la estructura respecto los ejes de replanteo, de ± 30 mm. en 25m.

6.14. Desencofrado

Las cimbras y encofrados se quitarán cumpliendo las especificaciones que al respecto establece el CIRSOC y las instrucciones dadas por la Inspección.
En todos los casos, aun cuando cuente con la aprobación de la Inspección, el Contratista será plenamente responsable del tiempo que haya transcurrido suficientemente para que el hormigón tenga la resistencia adecuada antes de quitar las estructuras temporarias o el encofrado.
Cualquier daño causado en la superficie terminada del hormigón por la remoción de los encofrados u otra cosa, deberá ser reparado a satisfacción de la Inspección de acuerdo con el punto " Reparaciones del Hormigón."

A los efectos del plazo para desencofrar las estructuras, se establecen los siguientes plazos mínimos:

Ing. DARIO PALIK
Subsecretario de Infraestructura
MUNICIPALIDAD DE AVELLANEDA

Costado de vigas y viguetas.....48 hs.
Losas.....240 hs.
Vigas.....360 hs.

6.15. Dosificación, Control de Calidad y Recepción

6.15.1. Generalidades

El presente punto se refiere a las normas a seguir por el Contratista y la Inspección para la dosificación, control de calidad y recepción del hormigón durante el desarrollo de las obras.

6.15.2. Proyecto de mezclas

a) La dosificación de los distintos tipos de hormigones a emplear en obra, será responsabilidad del Contratista.
El Contratista deberá presentar a la Inspección, con la debida antelación, los proyectos de mezclas de hormigones a utilizar en la obra. Los tipos de hormigones, su asentamiento y relación agua/cemento, el contenido mínimo de cemento y la resistencia característica deseada, son las especificadas en el Cuadro B.
Las mezclas deberán proyectarse determinando las proporciones del hormigón en forma racional. Las tareas se realizarán experimentalmente, empleando cualquiera de los métodos conocidos, con tal que el mismo se base fundamentalmente en la relación agua cemento del hormigón, provenga de una fuente de reconocida autoridad en la especialidad, exista suficiente experiencia sobre su empleo y permita obtener los resultados deseados.
La metodología a seguir, es la descripta al respecto en el CIRSOC, con las aclaraciones que se introducen en este punto.

b) Con el objeto de tener en cuenta variaciones de resistencia que en obra son inevitables, el hormigón se proyectará de modo tal que su relación agua cemento sea la necesaria para obtener, a la edad de los 28 días, una resistencia mínima $\sigma'bm$ mayor que la resistencia característica $\sigma'bk$ especificada. La resistencia media $\sigma'bm$ se determinará en función de $\sigma'bk$ y de la dispersión de resultados de los ensayos de resistencia, expresada por el coeficiente de variación δ.
Si se conoce el coeficiente de variación δ de la resistencia del hormigón, por haber sido determinado mediante más de 30 ensayos realizados en la obra a construir, o en otra obra ejecutada por la misma empresa constructora, trabajando con el mismo equipo, en las mismas condiciones, y con el mismo patrón de calidad establecido en el CIRSOC, de lo cual deberá presentar documentación técnica fehaciente a satisfacción de la Inspección, la expresión:

$$\sigma'bm = \frac{\sigma'bk}{1 - 1{,}65 \cdot \delta}$$

Permitirá, conociendo la resistencia característica $\sigma'bk$ especificada, calcular la resistencia media $\sigma'bm$ que servirá para determinar la relación agua/cemento del hormigón, necesaria para alcanzar dicha resistencia media.
En caso de no conocerse el coeficiente de variación δ, la resistencia media $\sigma'bm$ necesaria para proyectar el hormigón, se estimará de acuerdo a la siguiente expresión (dado que la medición de los áridos se hace en peso):

$$\sigma'bm = 1{,}33\ \sigma'bk$$

No conociendo el valor real de σ, en ningún caso se proyectará el hormigón para obtener una resistencia media menor que la que resulte de la aplicación de dichas expresiones. Posteriormente una vez iniciada la obra y conocido el valor real de δ mediante los resultados de por lo menos 16 ensayos realizados con el hormigón elaborado en ella, podrán corregirse los cálculos y las proporciones de la mezcla, para ajustar el valor de $\sigma'bm$ al necesario para obtener la resistencia característica $\sigma'bk$ especificada, de acuerdo al valor que se obtenga para δ.

c) La relación agua/cemento con que deberá proyectarse el hormigón se determinará teniendo en cuenta los valores máximos establecidos para cada tipo de hormigón en el Cuadro B del punto **3.3.**2**.**

d) Conocida la resistencia media de dosaje $\sigma'bm$ que deberá alcanzar el hormigón a la edad de 28 días, la relación agua/cemento necesaria para obtenerla, se determinará mediante ensayos previos a la ejecución de la obra, realizados con muestras representativas de los materiales que se emplearán en ella, según el siguiente procedimiento:

- La relación agua/cemento necesaria para alcanzar una determinada resistencia media $\sigma'bm$ se determinará después de haber realizado las experiencias necesarias para establecer la correspondencia existente entre la resistencia de rotura a compresión y la relación agua/cemento de los hormigones preparados con muestras representativas de los materiales de obra.

Ing. DARIO PALIK
Subsecretario de Infraestructura
MUNICIPALIDAD DE AVELLANEDA

- Al efecto se prepararán pastones de prueba de consistencia (asentamiento) adecuada al tipo de obra y de acuerdo a los límites establecidos en el Cuadro B. Dichos pastones serán de por lo menos tres relaciones agua/cemento distintas y tales que produzcan una gama de resistencia media dentro de la cual se encuentre comprendida la resistencia media σ'bm requerida. Por cada relación agua/cemento se prepararán por lo menos nueve probetas cilíndricas normales que se ensayarán de a tres a las edades de 3,7 y 28 días, a fin de conocer el desarrollo de resistencia del hormigón. Cada pastón será repetido por lo menos tres veces, en días distintos.

- El acondicionamiento de los materiales, la preparación del hormigón y el moldeo y curado de probetas se realizará de acuerdo a lo indicado en el método para "Preparación y curado en laboratorio de probetas de hormigón moldeadas".

El ensayo a compresión se realizará de acuerdo a la norma IRAM 1546.

- Los resultados individuales de las probetas moldeadas con hormigón provenientes del mismo pastón y ensayadas a la misma edad serán promediadas. Para poder hacerlo se exigirá que la diferencia entre las dos resistencias individuales extremas del grupo de resultados a promediar sea menor o igual que el 10% del promedio. En caso contrario el pastón será repetido hasta obtener resultados comprendidos dentro de la tolerancia establecida. Los valores medios así obtenidos para cada pastón, edad y relación agua/cemento, serán a su vez promediados, y los valores obtenidos en esta forma, correspondientes a una misma edad, permitirán trazar curvas que indicarán la relación media existente entre resistencia de rotura y compresión y la relación agua/cemento para el hormigón preparado con el conjunto de materiales de obra, y para dicha edad de ensayo.

- Dichas curvas permitirán determinar la relación agua/cemento máxima necesaria para obtener la resistencia media σ'bm especificada en b).

- Cuando para construir distintas porciones de la obra o estructura se empleen distintos materiales, se requerirá determinar la relación entre resistencia y relación agua/cemento para cada conjunto de ellos, especialmente cuando se prevea el empleo de cementos de distintas marcas, fábricas o procedencias.

e) La proporción de árido fino con respecto al total de áridos se determinará experimentalmente, teniendo en cuenta las condiciones de colocación y compactación del hormigón en obra. Dicha proporción será la mínima que, con un adecuado margen de seguridad, permita asegurar el más completo llenado de los encofrados y obtener estructuras compactas y bien terminadas.

En general, no es aconsejable dejar de verificar en laboratorio la resistencia del hormigón proyectado en él. Ello implica, entre otras cosas, conocer la relación que existe entre la resistencia a 28 días y a una edad menor que, en obra, puede ser necesaria para corregir las proporciones de los materiales que constituyen el hormigón, sin esperar 28 días para poder hacerlo.

f) El Contratista deberá presentar a la Inspección una memoria técnica en donde se informará:

Criterios de diseño
Planilla de dosajes y resultados de ensayos.
Curva de Resistencia- Relación agua/cemento para las distintas edades de ensayo.
Relación agua/cemento adoptada.
Dosaje en volumen a emplear en obra, expresado por bolsa entera de cemento, si se emplea este tipo de dosificación. La planilla de dosajes y resultados deberá confeccionarse según el siguiente esquema:

Hormigón tipo
Resistencia de diseño: σbm: = kg/cm^2

Pastón Nº	1	2	3	Valores medios	
				Pastón	Ensayo
Dosaje teórico:					
Agua					
Cemento					
Agregado fino					
Agregado grueso					
Asentamiento					
Aire incorporado					
Peso unitaario					
Valores constatados:					
Asentamiento					
Aire incorporado					
Peso unitario					
Trabajabilidad					
Resistencias:					
σ´b1 edad 3 días					
σ´b2 edad 3 días					
σ´b3 edad 3 días					

Ing. DARIO PALIK
Subsecretario de Infraestructura
MUNICIPALIDAD DE AVELLANEDA

σ´b1 edad 7 días					
σ´b2 edad 7 días					
σ´b3 edad 7 días					
σ´b1 edad 28 días					
σ´b2 edad 28 días					
σ´b3 edad 28 días					

Por separado se informarán las proporciones en que fueron utilizadas las distintas granulometrías de agregados, en caso de utilizarse más de un agregado fino o grueso.

g) Con 45 días de anticipación a la fecha de comienzo del hormigonado, el contratista deberá entregar muestra de todos los materiales para elaborar el hormigón de obra.

Con los materiales recibidos del Contratista la Inspección procederá a verificar el dosaje propuesto realizando los ensayos necesarios tanto sobre hormigón fresco como endurecido.
De considerarlo necesario, introducirá las correcciones que crea conveniente, que serán notificadas por escrito al Contratista.
No se permitirá el hormigonado de ninguna estructura sin la aprobación del dosaje por parte de la Inspección, que será dada en base a los resultados de los ensayos de verificación del estudio y de la memoria de cálculo del proyecto de mezclas, presentadas en un todo de acuerdo a lo especificado en el punto anterior.
Aprobado el dosaje, el Contratista no podrá variar el mismo, ni la procedencia de los materiales utilizados en los ensayos previos salvo autorización escrita de la Inspección.

6.15.3. Ensayos de control de calidad

a) La Inspección ensayará los materiales componentes del hormigón así como el hormigón elaborado. El Contratista deberá proveer la mano de obra y demás elementos necesarios para obtener, preparar y transportar las muestras representativas a ensayar.

Serán a cargo del contratista, el suministro de materiales necesarios para la realización de los ensayos, la ejecución de los mismos y el costo de transporte de las muestras desde el comienzo de la obra hasta la recepción definitiva.

b) El Contratista deberá suministrar un laboratorio de obra equipado con los elementos necesarios para efectuar los siguientes ensayos:

- granulometría de agregados finos.

- granulometría de agregados gruesos.

- peso específico y absorción de agregados finos.

- contenido de humedad de los agregados.

- asentamiento del hormigón fresco.

- peso unitario del hormigón fresco.

- moldeo de probetas cilíndricas.

Los ensayos de resistencia a compresión del hormigón, y los ensayos físicos y químicos del cemento, serán realizados por el contratista en el laboratorio que a tales efectos designe la Inspección, y aceptados por el Contratista.

c) Los siguientes ensayos, serán generalmente realizados como se indica, pero podrán ser hechos a intervalos más frecuentes si la Inspección lo considerare necesario, para un control más seguro y adecuado.

- Asentamiento del hormigón fresco: un ensayo cada 25 m^3, o colada menor a realizar diariamente.

- Contenido de humedad del agregado fino y grueso: al comenzar el hormigonado diario.

- Los siguientes ensayos por cada tipo de mezcla, serán realizados generalmente por cada colado o por cada turno de trabajo:
-.Peso unitario del hormigón fresco
-.Ensayos granulométricos de agregados finos y gruesos en silos.

- Se moldearán cuatro probetas para ensayo de compresión simple cada 25 m^3 de hormigón o fracción menor colocado en el día de trabajo, por cada tipo de mezcla utilizada.

Ing. DARIO PALIK
Subsecretario de Infraestructura
MUNICIPALIDAD DE AVELLANEDA

- Ensayos físicos y químicos de los cementos. Se extraerá una muestra de 10 Kg. de cemento cada 250 t como máx. o tres Kg. cada 75 t.

-Además de los ensayos mencionados, la inspección a su exclusiva decisión, puede realizar ensayos ocasionales de absorción de agua en agregados finos y gruesos, peso específico de los mismos, peso específico de los aditivos, durabilidad, expansión y de otras características físicas y químicas del hormigón y sus componentes y pruebas de uniformidad de amasado de la hormigonera.
La tensión de rotura por compresión del hormigón será determinada mediante ensayos de cilindros de 15 cm. de diámetro y 30 cm. de altura, hechos de acuerdo a lo establecido en el CIRSOC, Las pruebas de asentamiento de acuerdo con la Norma IRAM/1536. Los ensayos de uniformidad y funcionamiento de la hormigonera y/o motohormigonera, serán hechos por la Inspección conforme a lo especificado en el CIRSOC.
Los ensayos descriptos para los agregados, son independientes de los que efectúe la Inspección para verificar la granulometría de los mismos una vez ingresados a la obra, los que serán realizados al recibirse cada envío del correspondiente material.

6.15.4. Recepción del Hormigón

El procedimiento descripto a continuación, es común para la recepción de los distintos tipos de hormigón que integran la obra.
Se ensayarán dos probetas a 28 días, cada 25 m^3 o fracción menor por cada tipo de hormigón colocado por día de trabajo. El promedio de dichas probetas constituirá el resultado de un ensayo.

b) A los efectos de la recepción de las estructuras, se formarán lotes de elementos (pilas, losas, muros, superestructura, etc.) hormigonados en días sucesivos y de los cuales deberá contarse como mínimo con el resultado de 30 ensayos. En este agrupamiento no se podrá desechar ningún ensayo.

Los resultados de cada ensayo se ordenaran de acuerdo a las respectivas fechas de hormigonado.

c) El lote será aceptado si se cumplen los tres requisitos siguientes:

c.1) La σ'bk del lote >=σ'bk exigida para el tipo de hormigón.

c.2) Dos ensayos consecutivos cualesquiera no arrojarán resultados inferiores a σ'bk exigida para el tipo de hormigón.

c.3) La media de tres ensayos consecutivos cualesquiera será >=σ'bk exigida para el tipo de hormigón.

Si se cumplen estas tres condiciones el lote será aceptado.

d) Si no se cumple una o más de las condiciones indicadas anteriormente, se elegirá el mayor valor de σ' (en adelante σ'b,e) para el cual se cumpla simultáneamente que:

-La resistencia característica calculada con los resultados de los ensayos del lote será mayor o igual que σ'b,e.

-Dos ensayos consecutivos cualesquiera no arrojarán resultados inferiores a σ'b,e.

-La media de tres ensayos consecutivos cualesquiera será mayor o igual que σ'b,e.

La recepción del lote se realizará de acuerdo a lo siguiente:

-Que σ'b,e. esté comprendida entre el 90 y el 100% de la resistencia característica especificada. En este caso se procederá a realizar ensayos de carga directa de la porción de la estructura construida con hormigón de resistencia inferior a la requerida, a los efectos de apreciar la capacidad de resistencia del elemento o elementos dudosos. Dichos ensayos se realizarán de acuerdo a lo establecido en el CIRSOC, y si los mismos dan resultados satisfactorios, los elementos ensayados podrán ser aceptados.

En caso de columnas, en base a la información de acuerdo a los ensayos realizados sobre probetas de obra, podrá completarse la ejecución de refuerzos que permitan que ellas alcancen el grado de seguridad deseada. La ejecución de los mencionados refuerzos deberá contar con la aprobación de la Inspección.
El costo de los ensayos de carga y de las reparaciones será por cuenta del Contratista.
En todos los casos se aplicará un descuento igual al 10% del costo de la estructura (costo de encofrados, hormigón y armaduras).
Que la resistencia σ'b,e. esté comprendida entre el 70 y el 90% de la resistencia características especificadas. En este caso los elementos estructurales constituidos con hormigón de resistencia inferior a la requerida podrán ser

Ing. DARIO PALIK
Subsecretario de Infraestructura
MUNICIPALIDAD DE AVELLANEDA

conservados si los resultados de los ensayos de carga directa de los mismos son satisfactorios. Para las columnas que no pueden ser sometidas al ensayo de carga directa, vale lo dicho en a). El mismo criterio podrá aplicarse, en las mismas condiciones, a los otros elementos estructurales con tal que los refuerzos que se proyecten ejecutar sean aceptados previamente por la Inspección.
En caso que la estructura sea aceptada se aplicará descuento del 30% del costo de la estructura (costo de encofrado, hormigón y armadura).
Que la resistencia σ'be, sea inferior al 70% de la resistencia característica especificada.
En este caso la estructura no reúne las condiciones mínimas de seguridad exigida para su habilitación, por lo tanto el Contratista procederá a su cargo, a la demolición y reconstrucción de los elementos afectados.
El Contratista de la Obra deberá hacer a su exclusivo costo y cargo las estructuras rechazadas, no pudiendo por ello solicitar ampliación alguna del plazo de obra.

e) El método descripto a continuación, será aplicado para determinar el valor característico de las resistencias de hormigones (y de acero):

Si se designa en general C' a una cualquiera de las dos características anteriores, para calcular el valor característico correspondiente a los resultados de los ensayos realizados se procederá en la forma que sigue.

Si C'1, C'2,.....C'n son los valores particulares obtenidos en los que ene ensayos realizados (n testigos ensayados), se calculará la media aritmética de los mismos como:

$$C'm = \frac{C'1 + C'2 + C'3 + ... C'n}{n}$$

La desviación normal de los resultados de los ensayos realizados se calculará mediante la siguiente expresión:

$$\sum = (C'm - C'1)^2$$

$$s = \frac{\sum_{i=1}^{n}}{n - 1}$$

El valor característico C'K de la característica que se trate se calculará mediante la expresión:

$$C'k = C'm - t * s$$

Donde t es el coeficiente de Student, que se indica en la tabla que sigue, en función del número de testigos ensayados:

n - 1	t
01	6.31
02	2.92
03	2.35
04	2.13
05	2.02
06	1.94
07	1.90
08	1.86
09	1.83
10	1.81
11	1.80
12	1.78
13	1.77
14	1.76
15	1.75
16	1.75
17	1.74
18	1.73
19	1.73
20	1.72
21	1.72
22	1.71
23	1.71
24	1.71

Ing. DARIO PALIK
Subsecretario de Infraestructura
MUNICIPALIDAD DE AVELLANEDA

25	1.71
26	1.70
27	1.70
28	1.70
29	1.70
30	1.65

f) Si el hormigón es elaborado en una planta central de hormigonado, los lotes de probetas para calcular la resistencia característica, pueden tomarse por cualquier tipo de hormigón independientemente en la estructura en la que fuera colocado. Si se mantiene este criterio para la formación de los lotes en el laboratorio y la planta, deben llevarse planillas adecuadas para conocer cuáles fueron las estructuras hormigonadas durante cada período con ese tipo de hormigón.

El procedimiento para aceptar el lote será el mismo que el exigido en c). Si no se cumple algunas de las condiciones de aceptación, se aplicará lo estipulado en d), quedando en este caso observadas todas las estructuras hormigonadas con este tipo de hormigón.

6.16. Hormigón Convencional Simple o armado

6.16.1. Definición

En general se define como hormigón simple o armado el correspondiente a estructuras en las cuales las menores secciones lineales de las secciones sean menores o iguales a 0.75 m.
En caso de estructuras especiales donde sea de dificultosa aplicación la definición precedente, se adoptará el criterio que sustente la Inspección para definir la estructura.

6.16.2. Estructuras de hormigón convencional

Salvo indicación en contrario por parte de la Inspección, se consideran estructuras de hormigón convencional las siguientes:

-Superestructura de puentes y obras de derivación y aducción.
-Conductos, cámaras de empalme, obras de desagüe en general.
-Estribos y pilas de puentes.
-Muros de contención con contrafuertes.
-Losas y tabiques de alcantarillas.

6.16.3. Normas de aplicación para la construcción de estructuras de hormigón convencional

A menos que en este punto se establezca específicamente lo contrario, será de aplicación en la construcción de estructuras de hormigón convencional lo establecido en:

Especificaciones de aplicación general en estructuras de hormigón del presente pliego:

Cirsoc 201 y Anexos.
Din 1045 y Anexos.
Ceb - Fip.

Las citadas normas serán aplicadas en el orden de prelación indicado.

6.16.4. Tipos de hormigones

El llenado de las estructuras de hormigón convencional, se efectuará con los hormigones tipo I, II, III o V según corresponda, respetando la resistencia característica indicada en los planos o en su defecto la explicitada por la Inspección.
Si de los ensayos de suelos y aguas solicitados en el punto 3.3 surge agresividad al hormigón, se utilizará en fundaciones y estructuras de contacto, hormigón de las siguientes características:

- Aguas o suelos medianamente agresivos: Hormigón tipo V

- Aguas o suelos agresivos: hormigón similar al tipo V con cemento especial que cumpla los requisitos exigidos en el punto 3.3.3, según se especifica en el punto 45.

Dentro de los quince días de conocidos los ensayos químicos del suelo y aguas de contacto establecidos en el citado punto, la Inspección informará por escrito al Contratista, en caso de existir agresividad, las mezclas y/o técnicas constructivas a utilizar en cada obra de arte.

Por tal motivo, los ensayos mencionados deberán ser presentados a la Inspección dentro de los sesenta días de la firma del contrato y como mínimo 45 días de comenzar los trabajos de hormigonados en obra.

Ing. DARIO PALIK
Subsecretario de Infraestructura
MUNICIPALIDAD DE AVELLANEDA

La demora de las decisiones por parte de la Inspección, motivadas por incumplimientos de los plazos establecidos en el párrafo anterior, no darán al contratista de la obra motivo para solicitar ampliación de plazos.

6.16.5. Colocación del hormigón

Durante el vertido deberá asegurarse que no se produzcan la segregación de áridos ni queden huecos, procediendo en caso necesario y a fin de obtener una buena compactación, a un adecuado apisonado y vibraciones mecánicas.

a) Hormigonado en tiempo caluroso:

En secciones de hormigón convencional la temperatura del hormigón en el momento de la colocación en sus encofrados será preferentemente menor a 25ºC.
No se permitirá colocar hormigón cuya temperatura exceda los 32º C.
Para estas condiciones de colocación, el Contratista deberá tener en cuenta la reducción que se opera en el asentamiento durante el tiempo de transporte de planta a obra. Para ello, deberá diseñar el hormigón de tal manera que los asentamientos límites establecidos en el cuadro B, se cumplan a pie de obra. Cualquier consumo adicional de cemento por esta causa será por cuenta del Contratista.
Si el hormigón es conducido por camiones motohormigoneros, la descarga se deberá concluir antes que el hormigón reduzca su asentamiento en 2 cm con relación al que poseía al iniciar la descarga. Bajo ningún concepto se permitirá adicionar agua al hormigón para restituirle su asentamiento inicial, motivando aquel hecho causa suficiente para el rechazo total del pastón por parte de la Inspección.

b) Hormigonado en tiempo frío:

Se define como tiempo frío al del período en el que durante más de tres días consecutivos la temperatura media diaria es menor de 5ºC.

- Temperatura del hormigón antes de su colocación:

Inmediatamente antes de su colocación el hormigón tendrá las siguientes temperaturas mínimas:

Temperatura del aire	temperatura del hormigón
-1º a 7ºC	16ºC
Menor de -1ºC	18ºC

- Temperatura mínima del hormigón inmediatamente después de su colocación en sus encofrados:

Temperatura media diaria	temperatura del Hormigón
5ºC o Mayor	4ºC
Menor de 5ºC	13ºC

Se recomienda no superar apreciablemente las temperaturas mínimas aquí establecidas. Es conveniente en cambio que las temperaturas del hormigón superando la mínima, sea tan próxima a ella, como resulte posible.

Protección contra la acción de bajas temperaturas:
Cuando se prevea que la temperatura del aire descienda debajo de 2ºC, la temperatura mínima a la que debe mantenerse el hormigón durante el período de protección será de 13ºC. El período de protección del hormigón será de 72 hs.

6.17. Colocación de armaduras

Antes de colocar las armaduras en su posición, las mismas estarán libres de escamas sueltas, polvo, pintura, aceite, grasa u otras substancias que puedan desmejorar la adherencia entre el acero y el hormigón.

El doblado podrá ser a mano para barras de diámetro reducido ó a máquina en los casos de diámetros mayores y en ambos casos se deberán mantener estrictamente las dimensiones y formas de las diferentes barras.

El procedimiento y forma de los empalmes de barras, ya sea por superposición ó por soldaduras, será propuesto por el Contratista y resuelto por la inspección de Obra de acuerdo al diámetro de las barras a usar.

Los cambios de diámetros y separación de las barras a utilizar con respecto a los que figuren en el proyecto, deberán ser previamente autorizados por escrito por la Inspección de Obra, mediante la correspondiente orden de servicio.

Previo vertido del hormigón deberá requerirse de la Inspección de Obra la aprobación de las armaduras y encofrados.

Ing. DARIO PALIK
Subsecretario de Infraestructura
MUNICIPALIDAD DE AVELLANEDA

ARTICULO 7º – COLOCACIÓN DE CAÑERÍAS DE HORMIGÓN SIMPLE O ARMADO

Cuando se trate de cañerías de espiga y enchufe se seguirán las prescripciones que se indican más abajo:

Si las juntas fueran de tipo especial, en cada caso se indicará las especificaciones respectivas.

Excavadas las zanjas a las profundidades y niveles indicados en los planos, se examinarán los caños antes de bajarlos a las zanjas, a fin de verificar si se hallan perfectamente sanos; una vez limpios, especialmente en las juntas, serán bajados con cuidado, debiendo descansar en toda su longitud sobre la explanación que forma el fondo de la zanja.

Las juntas entre caños de espiga y enchufe se efectuará en la siguiente forma: se humedecerá la espiga del caño a colocar y el enchufe del ya colocado y se aplicará inmediatamente en el ángulo entrante, en la mitad inferior de éste el mortero de cemento puro suficientemente consistente para que no se escurra; enseguida se desplazará suavemente el caño a colocar, introduciendo su espiga en el enchufe del caño ya colocado, de modo que quede bien centrados, a fin de que el espesor de la junta sea uniforme; terminada esta operación se calzará el caño para que no se mueva y se concluirá por relleno la junta con mortero de una (1) parte de cemento por tres (3) de arena fina, formándose posteriormente un chanfle con el mismo mortero a fin de proteger la junta propiamente dicha.

Si fueran días muy secos ó excesivos calor se mantendrán húmedas las juntas durante las primeras 24 horas. La cañería deberá colocarse formando líneas perfectamente rectas entre las cámaras de inspección y/o cámaras de enlace.

En el caso de que las superficies internas de dos caños consecutivos no coincidan exactamente, se deberá hacer coincidir por lo menos en una línea recta las generatrices inferiores del invertido, alisando inferiormente la junta identificando con mortero de cemento puro los resaltos que pudieran existir entre los dos caños.

Terminada la colocación de la cañería según lo previsto en el proyecto y después de 24 hs. de hecha la última junta, se procederá a la prueba hidráulica, llenándose con agua a presión de 2.00 m de altura sobre el intradós del orificio de salida de la cañería y mantenimiento durante una hora a fin de comprobar la impermeabilidad de las dos juntas. Si alguna dejara escapar agua ó algún caño presentara pérdidas ó exudaciones que produzcan goteo, se procederá a marcar las partes afectadas y, una vez descargadas las cañerías, se revestirán las juntas y partes defectuosas de los caños con un anillo de hormigón 1:1, 5:3 en volumen de 0,10m de espesor y de una longitud que lo sobrepase en 0,05 m.

La junta deberá tomarse por fuera y por dentro en toda la longitud de la circunferencia para la cual en Contratista deberá prever la excavación necesaria para poder tomar la junta en la parte inferior externa.

Cuatro horas después de terminado el arreglo de la última junta se efectuará el relleno de las zanjas por capas de espesor no mayor de veinte (20) centímetros bien compactada.

El costo de las pruebas, anillos de refuerzo y reposición de caños rotos por cuenta del Contratista, estando comprendidos esos gastos en el precio de las cañerías y su colocación.

ARTÍCULO 8º – PAVIMENTOS DE HORMIGON

Se seguirán, en cuanto a métodos constructivos, materiales, controles y tolerancias, todos los conceptos contemplados en el Pliego Único de Especificaciones de la Dirección de Vialidad Provincial, Capítulo I, Sección 5, con las modalidades y/o ampliaciones que se detallan a continuación:

1.- El Cemento Portland a utilizar deberá cumplir con la norma IRAM 1503.

2.- Para el transporte de hormigón solamente serán aceptados camiones sin agitador cuando la hormigonera se encuentre instalada dentro de un radio máximo de mil (1.000) metros, medidos desde el centro de gravedad de la obra y que el tiempo desde el primer pastón que se carga hasta su volcado no exceda de treinta (30) minutos.-

3.- Para la colocación del hormigón se permitirá el uso de regla vibradora siempre que se arbitren los medios necesarios para obtener una óptima terminación.

4.- Reacción álcali-agregado:
Los agregados finos y gruesos destinados a la preparación de hormigones de cemento portland, no deberán contener materiales que puedan reaccionar con los álcalis de cemento en presencia de agua, dando origen a productos capaces de provocar expansión excesiva del mortero y hormigón. Al efecto, el Contratista, con la anticipación suficiente, someterá a aprobación los materiales necesarios al fin propuesto.

5.- Juntas de pavimento de hormigón:

Ing. DARIO PALIK
Subsecretario de Infraestructura
MUNICIPALIDAD DE AVELLANEDA

a) Las juntas de articulación y contracción (Tipos B y C) y ensamble longitudinal (Tipo D) deberán ser aserradas, para lo cual el Contratista dispondrá de los equipos necesarios y lo realizará en el momento adecuado para que la junta presente un corte neto, sin formación de grietas o irregularidades.
Los equipos utilizados deberán ser aprobados por la Inspección, y no se permitirá iniciar las tareas de hormigonado si no se disponen en obra de dos (2) máquinas aserradoras en perfecto estado de funcionamiento.

Los pasadores y barras de anclaje para las juntas tipo A, B y C, serán ubicados en su posición correcta mediante un dispositivo que permita mantenerlos durante el hormigonado. Tal dispositivo deberá ser aprobado por la Inspección, previamente a su utilización.
El Contratista deberá poner especial cuidado en la construcción de las juntas a fin de que ellas presenten una esmerada terminación y alineamiento. La Inspección observará las juntas que presenten fallas de alineamiento, de concurrencia, desviaciones que superen los dos (2) centímetros o cuando no se hayan terminado debidamente los bordes, disponiendo si lo considera necesario, la reconstrucción de las zonas de calzada, en la medida necesaria, a los efectos de la construcción correcta de las juntas.

b) Ancho y profundidad del corte:
El ancho de la junta aserrada estará comprendido entre 6 y 10 milímetros, según el tipo de disco abrasivo utilizado y la profundidad del corte, en ningún caso será inferior a un tercio (1/3) del espesor de la losa.

c) Tiempo para iniciar el aserrado de las juntas:
En las juntas transversales de contracción, el aserrado debe iniciarse tan pronto como sea posible a fin de evitar las grietas de contracción y alabeo de las losas.
No bien se verifique que la superficie del pavimento no resulte dañada por el movimiento de la máquina ni por el agua a presión empleada en la refrigeración del disco abrasivo, se iniciará el aserrado de las juntas de contracción que delimiten 3 (tres) losas, de manera de constituir "juntas de control" que hagan improbable la aparición de grietas.
Inmediatamente después de aserradas las "juntas de control" deben cortarse las "juntas de contracción" intermedias.
Por último se aserrarán las "juntas longitudinales".
El período de tiempo óptimo para iniciar el aserrado de las "juntas de contracción" depende fundamentalmente de las condiciones climáticas imperantes. Con altas temperaturas y poca humedad, las condiciones son más críticas y las operaciones deberán iniciarse en un lapso considerablemente menor que en el invierno con bajas temperaturas y alto porcentaje de humedad.

Es de fundamental importancia asimismo la realización de un "curado" eficiente que retarde la evaporación del agua. A este respecto la pulverización de compuestos líquidos que por evaporación de la fase acuosa producen "membranas de curado" relativamente impermeables o la utilización de láminas de polietileno, coadyuvan al logro de óptimos resultados para el control de grietas.
Se verificará que el equipo y/o materiales previstos para el "curado" del hormigón estén en condiciones de iniciar el mismo, no bien lo permita el estado del hormigón colocado.

d) Juntas de construcción:
Si por cualquier causa (desperfectos en el equipo, fin de la jornada laborable, etc.) debieran suspenderse las tareas de hormigonado, el Contratista arbitrará los medios para que la "junta de construcción" a ejecutar, coincida con la ubicación prevista para la "junta transversal de contracción" más cercana.

e) Pasadores y barras de anclaje:
Si las Especificaciones Técnicas Particulares de la obra no lo indicaran especialmente, se seguirán para la colocación de pasadores y barras de anclaje de los distintos tipos de juntas, los criterios que se establecen a continuación:

1) Juntas transversales de expansión tipo "A":
Se utilizarán barras de acero común (A 37) lisas de veinte (20) milímetros de diámetro y cincuenta (50) centímetros de longitud, fijándose una separación entre barras de veintiocho (28) centímetros. Entre una barra extrema y el borde libre del pavimento o la junta longitudinal, la separación variará entre doce (12) y veintidós (22) milímetros.

2) Juntas longitudinales tipo "B":
Se establece para estas juntas el uso de barras de acero conformados superficialmente de alto límite de fluencia, de doce (12) milímetros de diámetro; y setenta y seis (76) centímetros de longitud, estableciéndose una separación entre barras de sesenta (60) centímetros.
Entre una barra extrema y la junta de contracción más próxima, la separación será de treinta (30) centímetros.

3) Juntas transversales de contracción tipo "C":
Se emplearán para este tipo de juntas, barras de acero común (A 37), lisas, de veinte (20) milímetros de diámetro y cuarenta (40) centímetros de longitud con una separación entre barras de treinta y tres (33) centímetros.
Entre una barra extrema y el borde libre del pavimento a la junta longitudinal, la separación será variable entre doce (12) y veintidós (22) milímetros. Las barras para este tipo de juntas, se lubricarán hasta la mitad de su longitud antes de su colocación.

f) Sellado de juntas:

Ing. DARIO PALIK
Subsecretario de Infraestructura
MUNICIPALIDAD DE AVELLANEDA

Finalizadas las tareas de hormigonado de una cuadra, a la brevedad posible e indefectiblemente antes de su librado al tránsito, se procederá al sellado de las juntas para lo cual se efectuarán los trabajos que se detallan a continuación:

1) Limpieza de juntas con cepillos y/o aire comprimido de manera de eliminar el polvo y cualquier otro material extraño.

2) Secado de las juntas, si éstas estuviesen húmedas, con el empleo de aire caliente u otro método aprobado por la Inspección.

3) Imprimación de la junta con un producto compatible con el material termoplástico a utilizar para el llenado de las mismas.

4) Sellado de las juntas con un material termoplástico a base de asfalto y caucho natural o sintético, existentes en el mercado de reconocida calidad, que cumplimente la norma A.S.T.M. 1190.

Este material se calentará en calderas o recipientes provistos de baño de aceite, no permitiéndose bajo ningún concepto que la llama del elemento calentador incida directamente sobre el recipiente que contiene el producto.

El calentamiento se hará de manera de mantener la temperatura del producto dentro de los límites especificados por el fabricante, generalmente entre 140 y 180º C de manera de evitar sobrecalentamientos y/o calentamientos prolongados que reducirían notablemente las propiedades del material.

La caldera estará provista de un termómetro perfectamente visible, siendo importante asimismo que esté provista de un agitador para remoción permanente del material fundido, de manera de evitar sobrecalentamientos locales.

Una vez fundido el producto y alcanzada la temperatura deseada se procederá al sellado de las juntas, utilizando recipientes especiales, provistos de picos de escaso diámetro que permitan llenar las juntas con el material sin provocar derrames del mismo fuera de aquellas. Se colocará la cantidad necesaria, hasta la superficie del pavimento, cuidando de no excederse. Se aguardara como mínimo un período de veinticuatro (24) horas, antes de librar al tránsito las zonas en que se ha realizado el sellado de juntas.

5) En caso de que el Contratista proponga utilizar un material de "colado en frío" de reconocida calidad, la Inspección podrá aprobar su uso si previamente los ensayos efectuados por el L.E.M.I.T. sobre muestras representativas del producto a utilizar en la obra, demuestran que el mismo cumplimenta las normas especificadas para el producto "colocado en caliente".

6) Curado del pavimento de hormigón: finalizados los trabajos de terminación, se procederá a realizar el "curado" correspondiente con lámina de polietileno o con el empleo de productos químicos para la formación de membranas de "curado". El producto a utilizar en el segundo de los casos, responderá a las exigencias de la norma A.S.T.M. 809-56, será de color blanco, fácilmente dispersable en agua, debiendo colocarse siguiendo el siguiente procedimiento:

a) Una vez desaparecido el brillo superficial del hormigón colocado y terminado, se aplicará el compuesto químico previa preparación del mismo de acuerdo a indicación del fabricante.

b) Se utilizarán pulverizadores mecánicos que aseguren una homogénea distribución del líquido en forma de fina lluvia sobre la superficie del pavimento. Este trabajo se realizará de modo tal que toda la superficie del pavimento quede cubierta por dos capas del producto.

c) En caso de que el producto deba diluirse o llevarse a volumen mayor antes de su aplicación, deberá disponerse en obra de un recipiente graduado en milímetros de volumen no menor a 1.000 milímetros, para una perfecta dosificación del producto final.

d) El Contratista será responsable de la perfecta conservación de la membrana de curado durante los veintiocho (28) días correspondientes.

e) En caso de utilizarse lámina de polietileno, el Contratista deberá mantener la misma en perfecto estado durante el período de "curado", debiendo proceder al reemplazo de la lámina en los tramos que sufra deterioros.

ARTICULO 9º - DISPOSICIONES RELATIVAS A LA RECEPCIÓN DE LOS PAVIMENTOS DE HORMIGON SIMPLE Y ARMADO

El contratista pondrá a disposición de la Inspección una máquina caladora con broca de diamante, el personal, combustible, etc., necesarios para realizar la tarea de extracción de testigos. Si por cualquier motivo los testigos no pudiesen ser transportados en vehículos oficiales, los gastos de embalaje y transporte de aquellos hasta el Laboratorio en las condiciones que indique la Inspección, serán por cuenta del Contratista.

Ing. DARIO PALIK
Subsecretario de Infraestructura
MUNICIPALIDAD DE AVELLANEDA

9.1. Recepción de los pavimentos

La recepción parcial o total de un pavimento se realizará previa verificación del espesor y la resistencia del hormigón de la calzada.

Esta verificación se practicará por "zonas" que tendrán como máximo 1.200 m2.

En las calles de doble calzada, separadas por una rambla central, o en aquellas de calzada única pero cuya construcción se realice en fajas longitudinales de ancho menor que el de la calzada, se considerará cada calzada, o faja, independientemente.

Las verificaciones que se realicen para determinar el espesor y la resistencia del hormigón de la calzada, servirán de base para adoptar, para cada zona, uno de los tres temperamentos que se indican a continuación:

a) Aceptación del pavimento comprendido en la zona.
b) Aceptación del pavimento comprendido dentro de la zona, mediante un descuento en el precio unitario.
c) Rechazo del pavimento comprendido dentro de la zona.

Al conocerse los resultados de los ensayos se dará vista al Contratista del resultado de los mismos.

9.2. Determinación del espesor y resistencia de la calzada

La determinación del espesor y resistencia de la calzada se realizará sobre tres (3) testigos, como mínimo, por cada "zona".

El diámetro aproximado de los testigos será de quince (15) centímetros.

Los testigos podrán ser extraídos una vez que el hormigón alcance la edad de quince (15) días contados a partir del momento en que fue colocado sobre la base.

En todos los casos los testigos correspondientes a cada zona se extraerán entre los quince (15) y veinte (20) días de hormigonada la losa en que se ha previsto la extracción de cada testigo.

En el acto de extracción de los testigos, deberán encontrarse presentes: Un representante de la Inspección y el representante técnico del Contratista o técnico autorizado. Los mismos deberán presenciar las operaciones de extracción.

Si por cualquier motivo, en el momento de realizarse la extracción, no se encontrase presente el representante técnico del Contratista, los testigos serán extraídos, quedando sobreentendido que el Contratista acepta en un todo el acto realizado.

Extraído cada testigo, el mismo será identificado y firmado sobre la superficie cilíndrica con lápiz de escritura indeleble u otro medio adecuado, por los representantes de las dos partes que presenciaron la operación.

Finalizada la jornada, la Inspección labrará un acta por duplicado donde constará: Fecha de extracción, número de calle, número especial de cada testigo, número de la losa en que fue extraída, distancia al borde del pavimento y demás datos que permitan facilitar su identificación.

Estas actas serán firmadas por los representantes de las dos partes citadas anteriormente, quedando una copia en poder de la Inspección y la otra en poder del representante del Contratista.

Finalizada la extracción correspondiente, los testigos serán transportados al Laboratorio del Instituto del Cemento Portland o al Laboratorio Oficial que indique la Inspección, viajando el representante de ésta, acompañando a los mismos.

Se arbitrarán los medios para que los testigos se entreguen al laboratorio como máximo a los veinticinco (25) días de hormigonada la losa correspondiente. Si por causa imputable a la empresa se excediera dicho plazo, el Contratista será penado con una multa de 1:10.000 (uno en diez mil) del monto del contrato por testigo y por cada día que exceda el máximo de veinticinco (25) días.

Las multas por mora en la extracción de los testigos y por su remisión al Laboratorio serán acumulables. Inmediatamente después de realizada la extracción, el Contratista hará rellenar los huecos producidos con un hormigón de las mismas características que el empleado para construir las losas.

El hormigón endurecido no presentará vacíos; en consecuencia si al extraerse el testigo se observaran vacíos, se procederá a determinar la zona defectuosa de pavimento, para ser rechazada. Para determinar la zona de pavimento defectuosa por vacíos, se realizarán extracciones suplementarias a ambos lados del testigo extraído que hubiese

Ing. DARIO PALIK
Subsecretario de Infraestructura
MUNICIPALIDAD DE AVELLANEDA

presentado vacío. Estas extracciones se realizarán en la línea de dicho testigo y en dirección paralela al eje de la calle hasta encontrar testigos en que aquellas deficiencias no aparezcan.

Dos testigos que se consideren sin vacíos, se ensayarán para determinar la resistencia y el espesor de la calzada. El primer testigo suplementario por vacíos se extraerá a un (1) metro, el segundo a cinco (5) metros y el tercero a diez (10) metros del primer testigo normal en que aparezcan vacíos. Los sucesivos testigos suplementarios se extraerán a distancia de diez (10) metros del último testigo suplementario extraído.

Si el pavimento tiene junta longitudinal, el ancho de la zona a rechazar por vacíos estará delimitada por esta junta y el borde de la losa que comprende a los testigos defectuosos. En caso de no existir junta longitudinal, el ancho de la zona a rechazar será el de la losa. En cuanto a la longitud de la zona defectuosa, estará determinada por la distancia comprendida entre los últimos testigos suplementarios que presentan vacíos a ambos lados del testigo defectuoso inicial, en dirección al eje de la calle. Si el testigo defectuoso fuese técnicamente normal (es decir, el extraído en el lugar establecido de antemano por la Inspección), el ancho de la zona a rechazar será el establecido anteriormente y su longitud de un (1) metro a cada lado del testigo en dirección al eje de la calle.

9.3. Mediciones sobre los testigos y determinación de la resistencia a compresión

El espesor de cada testigo será determinado como promedio de cuatro mediciones. Dichas mediciones se efectuarán al milímetro (mm.).

El promedio se redondeará al milímetro entero más próximo.
Una de las mediciones se tomará según el eje del testigo cilíndrico, y las restantes según vértices de un triángulo equilátero inscripto en una circunferencia de diez (10) centímetros (fig. 1).

El diámetro de cada testigo será calculado en base a cuatro mediciones de circunferencia. Dichas mediciones se efectuarán al milímetro (mm.)

La media aritmética de las cuatro mediciones, redondeada al milímetro entero más próximo, permitirá obtener la circunferencia media, y de ésta, el diámetro medio, que se redondeará al milímetro entero más próximo. Las mediciones de circunferencia se harán dos (2) a dos (2) centímetros de los extremos, una a tres (3) centímetros hacia arriba y otra a tres (3) centímetros hacia abajo contando a partir de la mitad de la altura del testigo (fig. 1).

La resistencia de rotura a compresión de cada testigo se determinará después de haber preparado las bases de aquél. Dichas bases serán esencialmente planas.

El plano de cada base formará un ángulo menor de cinco (5) grados con una recta perpendicular al eje del testigo en el punto considerado. Antes de ser sometidos al ensayo de resistencia a compresión, los testigos serán completamente sumergidos en agua a la temperatura ambiente, durante un tiempo comprendido entre cuarenta (40) y cuarenta y ocho (48) horas. Los testigos serán ensayados inmediatamente después de haberlos sacado del agua, y en estado húmedo. Los resultados serán reducidos a una esbeltez (relación entre la altura y el diámetro) igual a dos (2), de acuerdo a los factores de reducción de la norma IRAM 1551.

Los testigos se ensayarán a la compresión desde la edad de veintiocho (28) días hasta la de cincuenta (50) días.

Preferentemente se ensayarán a la edad de veintiocho (28) días. Para que esto pueda cumplirse el Contratista, la Inspección y el Laboratorio, prestarán toda la colaboración que sea necesaria. En caso de que los testigos no hubiesen podido ser ensayados a la edad de veintiocho (28) días, la resistencia obtenida a la edad del ensayo, será reducida para obtener la resistencia a veintiocho (28) días. A tal efecto se considerará que entre las edades de veintiocho (28) y cincuenta (50) días la variación de resistencia es lineal y que la resistencia a la edad de cincuenta (50) días es un ocho por ciento (8%) superior a la resistencia del mismo testigo a la edad de veintiocho (28) días.

La superficie del testigo se calculará en base al diámetro medio determinado en la forma indicada anteriormente. Dicha superficie se redondeará al centímetro cuadrado más próximo. Se expresará en centímetros cuadrados. La resistencia específica de rotura a compresión de cada testigo se redondeará al kilogramo por centímetro cuadrado más próximo y se expresará en Kg/cm2. Las cargas indicadas podrán estar afectadas de un error máximo admisible del uno por ciento (1%).

Ing. DARIO PALIK
Subsecretario de Infraestructura
MUNICIPALIDAD DE AVELLANEDA

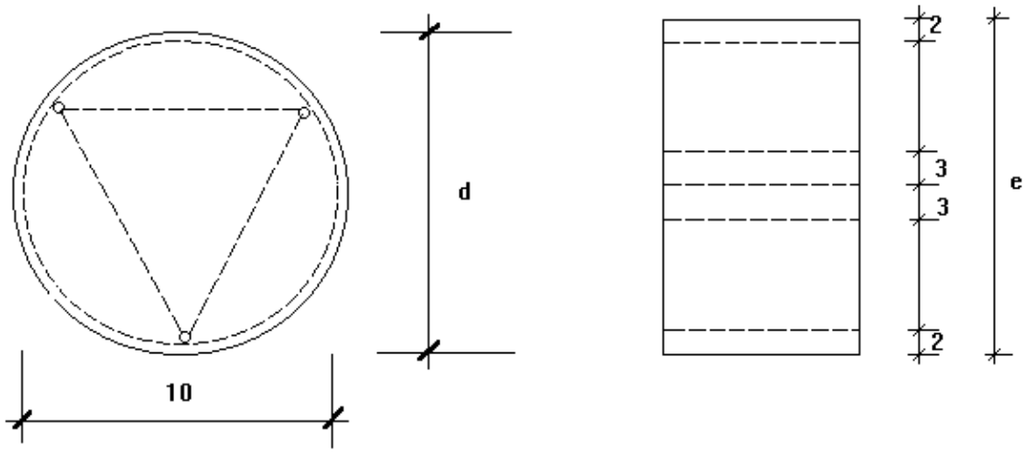

FIG. 1

9.4. Espesor y resistencia del hormigón en los pavimentos con cordones integrales

Se considerará como espesor y resistencia del hormigón de una zona a) promedio (cm) de los espesores, y al promedio (Rm) de las resistencias de los testigos extraídos de la misma, de acuerdo a lo especificado en el punto II. El promedio de los espesores se redondeará al milímetro entero más próximo, y el promedio de las resistencias. Se redondeará al kilogramo por centímetro cuadrado más próximo.

Cuando el espesor de un testigo sea mayor que (et + 1,0 cm) siendo et el espesor teórico, se tomará para el cálculo del promedio (cm); e = et + 1,0 cm.

9.5. Espesor y resistencia del hormigón en los pavimentos sin cordones integrales

Se considerará como espesor de una zona al promedio obtenido ya sea con los espesores medidos sobre los testigos, o con los espesores de cada borde que origine el descuento mayor al aplicar el criterio indicado en el punto VII.

Cuando el espesor de un testigo sea mayor que (et + 1,0 cm) siendo et el espesor teórico, se tomará para el cálculo del promedio (em); e = et + 1,0 cm.

ZONAS

Mediciones de espesores de bordes:

La determinación del espesor de un borde se efectuará sobre los puntos fijados en correspondencia con los testigos extraídos (Fig.2).

En cada punto el espesor será igual al promedio de cuatro mediciones tomadas a veinte (20) centímetros una de otra, según se aclara en la figura 3.

Se considerará como resistencia del hormigón en la zona, el promedio (Rm) de las resistencias de los testigos extraídos en las mismas, de acuerdo a lo especificado en el punto II.

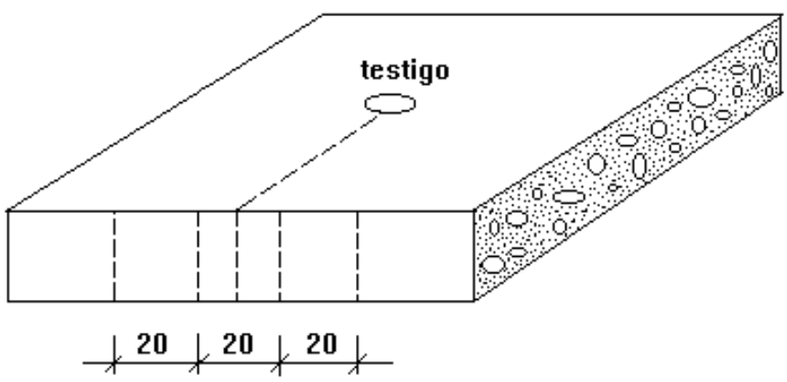

FIG. 2

Ing. DARIO PALIK
Subsecretario de Infraestructura
MUNICIPALIDAD DE AVELLANEDA

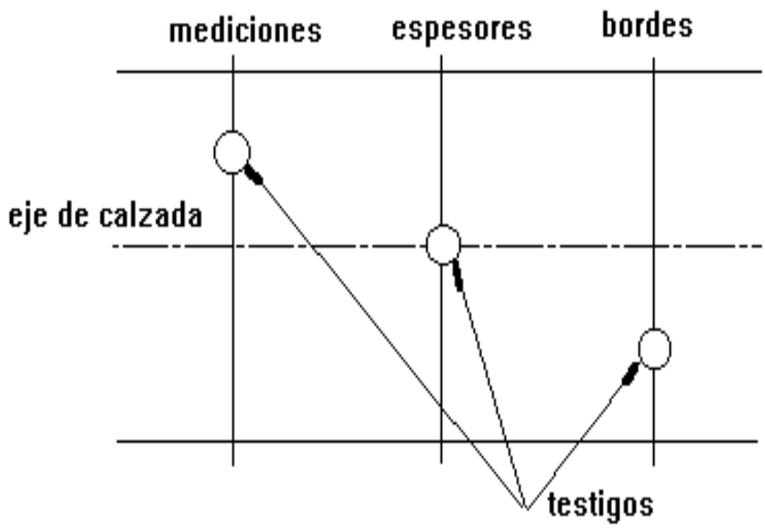

FIG. 3

9.6. Condiciones de aceptación, descuento y rechazo de una zona con cordones integrales

La aceptación de una zona se realizará considerando al mismo tiempo el espesor promedio (em) de la calzada a borde, y la resistencia promedio (Rm) del hormigón. Para el redondeo de los promedios de espesores y resistencia se seguirá el criterio que se indica en el punto IV.

Para establecer las condiciones de aceptación de una zona se determinará el número C = am2 ¤ Rm (producto del cuadrado del espesor medio por la resistencia media) que se denomina capacidad de carga de la calzada. El espesor medio se expresará en centímetros y la resistencia media en kilogramos por centímetro cuadrado. La capacidad de carga resultará expresada en kilogramos.

***a) Aceptación sin descuento*:**
Si el número C correspondiente a la zona considerada es igual o mayor que el producto de noventa y cinco por ciento (95%) de la resistencia teórica por el cuadrado de la diferencia entre el espesor teórico y tres milímetros, es decir:

$$0{,}95\ Rt\ (et - 0{,}3\ cm)^2$$

El pavimento será aceptado y no se aplicará descuento alguno.

b) Aceptación con descuentos

Si el número C está comprendido entre el valor de C dado en el punto VI a), y el valor que resulta al efectuarse el producto del ochenta y uno por ciento (81 %) de la resistencia teórica por el cuadrado de la diferencia entre el espesor teórico y un centímetro, es decir:

$$0{,}81\ Rt\ (et - 1{,}0\ cm)^2$$

La zona será aceptada y se aplicará un descuento, por unidad de superficie en la zona, igual a:

$$P\ \frac{(1 - em^2.\ Rm)}{et^2.\ Rt}$$

Siendo P el precio unitario del Item.
El costo total del Item será el de contrato afectado por las variaciones de costos que pudiera corresponder.

c) Rechazo por falta de espesor:

Si el espesor promedio (em) de la zona es menor que (et - 1,0 cm) siendo (et) el espesor del proyecto calculado sobre el perfil correspondiente en los puntos donde se extrajeron los testigos, la zona será rechazada por falta de espesor y se aplicará un descuento igual al precio unitario (P) del item multiplicado por la superficie de la zona. Por precio unitario se entiende el de contrato afectado de las variaciones de costos que pudieran corresponder.

Ing. DARIO PALIK
Subsecretario de Infraestructura
MUNICIPALIDAD DE AVELLANEDA

d) Rechazo por falta de resistencia:

Si la resistencia promedio (Rm) de la zona es menor que el ochenta y uno por ciento (81 %) de la resistencia teórica Rt, siendo Rt la resistencia establecida en estas especificaciones, la zona será rechazada por falta de resistencia y se aplicará un descuento igual al precio unitario (P) del pavimento multiplicado por la superficie de la zona, siendo el precio unitario de contrato afectado de las variaciones de costos que pudieran corresponder.

9.7. Condiciones de aceptación, descuento y rechazo de una zona sin cordones integrales

Cuando se trate de un pavimento sin cordones integrales, las condiciones de aceptación, descuento y rechazo serán las que se indican en los puntos VI a), b), c) y d) adoptando los valores de (em) y (Rm) que se indican en el punto V.

9.8. Grietas y/o fisuras

La aparición de grietas y/o fisuras en el hormigón de la calzada y que a juicio de la Inspección comprometan la durabilidad de la estructura, serán reparados procediendo a la demolición del pavimento en la totalidad de la zona de influencia de la grieta y/o fisura para lo cual se delimitará previamente la zona a rehacer aserrando su perímetro, de manera tal de obtener una superficie a pavimentar con bordes lisos y netos que permita una perfecta identificación del hormigón a colocar, con el resto de la calzada**.**

9.9. Reconstrucción de zonas rechazadas

En caso de zonas rechazadas de acuerdo a lo previsto en los puntos anteriores, será facultativo de la Dirección ordenar su demolición y reconstrucción con hormigón de calidad y espesor satisfactorios, cuando a su juicio, la deficiencia es suficientemente seria para perjudicar el servicio que se espera del pavimento. Si en cambio, en opinión de la Dirección, no hay probabilidad de roturas inmediatas se permitirá optar al Contratista entre dejar las zonas defectuosas sin compensación ni pagos por las mismas, y con la obligación de realizar su conservación en la forma y plazo contractual, o removerlos y reconstruirlos en la forma especificada anteriormente.

10. PROVISIÓN, ACARREO Y COLOCACIÓN DE CAÑERÍA CLOACAL

10.1. CAÑOS DE POLICLORURO DE VINILO (P.V.C):

10.1.1. Descripción

Los caños de PVC no plastificado, deberán responder a las Normas IRAM Nº 13325 y 13326. Si las cañerías son importadas éstas deberán responder a la Norma ISO 161.
Los caños tendrán el diámetro indicado en los planos de proyecto, y el espesor de la Norma IRAM 13350, serán provistos en forma completa con los aros de goma y todos las piezas especiales y accesorios serán provistos como fueran requeridos en la documentación contractual. La clase de los caños será Cl 6 como mínimo. Todas las juntas de los caños PVC enterrados serán de espiga y enchufe. Los aros de goma responderán a las Normas IRAM 113035 o ISO 4633.

10.1.2. Prueba de mandrilado

Se realizará una prueba de mandrilado sobre todos los caños después de tapar y compactar la zanja, pero antes de colocarse el pavimento o vereda definitivo/a y de la prueba que se efectúe para determinar pérdidas.
Se pasará a mano a través del caño un mandril cilíndrico rígido con punta de avance cónica, cuyo diámetro sea por lo menos el 97 % del diámetro interno de diseño. La longitud mínima de la parte cilíndrica del mandril deberá ser igual al diámetro de diseño del caño. Si el mandril se atasca dentro del caño en cualquier punto, deberá retirarse y reemplazarse el caño.
Además de los ensayos requeridos expresamente, la Inspección de Obras podrá solicitar muestras adicionales de cualquier material. Serán realizadas en presencia de la Inspección de Obras, y estarán sujetas a su aprobación anterior a la aceptación.

10.1.3. Prueba de luz

A los efectos de constatar que la cañería ha sido instalada correctamente, manteniéndose la alineación horizontal y vertical luego de colocado el relleno, se procederá al ensayo de luz que consiste en colocar una fuente lumínica en un extremo de la cañería a ensayar, debiéndose ver en el otro extremo de la misma la circunferencia del caño. Se admite una vista del 50% de dicha circunferencia, considerando que para esta desviación no se afectará la circulación del líquido cloacal. Serán realizadas en presencia de la Inspección de Obras, y estarán sujetas a su aprobación anterior a la aceptación.

10.1.4. Manipulación y almacenamiento

Ing. DARIO PALIK
Subsecretario de Infraestructura
MUNICIPALIDAD DE AVELLANEDA

Los caños serán manipulados empleando dispositivos diseñados y construidos para evitar que se dañen y que sean expuestos a la luz del sol. No se permitirá el uso de equipos que puedan dañar la parte externa del caño. Los caños almacenados en pilas deberán contar con elementos de apoyo adecuados y se fijarán para evitar que rueden en forma accidental. La manipulación y almacenamiento será en conformidad a la Norma IRAM Nº 13445.
Antes y después de transportar los caños y piezas al lugar de su colocación, los caños se examinarán prolijamente, vigilando especialmente que la superficie interior sea lisa, que la superficie exterior no presente grietas, poros o daños en la protección o acabado, fallas o deformaciones. No se colocarán caños directamente apoyados en terreno irregular, debiendo sostenerse de manera que se proteja el caño contra eventuales daños que pudieran producirse cuando se coloque en la zanja o cualquier otro lugar.

10.1.5. Piezas especiales (PVC)

10.1.5.1. Denominación

Bajo la denominación piezas especiales se agrupan todos los elementos constituyentes de la cañería que no son caños rectos o válvulas. Se incluyen ramales, curvas, codos, manguitos, piezas de transición, piezas de desmontaje, etc.; sean de fabricación estándar o de diseño y fabricación especial.
El Contratista proveerá e instalará todas las piezas especiales que sean necesarias, completas, de acuerdo con la documentación contractual.
El Contratista deberá proveer todas las herramientas, suministros, materiales, equipo y mano de obra necesarios para instalar, aplicar los revestimientos, ajustar, y ensayar todas las piezas especiales de acuerdo a los requerimientos del contrato.

10.1.5.2. Descripción

Las piezas especiales para cañerías de PVC serán de fundición dúctil Espiga-enchufe y responderán a la Norma ISO 2531. Las juntas serán las adecuadas para este material.
Podrán utilizarse piezas especiales de PVC siempre que sea una pieza única moldeada por inyección, no se admitirán piezas compuestas por pegado o soldado. Las piezas especiales de PVC cumplirán con las mismas especificaciones que los caños rectos.
Todas las piezas especiales deberán ser instaladas de acuerdo con las instrucciones escritas del fabricante y como se muestra y específica para cada material.
Es responsabilidad del Contratista de ensamblar e instalar los elementos de tal forma que todos sean compatibles y funcionen correctamente.
La relación entre los elementos interrelacionados deben ser claramente indicados en los planos de ejecución.
Las piezas especiales de PVC responderán a la Norma IRAM Nº 13331-1 y serán de tipo inyectado de una sola pieza con juntas de goma. No se aceptarán piezas armadas y/o encoladas.
Para diámetros de cañerías mayores o iguales a 315mm y/o profundidades mayores a 3.50mtrs, las Empresas deberán presentar memoria de cálculo que avale los espesores propuestos. En el caso que el espesor no verifique deberá seleccionarse una clase de tubo inmediatamente superior que cumpla con las condiciones propuestas.
Cada pieza especial estará claramente etiquetada para identificar su tamaño y tipo.

10.1.5.3. Manipulación y almacenamiento

Todas las cañerías, accesorios, etc. serán transportados, conservados y protegidos con cuidado para que no sufran daños, golpes, caídas y en los casos aplicables protección de la luz del sol. Todos los equipos de transporte y conservación de caños deberán ser a satisfacción de la Inspección de Obras.

10.1.6. Tapada de cañerías

10.1.6.1. Denominación

Tapada de la cañería es la distancia vertical medida desde la superficie del pavimento o vereda hasta el extradós de la cañería en la vertical del mismo.
En todos los casos se respetará para el cálculo de tapada mínima el menor valor de cota de terreno que resulte de la comparación entre la rasante actual y el pavimento futuro.
Tapada mínima de colectoras – Tapada mínima de red cloacal
Las tapadas de diseño mínimas para la instalación de las cañerías son las siguientes:
Cuando se instalan colectoras por ambas veredas: 0.80 m.
Cuando se instala por una sola vereda o por calzada: 1,20 m. – Tapada mínima de red de agua potable.
La tapada mínima para la red de cañerías de hasta 250 mm de diámetro será de 0,8 m.
En calle de tierra la tapada mínima será la especificada en reglamentaciones municipales y no menor a 1,30 m.

10.1.6.2. Descripción

Las cañerías se instalarán según las cotas indicadas en los Planos de Ejecución a desarrollar por la Empresa Contratista.

Ing. DARIO PALIK
Subsecretario de Infraestructura
MUNICIPALIDAD DE AVELLANEDA

En presencia de una interferencia que obligue a colocar la cañería con una tapada mayor que la indicada en los Planos de Ejecución, se profundizará lo mínimo compatible con la ejecución del trabajo previa aprobación de la Inspección de Obras.
Cuando las calzadas fuesen de tierra, el Contratista deberá recabar de la Municipalidad la cota definitiva de pavimentación o, de no ser ello viable, se considerará como posible cota de las futuras pavimentaciones la que resulte del trazado de rasantes desde los pavimentos más próximos.
En todos los casos se respetará para el cálculo de la tapada mínima, el menor valor de la cota de terreno que resulte de la comparación entre la rasante actual y el pavimento futuro.
No se permitirá colocar cañería bajo calzada con tapadas menores de 1,20 m, salvo que se efectúe un recubrimiento estructural de hormigón armado que tome las cargas externas, manteniendo los espesores y demás características de la cañería. El hormigón a emplear será H13 y el acero A 420.

10.1.6.3 Pruebas hidráulicas

10.1.6.4. Denominación

Se denomina cañería sin presión interna a las cañerías por las que circula el líquido correspondiente a presión ambiente y a pelo libre. El Contratista realizará y completará toda la limpieza y ensayos de las cañerías del sistema cloacal sanitario (cañerías sin presión interna), en la forma que se indica en el presente y de acuerdo con los requisitos establecidos en la documentación contractual.
El suministro de agua para las pruebas será de una fuente de AySA, aprobada previamente por la Inspección de Obras.
Los planes que proponga el Contratista para los ensayos y para el transporte, control y eliminación de agua se presentarán por escrito a la Inspección de Obras. El Contratista también presentará su programa de ensayos propuesto, con 48 horas de anticipación y mediante notificación escrita, para su análisis y coordinación por parte de la Inspección de Obras.
El Contratista proveerá las válvulas provisorias, tapones, sombreretes, y demás equipos y materiales para controlar la presión del agua, ad referéndum del análisis que realice la Inspección de Obras. No se emplearán materiales que puedan perjudicar la estructura o la función futura de la cañería. Los medidores para los ensayos deberán ser medidores de ensayo calibrados en laboratorio, y deberán ser nuevamente calibrados por un laboratorio habilitado, por cuenta del Contratista, antes de efectuarse los ensayos para verificar la existencia de pérdidas, si así lo solicita la Inspección de Obras.
Una vez terminados los ensayos se vaciará el agua de las cañerías en la forma indicada en la Cláusula "Desagote de las cañerías". No deberá vaciarse agua dentro de cloacas sanitarias.
Todos los ensayos se realizarán en presencia de la Inspección de Obras.

10.1.6.5. Descripción

Todas las cañerías de cloaca por gravedad se someterán a ensayo para determinar la exfiltración y/o infiltración y desviación, según se indique. Los ensayos se realizarán en dos etapas: a "zanja abierta y a "zanja rellena". La prueba se hará por tramos cuya longitud será determinada por la Inspección de Obras, pero que no superarán los 300 m.
La primera prueba en "zanja abierta", comenzará inmediatamente después de terminada la colocación de la cañería, se efectuará llenando con agua la cañería y una vez eliminado todo el aire llevando el líquido a la presión de prueba de dos (2) metros de columna de agua, que deberá ser medida sobre el intradós del punto más alto del tramo que se prueba.
Si algún caño o junta acusara exudaciones, roturas o pérdidas visibles, se identificarán las mismas descargándose la cañería y procediéndose de inmediato a su reemplazo.
Las juntas que perdieran deberán ser ejecutadas nuevamente en forma completa.
Una vez pasada la prueba en "zanja abierta", se mantendrá la cañería con la misma presión y se procederá al relleno total de la zanja y compactación de la tierra, progresivamente desde un extremo hasta el otro del tramo.
La presión se mantendrá durante todo el tiempo que dure este relleno, para comprobar que los caños no han sido dañados durante la operación de la tapada. Si no hay pérdidas se dará por aprobada la prueba a "zanja rellena". Caso contrario, el Constructor deberá descubrir la cañería, localizar las fallas y proceder a su reparación, repitiéndose las pruebas hasta obtener resultados satisfactorios. Una vez comprobada la ausencia de fallas, se mantendrá la cañería con presión de prueba constante de 2 mca durante media hora, determinándose la absorción y pérdidas no visibles. Deberá cuidarse que durante la prueba se mantenga constante el nivel del agua del dispositivo que se emplee para dar la presión indicada.
Una vez finalizada la prueba hidráulica y antes de proceder al tapado de la zanja, se colocará en el extremo de cada conexión el respectivo tapón, fijándolo con mortero o adhesivo según corresponda.
Todos los ensayos para verificar la existencia de pérdidas deberán estar terminados y aprobados antes de colocar la superficie definitiva.

10.1.6.6. Pruebas para detectar pérdidas en redes cloacales

Se ensayarán los sistemas de cloacas sanitarias para detectar eventuales pérdidas, de la siguiente manera:
Cloacas por gravedad con diámetro igual o menor de 600 mm, cuando la diferencia de cota de intradós entre bocas de acceso adyacentes sea de 3 m o menos; ensayo de exfiltración de agua.

Ing. DARIO PALIK
Subsecretario de Infraestructura
MUNICIPALIDAD DE AVELLANEDA

Cloacas por gravedad con diámetro igual o menor de 600 mm, cuando la diferencia de cota de intradós entre bocas de acceso adyacentes sea mayor que 3 m; ensayo de presión de aire.
Cloacas por gravedad con diámetro mayor de 600 mm; ensayo de exfiltración de agua.

- Ensayo de exfiltración de agua:

En los casos especificados, cada sección de cloaca situada entre cada par de bocas de registro sucesivas deberá someterse a ensayo, cerrando el extremo más bajo de la cloaca a ensayar y la cloaca de entrada de la boca de registro más elevada, con elementos apropiados. Se llenará con agua la cañería; se eliminará el aire y se elevará la presión hasta 2 m de columna de agua, medidos sobre el intradós del punto más alto del tramo; o, si hay agua subterránea, 2 m de columna de agua por encima del nivel promedio del agua subterránea encontrada en las adyacencias, el que sea más alto. La presión se mantendrá como mínimo durante ½ hora.
Para el caso de colectores colocados a profundidad mayor a 3,50 m y con agua subterránea próxima al nivel de terreno natural, se procederá a colocar tapones en bocas de registro intermedias y con la cañería vacía se verificará la estanqueidad de las juntas sometidas a la presión producida por la napa siendo esta mayor o igual a 2 m de columna de agua.
Se presentará un registro de todas las pruebas hidráulicas realizadas donde se indicará como mínimo:

- Tramo de cañería ensayado.
- Tiempo de prueba.
- Material de la cañería y diámetro.
- Tipo de Uniones.
- Piezas especiales incluidas en el tramo.
- Válvulas y accesorios incluidos en el tramo.
- Tipo de Medidor

Este registro deberá estar avalado por la Inspección de Obras.

ARTÍCULO 11º – Limpieza de la Obra
El Contratista deberá garantizar a la finalización de los trabajos la limpieza de toda la zona de obra dejándola libre de escombros, residuos, etc. De la misma forma deberá hacerlo con las instalaciones que no estén a la vista tales como conductos, cámaras y sumideros tal que los mismos no presenten obstrucciones con el fin de permitir su correcto funcionamiento.

Ing. DARIO PALIK
Subsecretario de Infraestructura
MUNICIPALIDAD DE AVELLANEDA

ESPECIFICACIONES TECNICAS PARTICULARES

SECCIÓN A

1. MEMORIA DESCRIPTIVA

INTRODUCCIÓN

La presente Memoria Descriptiva corresponde a la ejecución de la obra "DESAGÜE PLUVIAL – CALLE VÉLEZ SARSFIELD ENTRE AV. C. LARRALDE Y CMDT. LUCENA" en la Localidad de Gerli, Partido de Avellaneda.

OBJETIVO

El presente trabajo tiene como objetivo dar solución a la lenta evacuación del agua que escurre superficialmente y los anegamientos que se producen en la misma zona. Para esto, se plantea la ejecución de un nuevo conducto pluvial cuya traza se encuentra sobre la calle Vélez Sarsfield.

El mismo consiste en dar solución a la problemática con la construcción de un sistema de desagüe pluvial sobre la calle Vélez Sarsfield, ejecutando 155ml de cañería de HºAº Ø1000 con las correspondientes obras complementarias como sumideros y cámaras de inspecciones. A su vez para solucionar el problema de las conexiones largas que interfieren con la traza del conducto principal se proyecta una colectora paralela para tomar dichas conexiones. Para ello se deben realizar trabajos de excavación y retiro, como así también la rotura y reparación de pavimento con la reparación de las correspondientes veredas.

UBICACIÓN

El proyecto de desagüe pluvial se encuentra ubicado sobre la calle Vélez Sarsfield entre Larralde y Comandante Lucena en la localidad de Gerli, Partido de Avellaneda.

ALCANCE DE LOS TRABAJOS

La obra a proyectar y ejecutar tiene como alcance la realización de un proyecto para la ejecución del conducto pluvial y el desagüe cloacal antes nombrados. Comprendiendo la ejecución del conducto, con sus obras complementarias (sumideros, cámara de inspección, etc.)

PLAZO DE OBRA

Se consideró un plazo de tres (3) meses para la construcción de la mencionada obra.

PAUTAS GENERALES A CONSIDERAR

La obra se proyectará y ejecutará teniendo especialmente en cuenta dos pautas en particular:

1. Minimizar las perturbaciones al tránsito: el tránsito será suspendido durante los mínimos tiempos que sea posible y necesarios.
2. Minimizar las molestias a los vecinos: minimizar los tiempos durante los que será necesario desviar el tránsito vehicular. Así mismo se organizarán los trabajos de modo de reducir el ruido y la generación de polvo, etc.

Ing. DARIO PALIK
Subsecretario de Infraestructura
MUNICIPALIDAD DE AVELLANEDA

SECCIÓN B

INDICE

ARTICULO 1: MOVIMIENTO DE SUELOS

ARTICULO 2: PAVIMENTO

ARTICULO 3: DESAGÜE PLUVIAL (PROVISION Y COLOCACION)

ARTICULO 4: DESAGÜE CLOACAL (PROVISION Y COLOCACION)

ARTICULO 5: RETIRO Y REMOCIONES

ARTICULO 6: LIMPIEZA FINAL DE OBRA

Ing. DARIO PALIK
Subsecretario de Infraestructura
MUNICIPALIDAD DE AVELLANEDA

ARTICULO 1: MOVIMIENTO DE SUELOS

1.1 EXCAVACION Y RETIRO PARA DESAGÜES PLUVIALES.

1.1.1. Denominación:

Se aplica la denominación de movimiento de tierra a cualquier clase de material natural que se encuentre en los lugares en que deban practicarse las excavaciones ya sea que se trate de arena, fango, arcilla, tosca, etc.

1.1.2 Descripción

La ejecución de los distintos tipos o categorías de excavaciones, incluirán entibaciones y apuntalamientos, provisión, hinca y extracción de tablestacas y apuntalamientos de estas en caso necesario, la eliminación del agua de las excavaciones, la depresión de las napas subterráneas, el bombeo y drenaje, las pasarelas y puentes para el pasaje de peatones y vehículos, las medidas de seguridad a adoptar, la conservación y reparación de instalaciones existentes de propiedad de repartición o ajenas a la misma.
Se ejecutarán las excavaciones de acuerdo a los niveles y dimensiones señaladas en los planos o en las instrucciones especiales dadas por la Inspección.
En los casos de excavaciones destinadas a la colocación de cañerías premoldeadas, aquellas no se efectuarán con demasiada anticipación, debiendo llegarse a una profundidad cuya cota sea superior por lo menos en diez centímetros a la definitiva de fundación, debiendo la excavación remanente practicarse inmediatamente antes de efectuarse la colocación.
Donde el terreno no presente en el fondo de la excavación la consistencia necesaria a juicio de la Inspección se consolidará el mismo según el procedimiento que la Inspección indique.

1.1.3 Profundidad de excavación

La profundidad de excavación se medirá desde la superficie del terreno natural o vereda y en el caso de excavaciones en zonas pavimentadas 0,20 m por debajo de la superficie del mismo hasta el plano de fundación de las estructuras.
Para el caso de caños de hormigón premoldeados, se considerará como superficie de fundación la de apoyo de fuste.

1.1.4 Forma de medición y pago

Se medirá, certificará y pagará por metro cúbico (m³) de suelo movido, incluyéndose en el precio del Ítem la excavación propiamente dicha, retiro, relleno, los trabajos de apuntalamiento, bombeo, drenaje, defensa, tablestacado, el eventual retiro y reposición de cercos y alambrados, vallas de protección y en general todas las tareas e insumos descriptos.

En el precio del contrato se incluye cualquier tipo de excavación (manual o mecánica) que haya que efectuar en correspondencia con el cruce de instalaciones subterráneas (electricidad, gas, servicios sanitarios, etc.) que interfieren con la traza de la obra, como así los cateos necesarios para la localización de las mencionadas instalaciones.
A los efectos de la excavación se deberán tener en cuenta las siguientes consideraciones:

Se medirá por metro cúbico de suelo movido, reconociéndose como ancho de excavación los que se fijan a continuación, aun cuando el Contratista adopte para la ejecución un ancho distinto:

Caños Premoldeados:

Diámetro	Ancho de excavación
0.40	0.70
0.50	0.85
0.60	1.00
0.70	1.15
0.80	1.30
0.90	1.45
1.00	1.60
1.20	1.90

Conductos hormigonados "In Situ":

Ing. DARIO PALIK
Subsecretario de Infraestructura
MUNICIPALIDAD DE AVELLANEDA

Conductos circulares: AE= Diámetro interno + 1.20 m.

Obras accesorias:

Se tomará como ancho de excavación el que surja de los planos respectivos como ancho de la estructura, no reconociéndose en ningún caso excepto indicación expresa por parte de la Inspección, otras medidas que las indicadas en planos.

1.2 EXCAVACIÓN, DEPRESIÓN DE NAPA Y APUNTALAMIENTO PARA DESAGÜES CLOACALES.

1.2.1. Denominación:

Se aplica la denominación de movimiento de tierra a cualquier clase de material natural que se encuentre en los lugares en que deban practicarse las excavaciones ya sea que se trate de arena, fango, arcilla, tosca, etc. Todos los materiales y trabajos realizados serán ejecutados bajo la normativa e inspección de la prestataria AySA.

1.2.2. Descripción

La ejecución de los distintos tipos o categorías de excavaciones, incluirán entibaciones y apuntalamientos, provisión, hinca y extracción de tablestacas y apuntalamientos de estas en caso necesario, la eliminación del agua de las excavaciones, la depresión de las napas subterráneas, el bombeo y drenaje, las pasarelas y puentes para el pasaje de peatones y vehículos, las medidas de seguridad a adoptar, la conservación y reparación de instalaciones existentes de propiedad de repartición o ajenas a la misma.
Se ejecutarán las excavaciones de acuerdo a los niveles y dimensiones señaladas en los planos o en las instrucciones especiales dadas por la Inspección.
En los casos de excavaciones destinadas a la colocación de cañerías premoldeadas, aquellas no se efectuarán con demasiada anticipación, debiendo llegarse a una profundidad cuya cota sea superior por lo menos en diez centímetros a la definitiva de fundación, debiendo la excavación remanente practicarse inmediatamente antes de efectuarse la colocación.
Donde el terreno no presente en el fondo de la excavación la consistencia necesaria a juicio de la Inspección se consolidará el mismo según el procedimiento que la Inspección indique.

1.2.3. Profundidad de excavación

La profundidad de excavación se medirá desde la superficie del terreno natural o vereda y en el caso de excavaciones en zonas pavimentadas 0,20 m por debajo de la superficie del mismo hasta el plano de fundación de las estructuras.
Para el caso de caños de hormigón premoldeados, se considerará como superficie de fundación la de apoyo de fuste.

1.3. RELLENO DE EXCAVACIONES.

1.3.1. Descripción:

Consiste en el relleno de la sección de excavación luego de la construcción del conducto cloacal proyectado, hasta llegar a la cota de terreno natural o hasta donde lo indique la inspección. Todos los materiales y trabajos realizados serán ejecutados bajo la normativa e inspección de la prestataria correspondiente a la zona de intervención.

1.3.2 Materiales:

El material a utilizar, será el proveniente de la excavación. No deberá contener, ramas, raíces, hierbas u otras sustancias putrescibles, como asimismo todo material que se encuentre en él y entorpezca los trabajos. Si la tierra proveniente de las excavaciones no reuniera las condiciones descriptas en la presente especificación, la contratista arbitrara los medios necesarios para mejorar dicho material proveniente de otros sitios, de forma tal de cumplir con las presentes especificaciones, previa aprobación de la inspección.
El material deberá tener las condiciones óptimas de humedad y desmenuzamiento que permita la correcta ejecución de los trabajos.
El contenido de humedad será ajustado a un valor que se halle comprendido entre el (80 %) ochenta y el ciento diez por ciento (110 %) del contenido "óptimo" de la humedad de compactación.
Si el contenido de humedad del suelo sobrepasa el límite superior, el mismo será trabajado con rastras u otros equipos o dejado en reposo hasta que se pierda el exceso de humedad por evaporación.
Si el contenido de humedad se encuentra por debajo del 80 % deberá agregarse la cantidad de agua necesaria para lograr el contenido de humedad óptimo.

Ing. DARIO PALIK
Subsecretario de Infraestructura
MUNICIPALIDAD DE AVELLANEDA

1.3.3. Forma de ejecución:

El relleno se efectuará por capas, debiendo tener cada una de ellas un espesor compactado máximo de 20 cm. Durante el proceso de compactación se deberá cuidar que el contenido de humedad sea el óptimo, el cual se determinará las veces que la Inspección lo estime necesario.
Cada capa de suelo colocada será compactada hasta lograr un peso específico aparente del suelo seco no inferior al 95 % del resultado obtenido con el Ensayo Proctor.
Efectuado el relleno y su compactación se perfilará la zona asegurando la pendiente longitudinal.

1.3.4. Forma de medición y pago

Se medirá, certificará y pagará por metro cúbico (m³) de suelo movido, incluyéndose en el precio del Ítem la excavación propiamente dicha, retiro, relleno, los trabajos de apuntalamiento, bombeo, drenaje, defensa, tablestacado, el eventual retiro y reposición de cercos y alambrados, vallas de protección y en general todas las tareas e insumos descriptos.

En el precio del contrato se incluye cualquier tipo de excavación (manual o mecánica) y relleno (con su debida compactación y perfilado) que haya que efectuar en correspondencia con el cruce de instalaciones subterráneas (electricidad, gas, servicios sanitarios, etc.) que interfieren con la traza de la obra, como así los cateos necesarios para la localización de las mencionadas instalaciones.
A los efectos de la excavación se deberán tener en cuenta las siguientes consideraciones:

Se medirá por metro cúbico de suelo movido, reconociéndose como ancho de excavación los que se fijan según normativa de la prestaría AySA.

1.4 TRANSPORTE DE SUELO SOBRANTE (Pluvial-Cloacal)

1.4.1 Generalidades

La tarea consiste en la carga, transporte, descarga y desparramo de los materiales provenientes de la excavación que no se utilicen en la obra considerando una distancia media de transporte que no supere un radio de quince kilómetros (15 km).

1.4.2 Lugar de depósito

Es responsabilidad de la Contratista efectuar las tramitaciones pertinentes ante la Comuna a efectos de determinar los sitios para depósitos de los materiales sobrantes de la excavación, salvo indicación en contrario de la Inspección.
Se reconocerá una distancia media de transporte de quince kilómetros (15 km), la que determinará un área alrededor del centro de gravedad de la zona de excavación dentro de la cual se deberán localizar los lugares de depósito.
En aquellos casos en que se especifique que la tierra proveniente de las excavaciones se deba emplear en el relleno de cauces o conductos, el material se transportará a zona de depósito de modo de lograr el menor recorrido posible, no existiendo en este caso la limitación impuesta de quince kilómetros (15 km). Este procedimiento será de aplicación hasta que las tareas de relleno sean concluidas o hasta que la Inspección determine la finalización del relleno.

1.4.3 Forma de medición y pago

Se medirá y certificará por metro cúbico (m³) de suelo transportado, medido en las condiciones de compactación en que se encontraba previo a la excavación y considerando un esponjamiento del treinta por ciento (30%).
Se incluyen dentro de este costo las tareas de carga, transporte, descarga y desparramo de los materiales provenientes de la excavación que se consideren sobrantes, y toda otra tarea necesaria para cumplir con lo especificado precedentemente.

ARTICULO 2°: PAVIMENTO

2.1. ROTURA Y REPARACION PAVIMENTO HºS – H30

Ing. DARIO PALIK
Subsecretario de Infraestructura
MUNICIPALIDAD DE AVELLANEDA

2.1.1. Demolición de calzadas

Las actuales calzadas afectadas por la traza del conducto deberán ser demolidas, incluyendo los pavimentos, y sub bases. Se podrán utilizar equipos mecánicos una vez asegurada la detección de redes de servicios públicos existentes, a fin de que los mismos no sean dañados bajo ninguna circunstancia. Cualquier daño sobre las redes de servicios y sus consecuencias a los usuarios correrá por exclusiva cuenta del contratista.
La demolición incluye el retiro y traslado fuera de obra de todos los materiales resultantes de la misma, en lugares adecuados para su deposición o bajo indicación de la Inspección de Obra.
En caso que las tareas de demolición de calzadas impidan el acceso de los frentistas a estacionamientos de su propiedad el contratista deberá proveer estacionamiento seguro a los vehículos de dichos frentistas en un área lindante a la obra. La demolición de calzadas deberá ser programada con la ejecución de las nuevas redes de servicios públicos a fin de reducir las molestias ocasionadas a los frentistas.

2.1.2. Pavimento de hormigón simple espesor 0.18m

Se ejecutará en hormigón simple un espesor de 0.18 m. La resistencia a la compresión será como mínimo de 300 Kg/cm² a los 28 (VEINTIOCHO) días de edad. Los cordones serán de tipo integral y en consecuencia de hormigón simple de iguales características al utilizado en la ejecución del pavimento. En los casos en que por razones constructivas deban ejecutarse con posterioridad a la realización del pavimento, los cordones serán de tipo armado. Las juntas serán aserradas en una profundidad mínima de 1/4 del espesor de la losa y su ejecución se llevará a cabo en el momento adecuado para lograr un corte neto, sin formación de grietas o irregularidades. Los pasadores de las juntas serán de la clase, medidas y demás características establecidas en el plano tipo de CALZADAS DE HORMIGON SIMPLE incluido en este Pliego. El sellado de las juntas deberá ejecutarse de acuerdo a lo establecido en el "PLIEGO UNICO DE ESPECIFICACIONES TECNICAS" de la Dirección de Vialidad de la Provincia de Buenos Aires.

2.1.3. Base de hormigón simple espesor 0.12m

Se ejecutará en hormigón simple de 0,12 m de espesor. La resistencia a la compresión será como mínimo de 180 Kg/cm² a los 28 (VEINTIOCHO) días de edad**.**

2.1.4. Perfilado y compactación base

Se colocará y compactará por capas no mayores a 0,15 m de espesor. La profundidad de la misma será determinada por la Inspección al procederse a la excavación de la caja, siendo su espesor aproximado de 0,30 m.

2.1.5. Desmonte

Los sectores y profundidad del desmonte surgirán en cada caso del perfil proyectado. Este ítem incluye el retiro, carga, transporte y desparramo del material producido hasta el lugar que indique la Inspección de Obra dentro de los límites del Partido; asimismo se debe considerar también el apuntalamiento, tablestacado, eliminación de agua, depresión de napas subterráneas, bombeo, drenaje y todo otro trabajo necesario para la correcta ejecución del desmonte.

2.1.6. Disposiciones Generales

La obra contratada incluye la provisión, mano de obra, materiales, herramientas, equipos y todo otro elemento que figure en estas. Especificaciones o resulte necesario para la correcta ejecución de las tareas. El Contratista presentará su propuesta conforme a la Planilla que se adjunta y los valores consignados en ella serán compensación total por los trabajos ejecutados.

2.1.7. Forma de Medición y Pago

La medición y certificación se ejecutara por metro cuadrado (m^2) de acuerdo a los valores unitarios de contrato y este precio será compensación total por la provisión de mano de obra, equipos, herramientas, materiales y todo aquello que resulte necesario para la correcta ejecución de los trabajos.

ARTICULO 3°: DESAGÜE PLUVIAL (PROVISION Y COLOCACION)

3.1. CAÑERÍA DE HºAº Ø = 1000

3.1.1. Descripción

Ing. DARIO PALIK
Subsecretario de Infraestructura
MUNICIPALIDAD DE AVELLANEDA

Comprende la ejecución de conductos de desagüe pluvial mediante la utilización de caños prefabricados de hormigón simple y/o armado. La ubicación, tipo y diámetro de las cañerías para cada uno de los tramos en los cuales se ha previsto su colocación, se indican en los planos de proyecto, teniendo en cuenta lo siguientes criterios:

- Si Ø<500 se utilizará cañería de hormigón simple u hormigón armado.
- Si Ø>600 se utilizará cañería de hormigón armado.

Se seguirán en cuanto a métodos constructivos y calidades las Especificaciones Técnicas Generales y los planos tipos respectivos. Cuando no se especifique el tipo de caño a emplear, se regirá acorde al criterio indicado anteriormente.

Las mismas irán montadas sobre un contrapiso de hormigón simple que tendrá 0,15 m de espesor, un ancho igual al de excavación, una longitud igual a la de la cañería cuya dosificación en volumen será de 1:3:3 con una relación A/C=0,50. Este contrapiso estará perfectamente nivelado de acuerdo a la pendiente de cada tramo y la cañería se colocará formando una línea recta entre cámaras. Encima de este contrapiso se colocará una cama de arena para el apoyo de la superficie de la cañería que no está en contacto con este mismo. Las juntas entre caños se llenarán con mortero 1:3 (una parte de cemento portland y tres arena fina) siguiendo un procedimiento que asegure el perfecto sellado de las mismas. Luego se formará un chanfle con el mismo material con el objeto de proteger la junta propiamente dicha.

3.1.2. Normas a cumplir.

Las normas a cumplir por los conductos premoldeados de hormigón simple y/o armado se encuentran en las Especificaciones Técnicas Generales. La Inspección rechazará sin más trámite los caños que presenten dimensiones incorrectas, fracturas o grietas que abarquen todo el espesor o puedan afectarlo, irregularidades superficiales notorias a simple vista, desviación de su colocación superior al 1% (uno por ciento) de la longitud del caño con respecto al eje del tramo, falta de perpendicularidad entre el plano terminal de la espiga o el plano base del enchufe y el eje del caño. La Inspección podrá disponer que se realicen los "Ensayos de Carga Externa" que entienda necesario, a exclusiva cuenta del Contratista.

3.1.3. Forma de Medición y Pago

Se medirá por metro lineal (ml) y se pagará según el precio unitario que surja del contrato, y este precio será compensación total por provisión de mano de obra, equipos, herramientas, materiales y todo otro trabajo que resulte necesario para la correcta ejecución del ítem.

3.2. CAÑERÍA DE HºAº Ø = 400 (Nexos)

3.2.1. Descripción

Comprende la ejecución de conductos de desagüe pluvial mediante la utilización de caños prefabricados de hormigón simple y/o armado. La ubicación, tipo y diámetro de las cañerías para cada uno de los tramos en los cuales se ha previsto su colocación, se indican en los planos de proyecto, teniendo en cuenta lo siguientes criterios:

- Si Ø<500 se utilizará cañería de hormigón simple u hormigón armado.
- Si Ø>600 se utilizará cañería de hormigón armado.

Se seguirán en cuanto a métodos constructivos y calidades las Especificaciones Técnicas Generales y los planos tipos respectivos. Cuando no se especifique el tipo de caño a emplear, se regirá acorde al criterio indicado anteriormente.

Las mismas irán montadas sobre un contrapiso de hormigón simple que tendrá 0,15 m de espesor, un ancho igual al de excavación, una longitud igual a la de la cañería cuya dosificación en volumen será de 1:3:3 con una relación A/C=0,50. Este contrapiso estará perfectamente nivelado de acuerdo a la pendiente de cada tramo y la cañería se colocará formando una línea recta entre cámaras. Encima de este contrapiso se colocará una cama de arena para el apoyo de la superficie de la cañería que no está en contacto con este mismo. Las juntas entre caños se llenarán con mortero 1:3 (una parte de cemento portland y tres arena fina) siguiendo un procedimiento que asegure el perfecto sellado de las mismas. Luego se formará un chanfle con el mismo material con el objeto de proteger la junta propiamente dicha.

3.2.2. Normas a cumplir.

Las normas a cumplir por los conductos premoldeados de hormigón simple y/o armado se encuentran en las Especificaciones Técnicas Generales. La Inspección rechazará sin más trámite los caños que presenten dimensiones incorrectas, fracturas o grietas que abarquen todo el espesor o puedan afectarlo, irregularidades superficiales notorias a simple vista, desviación de su colocación superior al 1% (uno por ciento) de la longitud del caño con respecto al eje del tramo, falta de perpendicularidad entre el plano terminal de la espiga o el plano base del enchufe y el eje del caño. La Inspección podrá disponer que se realicen los "Ensayos de Carga Externa" que entienda necesario, a exclusiva cuenta del Contratista.

Ing. DARIO PALIK
Subsecretario de Infraestructura
MUNICIPALIDAD DE AVELLANEDA

3.2.3. Forma de Medición y Pago

Se medirá por metro lineal (ml) y se pagará según el precio unitario que surja del contrato, y este precio será compensación total por provisión de mano de obra, equipos, herramientas, materiales y todo otro trabajo que resulte necesario para la correcta ejecución del ítem.

3.3. CÁMARA DE INSPECCIÓN DE HºAº.

3.3.1. Descripción

Este ítem se ajustará según plano incluido en este pliego, según plano tipo y especificaciones técnicas generales para obras de desagües.
Debe incluirse en el precio unitario los costos del refuerzo de hierro en correspondencia con el orificio, la chimenea y el marco y la tapa.

3.4.2. Forma de Medición y Pago

La medición y certificación se ejecutará por unidad (un.), este precio será compensación total por la provisión de materiales, equipos, herramientas, mano de obra y todo lo necesario para asegurar su correcta ejecución.

3.5. SUMIDEROS TIPO S2.

3.5.1. Descripción.

Se ajustará al plano de proyecto y al plano tipo de "sumidero para calle pavimentada tipo S2". Incluye la provisión y colocación de marco cuadrado de perfil de hierro, tapa de reja metálica según plano tipo con perfil de hierro. Así mismo integran este ítem los trabajos previos y de terminación tales como: rotura y reparación de pavimentos y veredas, excavación, relleno de las mismas, compactación, etc.
El hormigón a utilizar tendrá una resistencia a la compresión simple de 240 Kg/cm2 a los 28 (veintiocho) días de edad. Los gastos que origine la extracción de probetas y los ensayos de las mismas, será por cuenta exclusiva del contratista.

3.5.2. Forma de Medición y Pago

La medición y certificación se ejecutará por unidad (Un.), este precio será compensación total por la provisión de materiales, equipos, herramientas, mano de obra y todo lo necesario para asegurar su correcta ejecución.

ARTICULO 4: DESAGÜES CLOACALES (PROVISIÓN Y COLOCACIÓN)

4.1. Provisión y colocación para Colectora DN200mm

4.1.1. Colectora DN200mm – Clase 6 (PVC)

Comprende la provisión y colocación de dicha cañería en un todo de acuerdo a los planos de proyecto. La traza de la nueva colectora se esquematiza en el plano de proyecto, y su ejecución regirá estrictamente por las Especificaciones Técnicas para Instalaciones Externas de AySA.
El diámetro de la colectora será de DN200mm y las cotas del proyecto serán suministradas por la mencionada repartición, como así también la ubicación definitiva de la traza. Estarán a cargo del Contratista todas las tramitaciones ante AySA y el cumplimiento de todos los requisitos que esta repartición exija.

4.1.2. Forma de Medición y Pago:

Se pagarán por metro lineal (ml), este precio será compensación total por la provisión de materiales, equipos, herramientas, mano de obra y todo lo necesario para asegurar su correcta ejecución.

4.2. Conexión domiciliaria corta

4.2.1. Provisión y colocación de ramal de conexión DN110mm – Clase 6 (PVC)

El Contratista proveerá e instalará conexiones domiciliarias para cloaca, completas, de conformidad con la documentación contractual.
Se utilizará cañería de PVC DN 110 para la instalación de conexiones, se deberán emplear operarios especializados.
La instalación de estas conexiones se efectuará por debajo de la calzada con herramientas y maquinaria adecuadas.
Estos excavaciones tipo cruces bajo calzada tendrán un diámetro mayor que el caño de manera tal que sea suficiente para colocar el mismo y que a la vez no sea necesario efectuar el relleno.

Ing. DARIO PALIK
Subsecretario de Infraestructura
MUNICIPALIDAD DE AVELLANEDA

Si no se cumpliera esta última condición, deberá rellenarse la perforación con arena-cemento inyectada a presión.
Se ejecutarán en primer lugar los pozos sobre la colectora y en la vereda. En segundo lugar se instalará la máquina en el pozo de la vereda, debiéndose efectuar la perforación antes de colocar la cañería colectora. Se deberá tener especial cuidado que la pendiente y alineación sea la adecuada para la conexión, luego se instalan y unen los tramos de cañería de la conexión, entre la colectora y la vereda. Por último se coloca con la colectora el ramal a 45º, la cañería ascendente hasta una distancia de 0.50 m de la línea municipal, con una profundidad de 0.80 m.
Antes de efectuar los cruces, el Contratista deberá adoptar las precauciones necesarias para evitar deterioros en las instalaciones subterráneas existentes pues será por su cuenta la reparación de los que se produjesen y deberá afrontar las responsabilidades que de ellos deriven.
La conexión deberá estar asentada sobre tierra firme. Los pozos se rellenarán en capas con tierra compactada.
La excavación, rotura y reparación de pavimentos y veredas imprescindibles para el uso de la perforadora, serán por cuenta del Contratista, y su costo se considerará incluido en el precio unitario de la partida respectiva.
Las excavaciones para conexiones cortas en vereda se ejecutarán a cielo abierto.

4.2.2. Forma de Medición y Pago:

Se pagarán por unidad (Ud.), este precio será compensación total por la provisión de materiales, equipos, herramientas, mano de obra y todo lo necesario para asegurar su correcta ejecución.

4.3. Boca de registro.

4.3.1. Provisión y colocación de Boca de registro

El Contratista construirá bocas de registro completas, de acuerdo con las especificaciones técnicas de AySA. Salvo que se indique lo contrario en los planos de proyecto, las bocas de registro serán de hormigón simple
Las bocas de registro de hormigón deberán construirse con moldes metálicos no exigiéndose revoque interior para las mismas. Los paramentos internos deberán quedar lisos, sin huecos, protuberancias o fallas. Las deficiencias que se notaran, deberá subsanarlas el Contratista por su cuenta a satisfacción de la Inspección de Obras, la que podrá exigir la ejecución de un enlucido de mortero de cemento y arena, que se considerará incluido en los precios unitarios.
Para el caso de bocas premoldeadas la unión entre piezas deberá asegurar la estanqueidad a la presión de napa. Las uniones serán ensayadas en fábrica a 2 veces la presión de napa suponiendo la misma coincidente con el nivel de terreno natural cualquiera sea la profundidad real.
La Empresa Contratista decidirá a su elección la metodología constructiva para la ejecución de las Bocas de Registro. Una vez que dicha metodología fuere aprobada por la Inspección de Obras, la misma indicará la necesidad de ejecutar pruebas hidráulicas de las Bocas según el muestreo que la Inspección considere conveniente.

4.3.2. Forma de Medición y Pago:

Se pagarán por unidad (Ud.), este precio será compensación total por la provisión de materiales, equipos, herramientas, mano de obra y todo lo necesario para asegurar su correcta ejecución.

ARTICULO 5°: RETIRO Y REMOCIONES

5.1. Reubicación de redes e instalaciones existentes.

Las gestiones del Contratista para la remoción y reconstrucción de las instalaciones superficiales y subterráneas que interfieran en la obra contratada, se encuentren o no consignadas en los planos, se realizarán con la anticipación y continuidad necesarias.
El Contratista deberá enviar planos de las obras a ejecutar a todas las Empresas de Servicios que pudiesen estar involucradas en la misma. Con la información que dichas empresas envíen se harán los cateos necesarios para la exacta ubicación de las instalaciones. Las Empresas de Servicios facilitarán los planos e indicaciones que determinen dónde se reinstalarán dichos servicios, tanto superficiales como subterráneos. Los costos que demanden estas gestiones estarán a cargo del Contratista. Se entregará copia al Jefe de Obra de toda la documentación recibida.
Una eventual demora en la obra contratada, que resulte atribuible a la falta de diligencia de estas gestiones, será total responsabilidad del Contratista.
Toda remoción de instalaciones de servicios públicos estará a cargo del contratista. La ejecución de los trabajos correspondientes será realizada por el ente respectivo o en su defecto por el contratista bajo la supervisión del mismo, siempre que exista una autorización expresa por el concesionario del servicio y por la inspección de obra.
En el primer caso él contratista deberá abonar la suma que resulte de la factura emitida por la empresa de servicios.
En el segundo caso el Contratista elevará previamente una detallada memoria técnica descriptiva y el análisis de precios correspondiente para su aprobación por parte de la Inspección.
El presente Pliego incluye un relevamiento de los servicios existentes que serán afectados por la ejecución de la obra. Este relevamiento es solamente orientativo y no compromete al Contratante en cuanto a su magnitud y

Ing. DARIO PALIK
Subsecretario de Infraestructura
MUNICIPALIDAD DE AVELLANEDA

complejidad no admitiéndose adicionales de obra por este concepto. El Oferente deberá analizar antes de efectuar su propuesta la información que forma parte de esta documentación técnica.
A título informativo las interferencias de servicios públicos son:

• Teléfonos
• Gas
• Instalaciones Sanitarias, cloacas.
• Desagües Pluviales
• Agua potable
• Electricidad
• Televisión por Cable
• TBA
• Luminarias

5.2. Forma de medición y pago

A los efectos del pago se entiende que el costo de las mismas se encuentra cotizado en forma global y representa el (10%) de la suma del resto de los ítems. e incluyen la ejecución de los trabajos y las tramitaciones ante la empresa de servicios involucrada. En el caso que los cobros de las empresas de servicios y/o de los gastos de las tareas realizadas por la contratista (previa aprobación de la inspección de obra por medio de una memoria técnico descriptiva y su correspondiente análisis de precios) sean menores o superiores al monto provisional deberá ser aprobado y justificado debidamente a la inspección de obra para su certificación.

ARTÍCULO 6 - LIMPIEZA FINAL DE OBRA

6.1. Generalidades

Una vez terminados los trabajos y antes de la recepción provisional, la Contratista está obligada a retirar del ámbito de la obra todos los sobrantes y desechos de los materiales, cualquiera sea su especie, como asimismo a ejecutar el desarme y retiro de todas las construcciones provisorias utilizadas para la ejecución de los trabajos; y también la reconstrucción de instalaciones existentes antes de iniciar la obra, como alambrados, señales, escombros, etc., en sus posiciones originales.

La Inspección exigirá el estricto cumplimiento de esta cláusula y no extenderá el acta de recepción provisional, mientras en las obras terminadas a su juicio, no se haya dado debido cumplimiento a la presente disposición.

Todos los gastos que demande el cumplimiento de las presentes disposiciones estarán prorrateados entre los demás Ítem de contrato, no reconociéndose pago adicional alguno.

Ing. DARIO PALIK
Subsecretario de Infraestructura
MUNICIPALIDAD DE AVELLANEDA

OBRA: DESAGÜE PLUVIAL - CALLE VÉLEZ SARSFIELD E/ AV. CRISÓLOGO LARRALDE Y COMANDANTE LUCENA

PLAN DE TRABAJO

N°	ITEM	Unidad	CANTIDAD	Total	MES 1	MES 2	MES 3
1	**Movimiento de suelos**						
1.1	**Excavación y retiro para desagües pluviales**	m³	493,27				
1.2	**Excavación y retiro para desagües cloacales**	m³	80,02				
1.3	**Relleno (pluvial - cloacal)**	m³	423,55				
1.4	**Transporte de suelo sobrante (pluvial - cloacal)**	m³	149,74				
2	**Pavimento**						
2.1	**Rotura y reparación pavimento H°S - H30**	m²	375,00				
3	**Desagües pluviales (Provisión y colocación)**						
3.1	**Cañería de H° A° Ø = 1000**	ml	155,00				
3.2	**Cañería de Hº Aº Ø = 400 (nexos)**	ml	65,00				
3.3	**Cámara de inspección y/o enlace**	Un.	5,00				
3.4	**Sumidero tipo s2**	Un.	8,00				
4	**Desagües cloacales (Provisión y colocación)**						
4.1	**Colectora DN 200 mm - Clase 6 (PVC)**	ml	155,00				
4.2	**Conexión domiciliaria corta DN 110 mm - Clase 6 (PVC)**	Un.	12,00				
4.3	**Boca de Registro (Incluyendo accesorios necesarios)**	Un.	2,00				
5	**Retiro y remociones**						
5.1	**Remoción de interferencias (10%) del subtotal**	Gl	1,00				
	PRECIO TOTAL						

% OBRA EJECUTADA			
%OBRA ACUMULADA			
MONTO DE CERTIFICACIÓN MENSUAL			
MONTO DE CERTIFICACIÓN ACUMULADA			

Ing. DARIO PALIK
Subsecretario de Infraestructura
MUNICIPALIDAD DE AVELLANEDA

OBRA: DESAGÜE PLUVIAL - CALLE VÉLEZ SARSFIELD E/ AV. CRISOLOGO LARRALDE Y COMANDANTE LUCENA

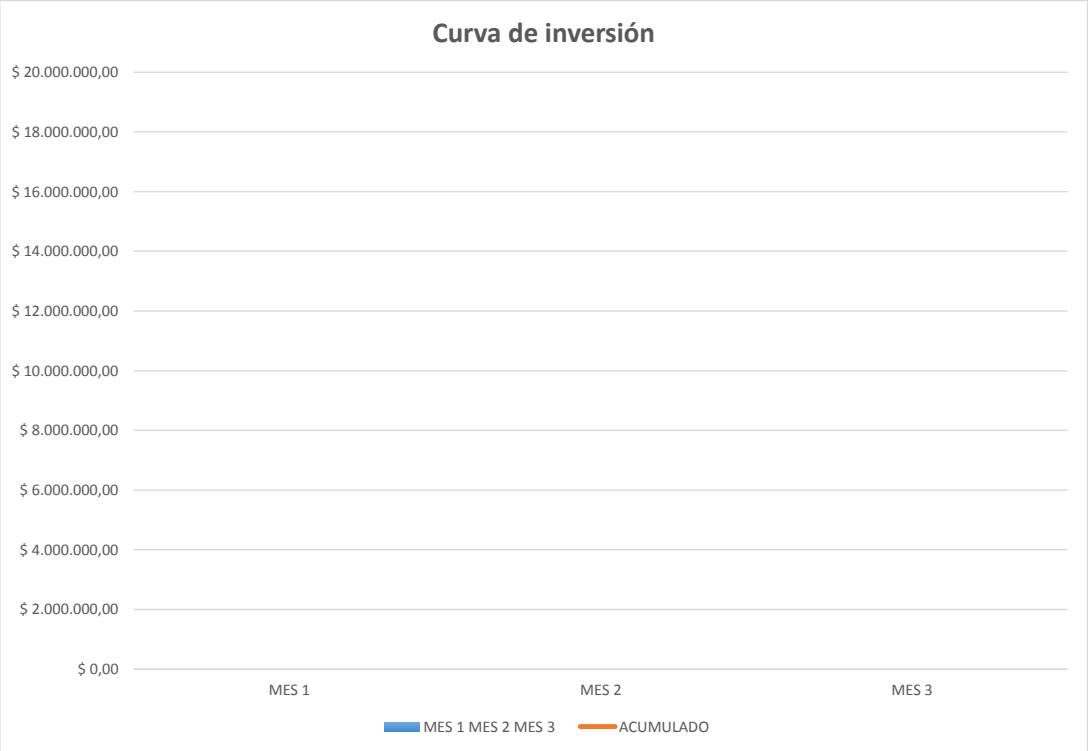

Ing. DARIO PALIK
Subsecretario de Infraestructura
MUNICIPALIDAD DE AVELLANEDA

ANALISIS DE PRECIOS

a) MATERIALES

$
$
$
$
$
M. $

b) MANO DE OBRA

$
$
$
M.O. $

c) TRANSPORTE

$
$
T. $

d) AMORTIZACION DE EQUIPOS

$
$
A.E. $

e) REPARACION Y REPUESTOS

$
$
R.R. $

f) COMBUSTIBLES Y LUBRICANTES O ENERGÍA

$
$
C.L. $

COSTO - COSTO $

g) GASTOS GENERALES % $
h) BENEFICIOS % $
i) GASTOS IMPOSITIVOS % $

PRECIO $

Ing. DARIO PALIK
Subsecretario de Infraestructura
MUNICIPALIDAD DE AVELLANEDA

SE ADOPTA (PESOS) $

PLANILLA DE MATERIALES Y TRANSPORTE														
DESIGNACIÓN 1	UNIDAD 2	COSTO UNIT. EN ORIGEN 3	PERDIDAS % 4	COSTO UNIT. PERDIDAS (3 X 4) 5	COSTO UNIT. TOTAL (3 + 5) 6	COSTO UNIT. $/Km. 7	DIST. Km 8	PÉRDIDAS % 9	COSTO UNIT. (7 X 8) 10	COSTO UNIT. PÉRDIDAS (9 X 10) 11	COSTO UNIT. TOTAL (10 + 11) 12

PLANILLA DE MANO DE OBRA									
Categoría	Salario $/Día	Premio por Asistencia	Jornal Directo	Cargas Sociales	Seguro Obrero	Jornal Total	Otros Adicionales	Costo Total de Jornal a Aplicar	
(1)	(2)	(3)=(2 x 17 %)	(4)=(2+3)	(5)=(4x107,89)	(6)=(4 x 14 %)	(7)=(4+5+6)	(8)=(7 X %)	(9)=($/Día)	(10)=($/Hora)
Oficial Especializado									
Oficial									
Medio Oficial									
Ayudante									
Cuadrilla:									
Cuadrilla:									

$$A.i = \frac{V.A - V.R}{V.U} + \frac{V.A \times i \times 0,5}{U \times 100}$$

PLANILLA DE EQUIPOS													
Equipo	Potencia H.P.	Valor Actual $	Valor Residual	Vida Util (H)	Uso Anual	Amort.e Inter. $/h	Repar. y Repuestos	Tipo de combustible	Consumo (l/h)	Costo Unit.$/l	Costo Horario	Lubric ($/h)	Costo comb. y Lubric.($/h)
(1)	(2)	(3)	(4)=(20%x3)	(5)	(6)	(7)	(8)=(70%x7)	(9)	(10)	(11)	(12)=(10x1)	(13)=30% x12	(14)=(12+13)

Secretaria de Obras y Servicios Públicos
Subsecretaría de Infraestructura
Av. Güemes 835, 1º Piso - Avellaneda
(+54 11) 5227-7805 I mda infra@yahoo.com.ar

OBRA: "DESAGÜE PLUVIAL - CALLE VÉLEZ SARSFIELD ENTRE AV. C. LARRALDE Y CMDT. LUCENA"

FORMULA DE PROPUESTA

Avellaneda, de 2020

.....que suscribe(n), con domicilio legal en.....con pleno conocimiento del legajo licitatorio, se compromete(n) a efectuar la obra que se licita, en caso que resultara adjudicataria, proveyendo todos los materiales, mano de obra y trámites necesarios para cumplir satisfactoriamente esta oferta, dentro del plazo de.....días corridos, de acuerdo a las bases y condiciones, memoria descriptiva, planos y demás documentos que integran el contrato por un total de Pesos.....que representan un .....% de aumento o rebaja del presupuesto oficial.

Declaro que me someto a los Tribunales Contencioso Administrativo de la Justicia de la Provincia de Buenos Aires que corresponden a la jurisdicción del Partido de Avellaneda, renunciando expresamente a todo otro fuero o jurisdicción incluso Federal.

Como garantía de esta oferta, se ha efectuado en la Tesorería de la Municipalidad y a orden del Sr. Intendente, un depósito por Pesos..... equivalentes al uno por ciento (1%) del Presupuesto Oficial.

Saludo al Sr. Intendente muy Atte.

Doc. Agregado: Planilla Anexa

Firma y sello del proponente

Ing. DARIO PALIK
Subsecretario de Infraestructura
MUNICIPALIDAD DE AVELLANEDA

OBRA: "DESAGÜE PLUVIAL - CALLE VÉLEZ SARSFIELD ENTRE AV. C. LARRALDE Y CMDT. LUCENA"

ITEM	DESCRIPCION	UNIDAD	CANTIDAD	PRECIO UNITARIO	MONTO
1	Movimiento de suelos				
1.1	Excavación y retiro para desagües pluviales	m³	493,27		
1.2	Excavación y retiro para desagües cloacales	m³	80,02		
1.3	Relleno (pluvial - cloacal)	m³	423,55		
1.4	Transporte de suelo sobrante (pluvial - cloacal)	m³	149,74		
2	Pavimento				
2.1	Rotura y reparación pavimento H°S - H30	m²	375,00		
3	Desagües pluviales (Provisión y colocación)				
3.1	Cañería de H° A° Ø = 1000	ml	155,00		
3.2	Cañería de Hº Aº Ø = 400 (nexos)	ml	65,00		
3.3	Cámara de inspección y/o enlace	Un.	5,00		
3.4	Sumidero tipo s2	Un.	8,00		
4	Desagües cloacales (Provisión y colocación)				
4.1	Colectora DN 200 mm - Clase 6 (PVC)	ml	155,00		
4.2	Conexión domiciliaria corta DN 110 mm - Clase 6 (PVC)	Un.	12,00		
4.3	Boca de Registro (Incluyendo accesorios necesarios)	Un.	2,00		
5	Retiro y remociones				
5.1	Remoción de interferencias (10%) del subtotal	Gl	1,00		

TOTAL DESAGÜE PLUVIAL - CALLE VÉLEZ SARSFIELD ENTRE AV. C. LARRALDE Y CMDT. LUCENA	

Ing. DARIO PALIK
Subsecretario de Infraestructura
MUNICIPALIDAD DE AVELLANEDA

REFERENCIAS:

Conducto pluvial a ejecutar

DESAGÜE PLUVIAL VÉLEZ SARSFIELD E/ AV. C. LARRALDE Y CMDT LUCENA		
Implantación	SECRETARIA DE OBRAS Y SERVICIOS PUBLICOS Subsecretaria de Infraestructura	
	Fecha: 05/05/2021	Escala: S/E

FOLIO 61

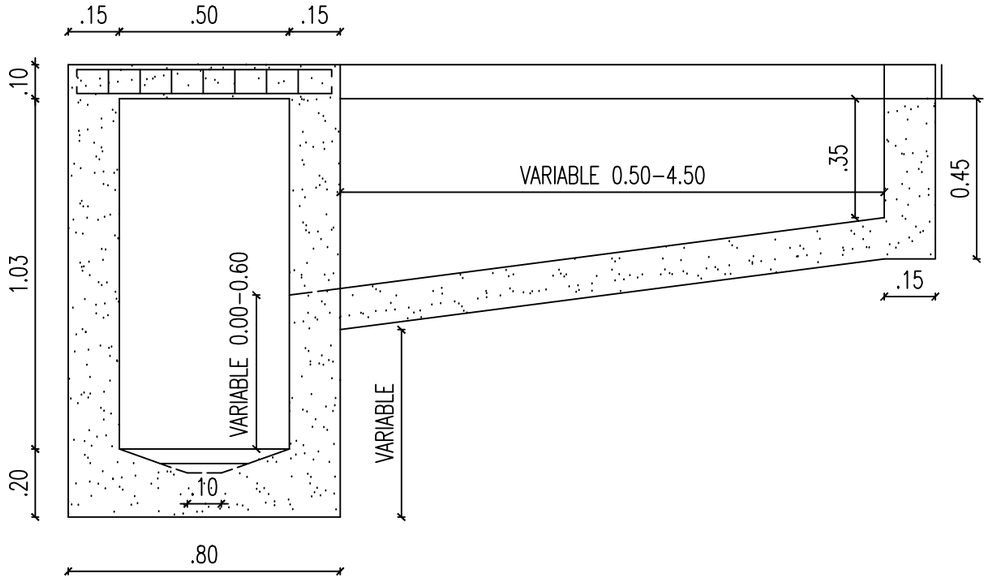

CORTE A-A

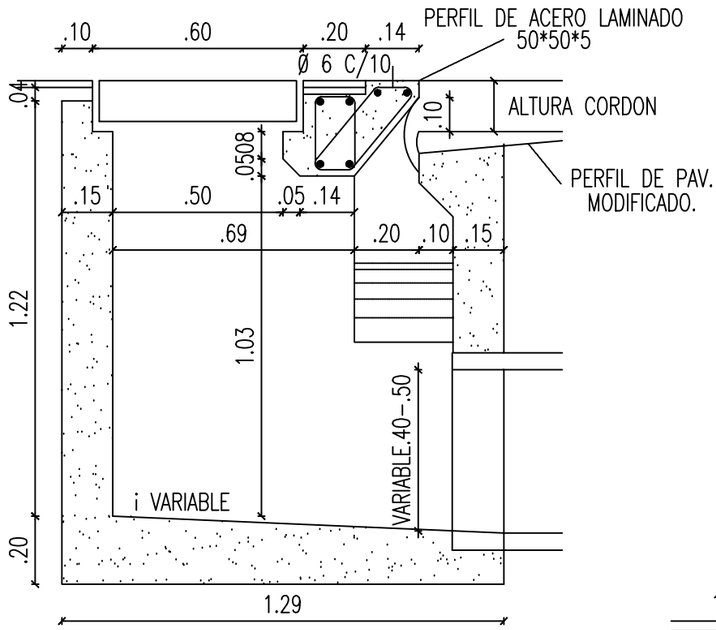

CORTE B-B

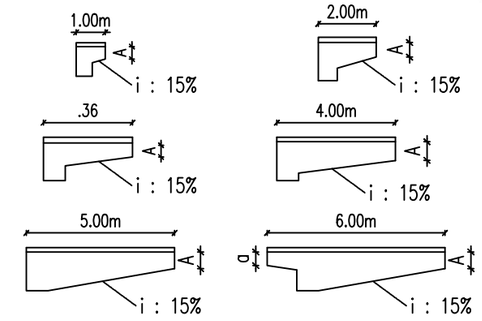

ESQUEMAS DE UBICACION
CAMARAS P/SUMIDEROS 1a6m

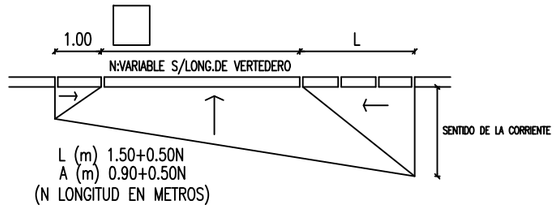

MODIFICACION DE PAVIMENTO
PARA FORMACION DE HOYA

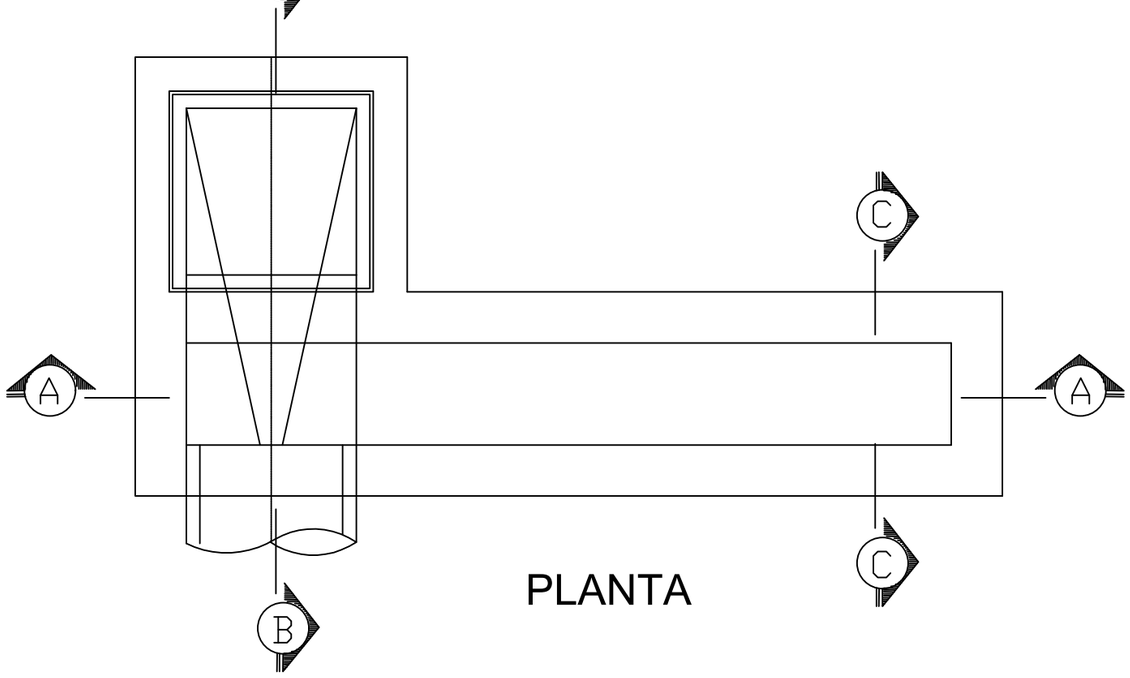

PLANTA

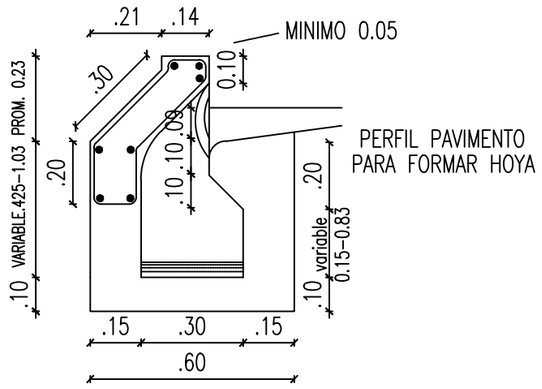

CORTE C-C

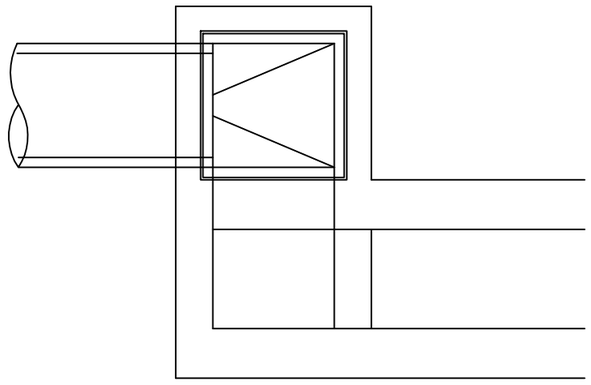

VARIANTE CON CAÑO DE SALIDA
LATERAL

DETALLE	UNIDAD	LONGITUD DE VERTEDERO					
		1m	2m	3m	4m	5m	6m
Excavacion	m3	1,74	2,10	2,73	3,41	4,18	4,32
H° S° 240 kg/cm2	m3	0,69	0,91	1,11	1,49	1,86	2,04
H° A° 240 kg/cm2	m3	0,19	0,26	0,33	0,40	0,46	0,53
Perfil de acero lam. 50x50x6	m3	1,30	2,30	3,30	4,30	5,30	6,30
Caño salida ϕ	m3	0,40	2,40	0,40	0,50	0,50	0,50
Guarnicion acero lam.60x50x6	m3	4,80	4,80	4,80	4,80	4,80	4,80

DESAGÜE PLUVIAL - CALLE VÉLEZ SARSFIELD E/ AV. C. LARRALDE Y CMDT LUCENA		
Sumidero Tipo	SECRETARIA DE OBRAS Y SERVICIOS PUBLICOS Subsecretaria de Infraestructura	
	Fecha: 05/05/2021	Escala: S/E

Avellaneda VIVAMOS MEJOR

FOLIO
63

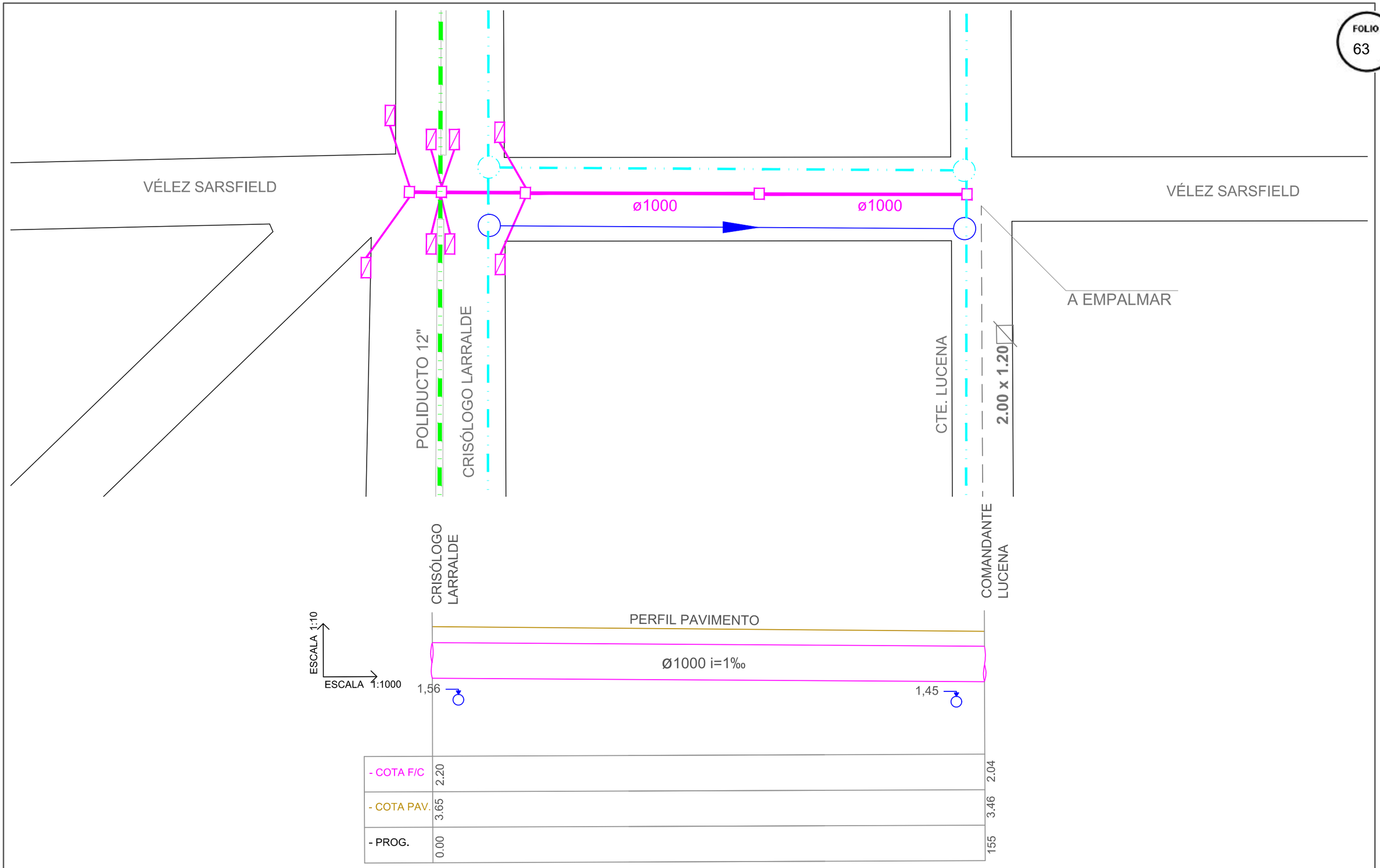

Referencias:

- Conducto pluvial a ejecutar Ø1000
- Red pluvial existente
- Sumidero a ejecutar tipo S2
- Nexo Ø = 400
- Colector cloacal a ejecutar (Proyecto y control de AySA)
- Red cloacal existente
- Cámara de inspección
- Poliducto YPF 12" Darsena de Inflamable - La Matanza

DESAGÜE PLUVIAL - CALLE VÉLEZ SARSFIELD E/ AV. C. LARRALDE Y CMDT. LUCENA		
Planialtimetría	SECRETARIA DE OBRAS Y SERVICIOS PÚBLICOS Subsecretaria de Infraestructura	
	Fecha: 05/05/2021	Esc: S/E

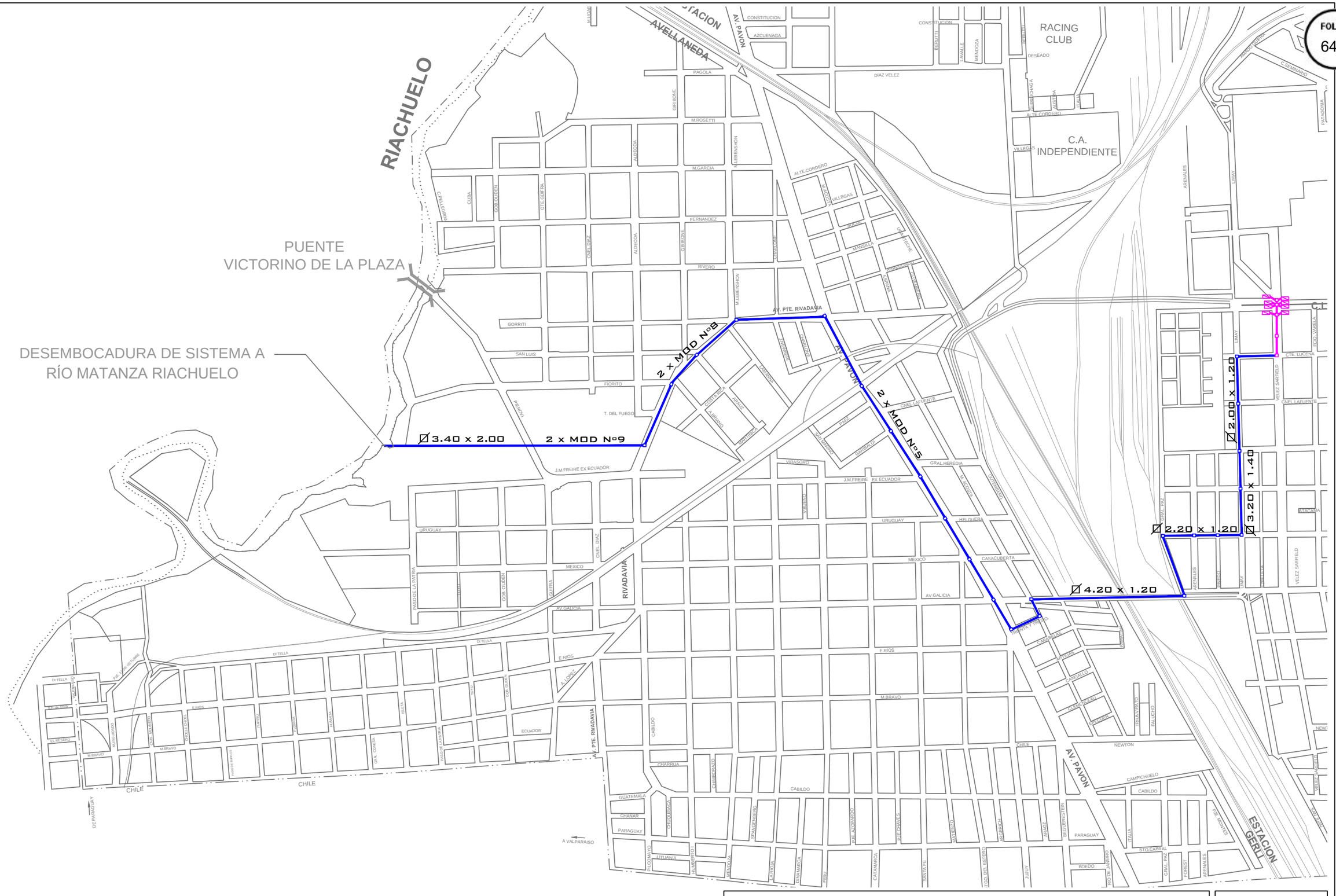

Referencias:

- Conducto a ejecutar
- Conducto existente

DESAGÜE PLUVIAL - CALLE VELEZ SARSFIELD E/ LARRALDE Y CMDT. LUCENA		
Implantación en el sistema hidráulico	SECRETARIA DE OBRAS Y SERVICIOS PUBLICOS Subsecretaría de Infraestructura	
	Fecha: 05/05/2021	Escala: S/E

Avellaneda
VIVAMOS MEJOR

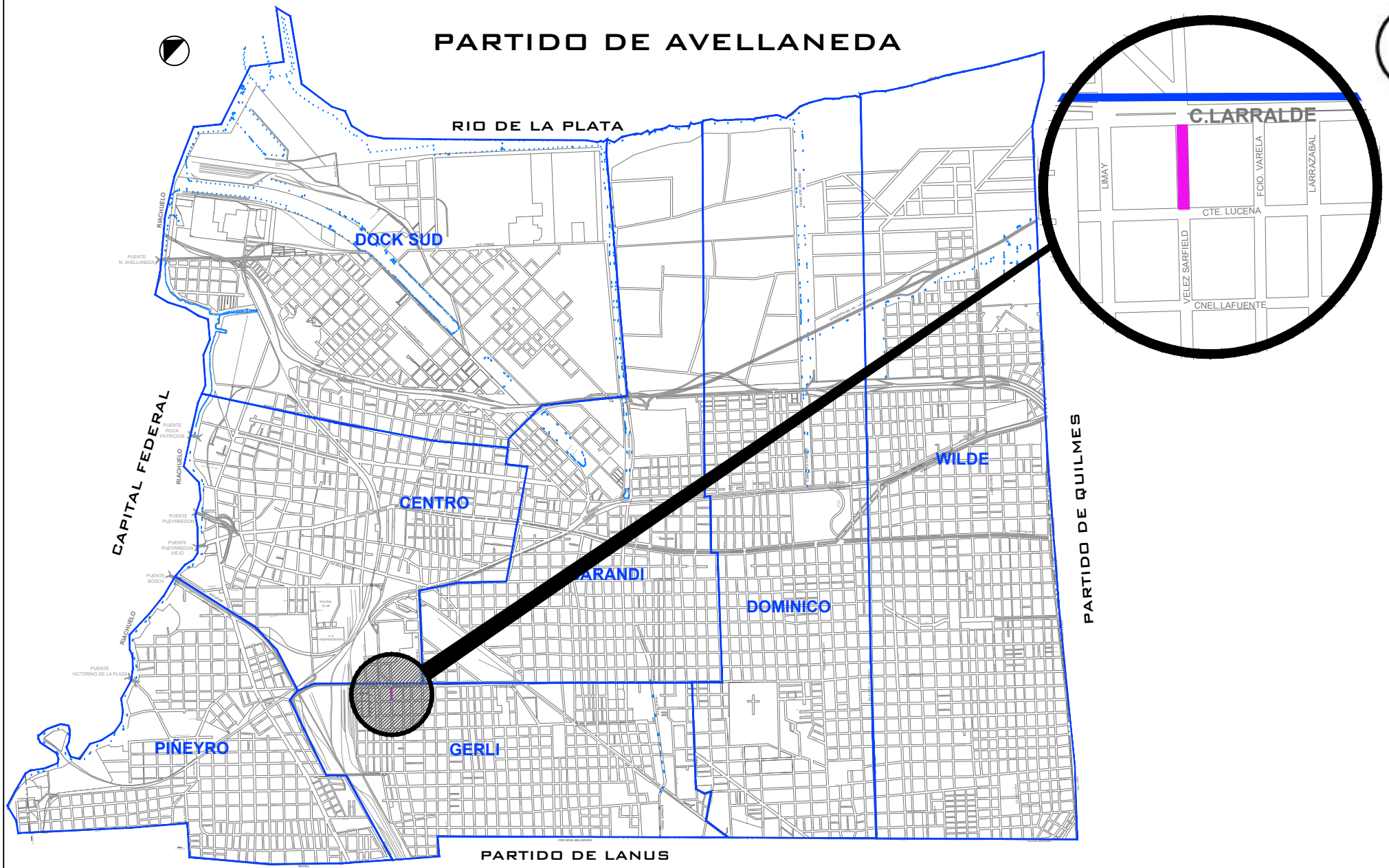

DESAGÜE VÉLEZ SARSFIELD ENTRE AV. C. LARRALDE Y CMDT LUCENA		
Plano de Ubicación General	SECRETARIA DE OBRAS Y SERVICIOS PUBLICOS Subsecretaría de Infraestructura	
	Fecha: 05/05/2021	Escala: S/E

FOLIO
66

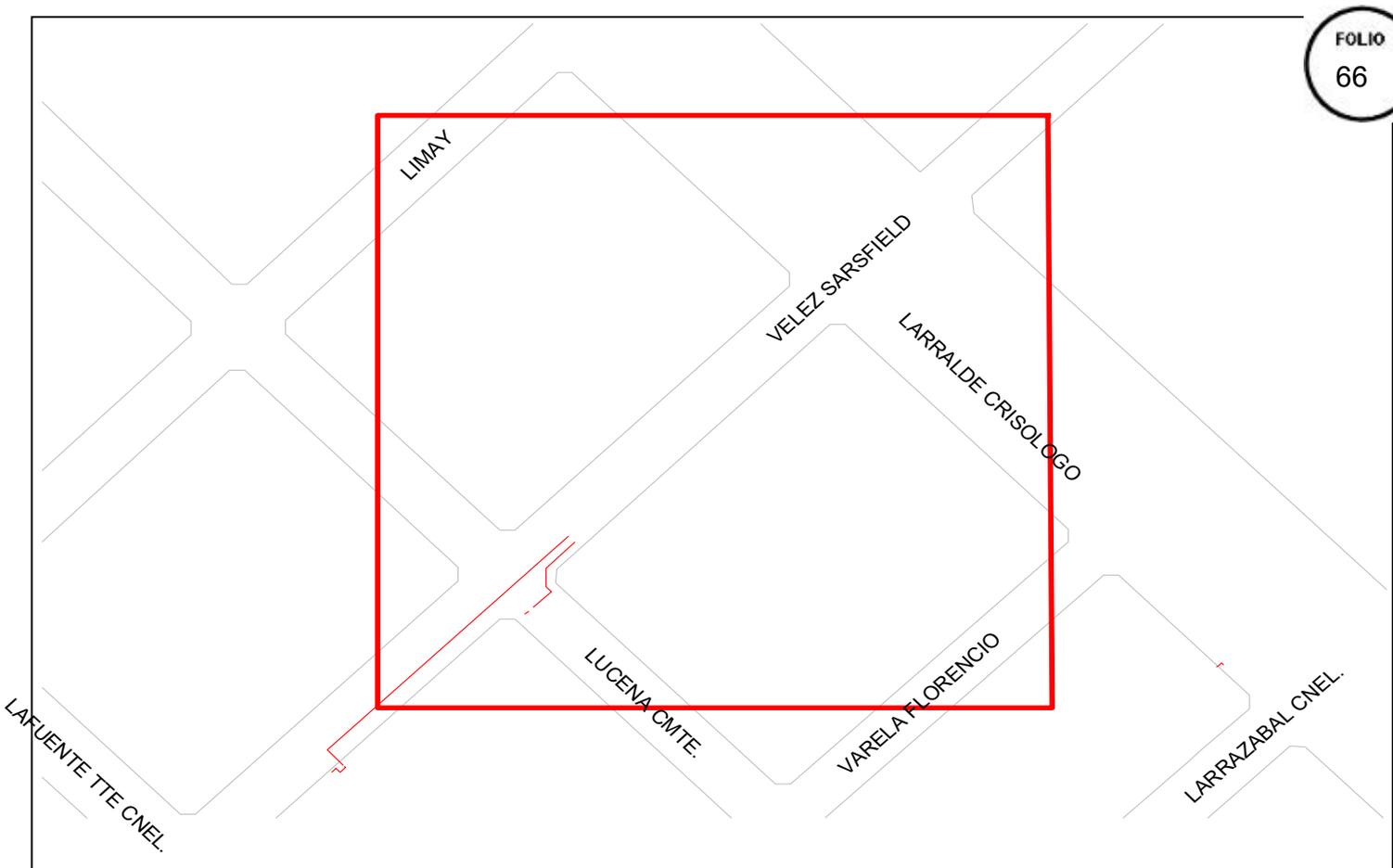

REFERENCIAS

- LÌNEA AÈREA DE BT
- CABLE SUBTERRÀNEO DE BT
- CALLE SOLICITADA
- ZONA CON INSTALACIONES SUBTERRÀNEAS DE BT
- CT TIPO CÀMARA A NIVEL
- CT TIPO PLATAFORMA AÈREA

NOTA: SE INFORMA QUE LOS PLANOS DE REFERENCIA SON MERAMENTE INDICATIVOS DE LAS INSTALACIONES SUBTERRÀNEAS DE MEDIA TENSIÒN Y BAJA TENSIÒN. SE RECOMIENDA REALIZAR SONDEOS PARA LA LOCALIZACIÒN DE LAS MISMAS.

	Fecha:	Nombre:	**RED DE B.T.**	EDESUR Estamos cambiando para mejorar el futuro.
Dibujó:				
Controló:				
Escala: F / E	**Verificación de instalaciones**			
	Cliente: **MUNICIPALIDAD DE AVELLANEDA** Nota: **DyM/RT N° 218/20** Dirección**: Vélez Sarsfield entre Crisólogo Larralde y Lucena. -AVELLANEDA-** **Obra: INSTALACION DE CONDUCTOS PLUVIALES**			N° Plano**: 6 de 8**

FOLIO
67

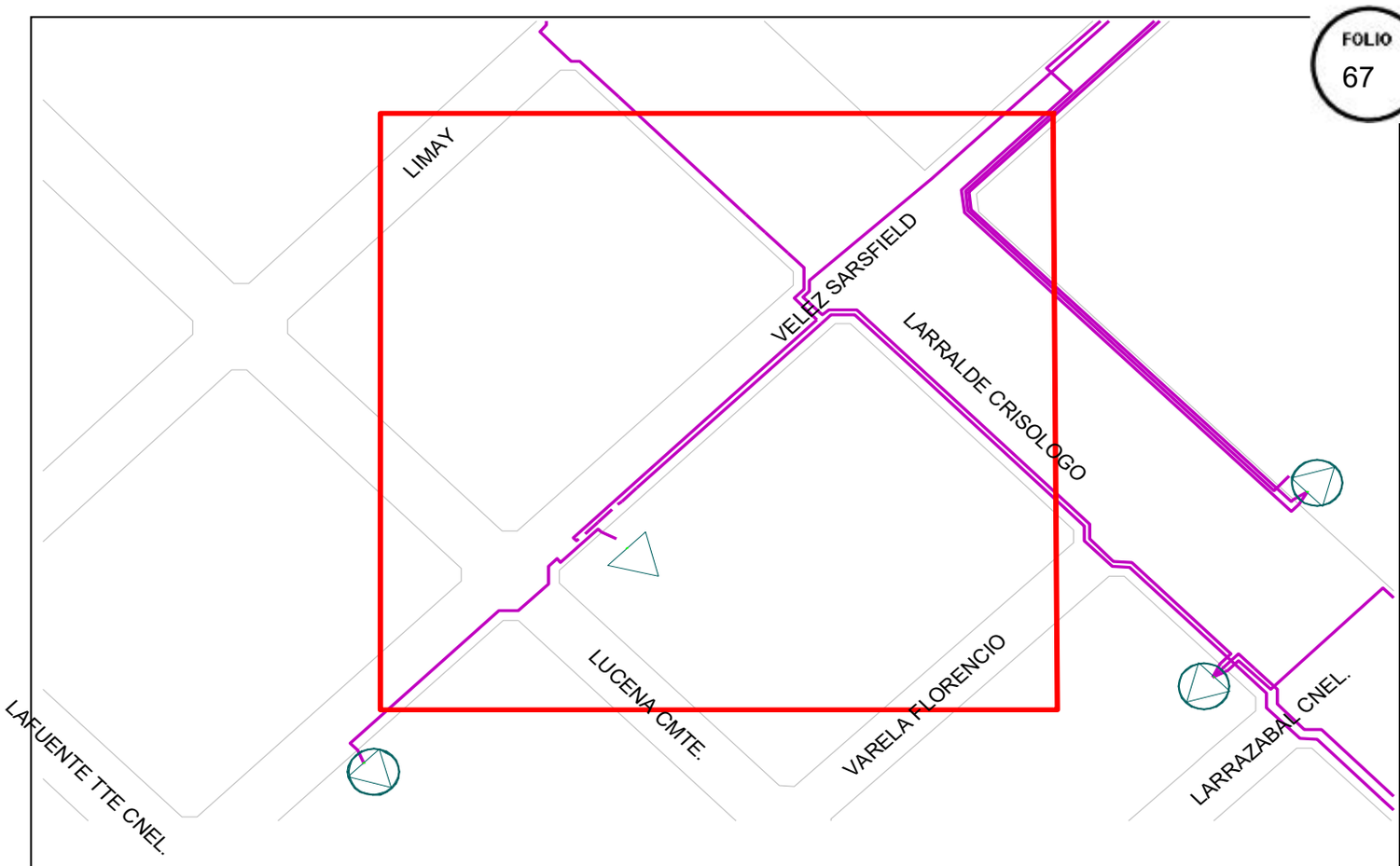

REFERENCIAS

- LÌNEA AÈREA DE MT
- CABLE SUBTERRÀNEO DE MT
- CALLE SOLICITADA
- ZONA CON INSTALACIONES SUBTERRÀNEAS DE MT
- CT TIPO CÀMARA A NIVEL
- CT TIPO PLATAFORMA AÈREA

NOTA: SE INFORMA QUE LOS PLANOS DE REFERENCIA SON MERAMENTE INDICATIVOS DE LAS INSTALACIONES SUBTERRÀNEAS DE MEDIA TENSIÒN Y BAJA TENSIÒN. SE RECOMIENDA REALIZAR SONDEOS PARA LA LOCALIZACIÒN DE LAS MISMAS.

	Fecha:	Nombre:	**RED DE M.T.**	EDESUR Estamos cambiando para mejorar el futuro.
Dibujó:				
Controló:				
Escala: F / E	**Verificación de instalaciones**			
	Cliente: **MUNICIPALIDAD DE AVELLANEDA** Nota: **DyM/RT N° 218/20** Dirección**: Vélez Sarsfield entre Crisólogo Larralde y Lucena. -AVELLANEDA-** **Obra: INSTALACION DE CONDUCTOS PLUVIALES**			N° Plano**: 6 de 8**

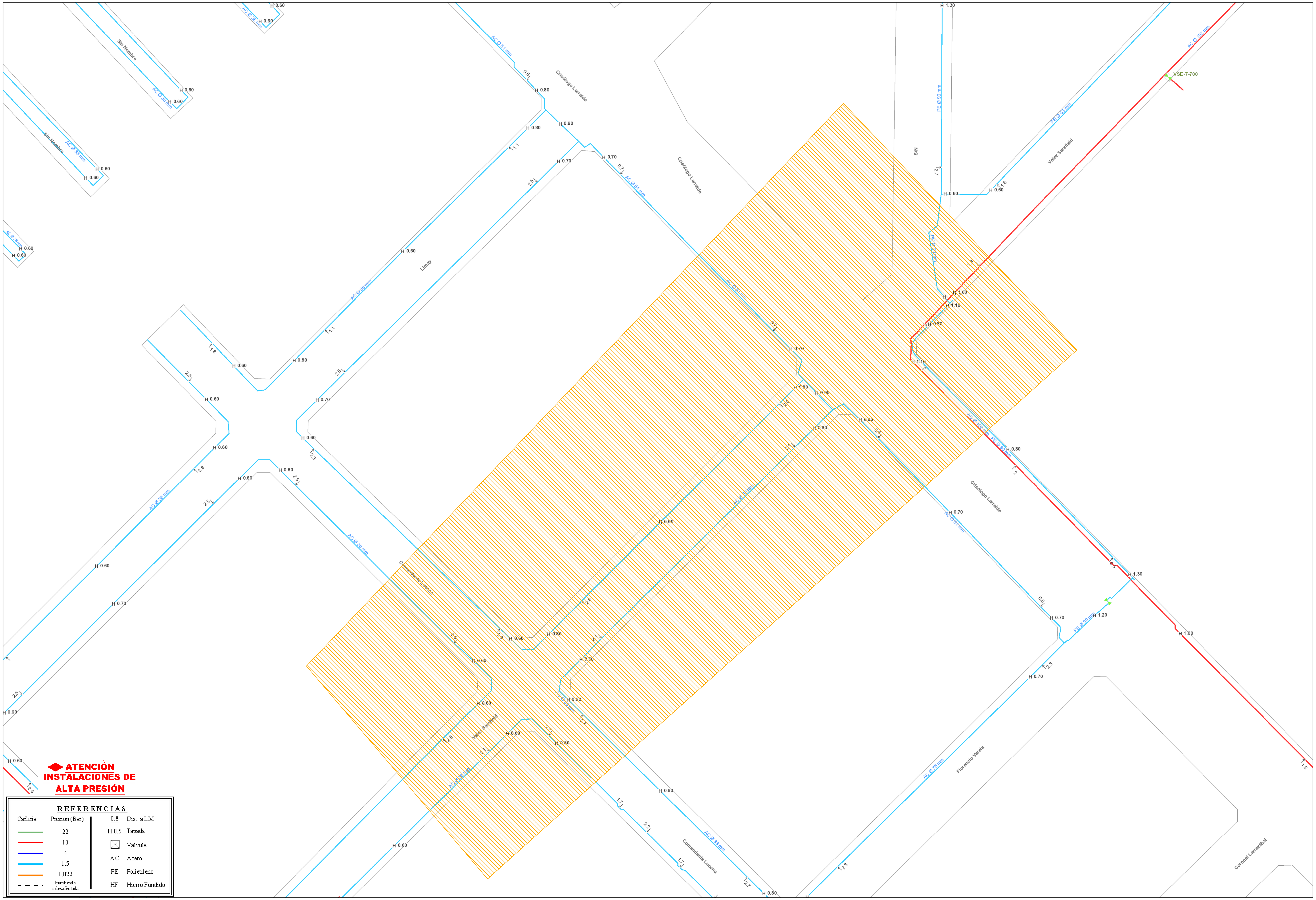

ESCALA 1:500

MetroGAS

FECHA	REVISO	S.T.N°	SOLICITAR INSPECTOR 10 DIAS ANTES DEL COMIENZO DE LA OBRA	SIN RESPONSABILIDAD POR SU EXACTITUD. VERIFICAR MEDIANTE EXCAVACION MANUAL.
7/20/2020			VALIDEZ DE LA INFORMACION 30 DIAS	

NOTA: Se deja aclarado que en la red, además de las cañerías indicadas en este plano, están los servicios domiciliarios que son de menor diámetro que la cañería principal, derivan de ésta y su traza es perpendicular a la misma. Su ubicación es detectable en la mayoría de los casos porque finalizan en el nicho instalado en el domicilio del cliente de nuestra compañía.

FOLIO
69

PJE. DESEADO
PJE. CORBAT
PJE. GURRUCHAGA
PJE. AUSTRIA
ITALIA
ADOLFO ALSINA
ALMIRANTE CORDERO
GRAL. VILLEGAS
AMARO CUIRA
AGRIM. LUIS ROASENDA
M. A. MEANOS
CARLOS SEMINARIO
EMILIO BERISSO
PATAGONIA
LANARES
LIMAY
MAGALDI
GRAL. MANSILLA
ARENALES
VELEZ SARSFIELD
AV.C LARRALDE (EX.AV.AGUERO)
LAMBARE
LAFAYETTE
ELIZALDE
DR. JOSE INGENIEROS
SALVADOR DEBEN
CASELLA PIN
DIAGONAL PITAGORAS
ALMIRANTE CORDERO
CTE SPURR
GRAL. VILLEGAS
EVA PERON (EX GRAL. PINTO)
GRAL. VILLEGAS
GRAL. MANSILLA
AV. GRAL. GÜEMES
CNEL LACARRA
GRAL. ARREDONDO
RCA. DEL LIBANO
ARMANDO MANUEL
HIJOS DEL AYUNTAMIENTO DE BOIRO
AV. C. LARRALDE
LIMAY
VELEZ SARSFIELD
FLORENCIO VARELA
LARRAZABAL
PJE. ROSASCO
ELIZALDE
GRAL. DONOVAN
PJE. ANGACO
RECONQUISTA
TRES SARGENTOS
PTE. D. FAUSTINO SARMIENTO
CNTE. LUCENA
TTE CNEL LAFUENTE
GRAL. HEREDIA
GRAL. PAZ
(1400)
(1500)

Referencia :

Poliducto YPF 12" Darsena de Inflamable - La Matanza

DESAGÜE PLUVIAL - CALLE VÉLEZ SARSFIELD E/ AV. C. LARRALDE Y CMDT. LUCENA

INTERFERENCIAS
POLIDUCTO

SECRETARIA DE OBRAS Y SERVICIOS PUBLICOS
Subsecretaría de Infraestructura

Fecha: 05/05/2021

Escala: S/E

2 Avellaneda

Red de Cloaca

Municipio de Avellaneda

FOLIO 70

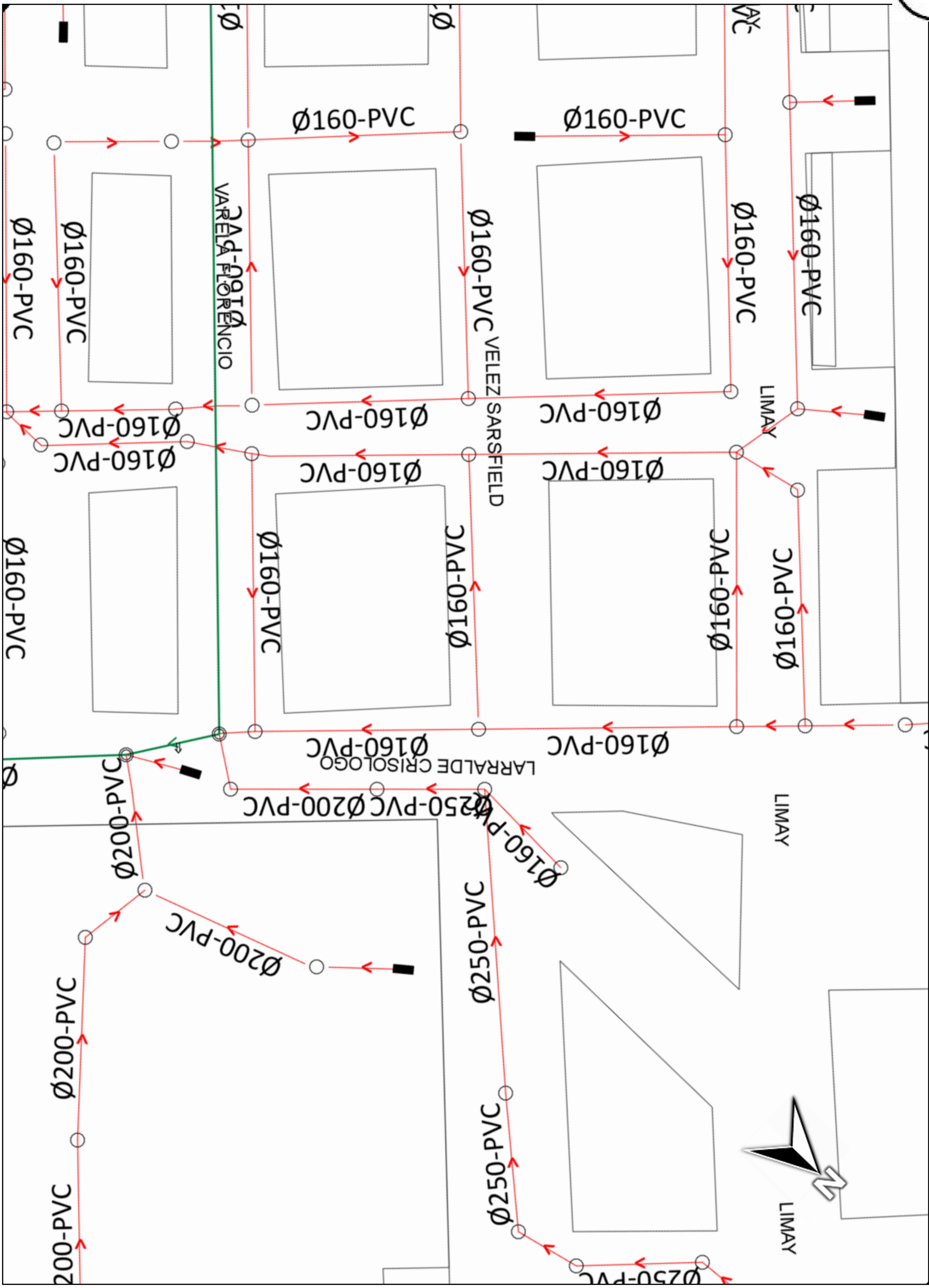

Red de Agua

Municipio de Avellaneda

FOLIO
71

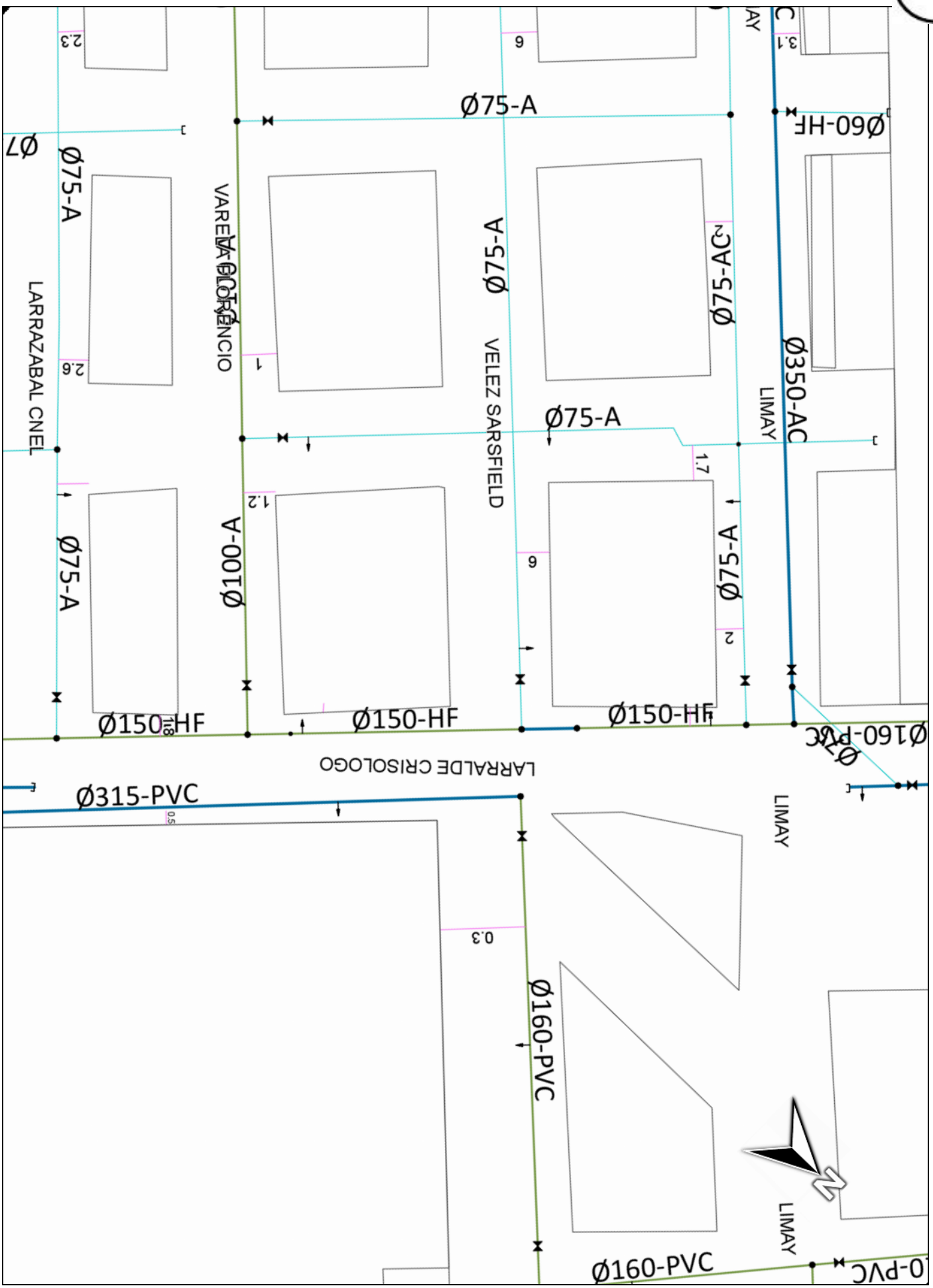

FOLIO
72

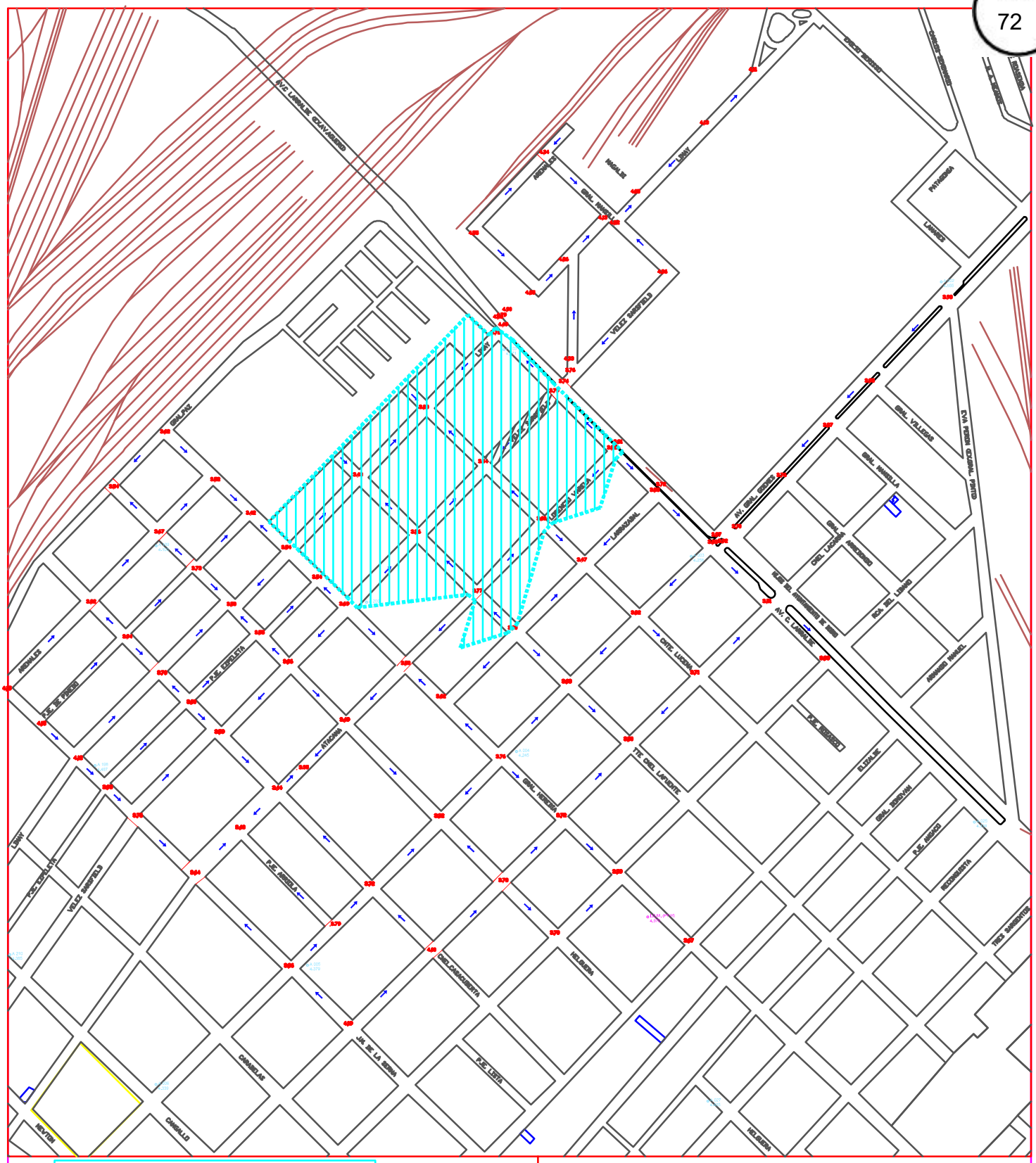

SUPERFICIE 109864.61m2

NOTA: todos los niveles referidos a cotas IGM

REFERENCIAS	
SENTIDO ESCURRIMEINTO	→
CUNETA	.....
LIMITE CUENCA	-----
COTA NIVEL BOCACALLE	3,41

MUNICIPALIDAD DE AVELLANEDA

PLANIALTIMETRIA

Sistema de Coordenadas Planas: locales
Cotas: IGM

Ing.Agim. Miguel E. SACCO
AGRIMENSURA - TOPOGRAFIA

N Repetto 2352-UF 14-(P LELOIR)
Ituzaingo– Buenos Aires– Argentina
☎: (+54 -11) 20676050
: (+54-9-11) 1551825341
: miguelsacco@icloud.com
: miguelsacco@telecentro.com.ar

Escala 1:1 Fecha Mensura : ABRIL 2021

CAMARA 1
CAMARA DE ENLACE CIEGA

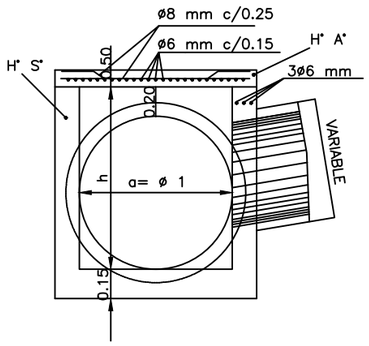

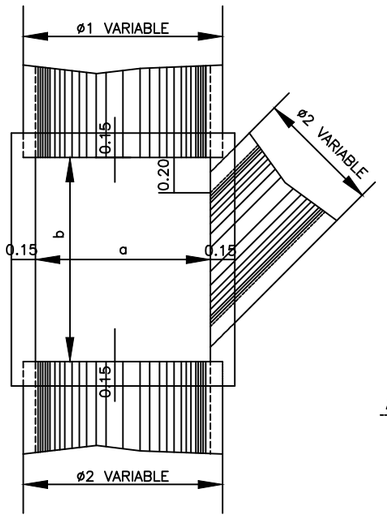

CAMARA 2
CAMARA DE INSPECCION

CORTE A–A

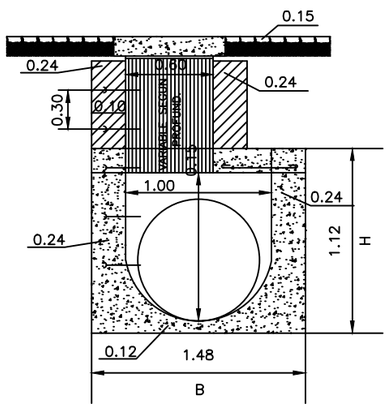

CORTE B–B

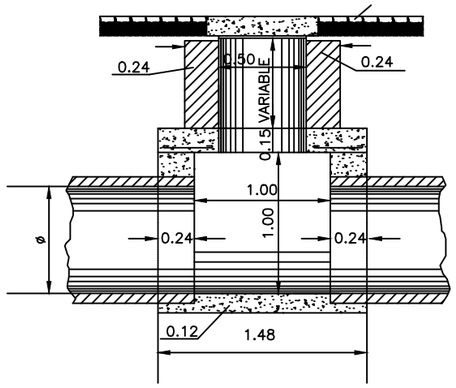

PLANTA

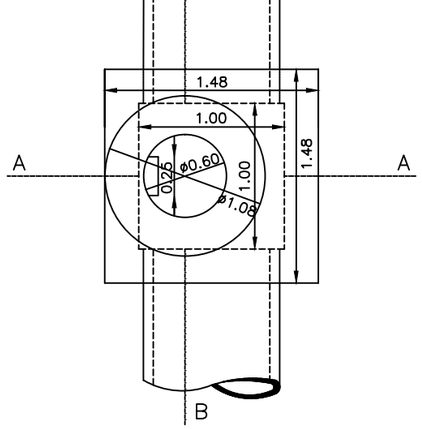

DISTRIBUCION DE LA ARMADURA DE LA LOSA

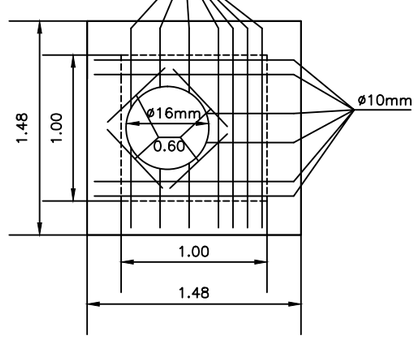

REFERENCIAS

- HIERROS CARA SUPERIOR
- HIERROS CARA INFERIOR
- HIERRO ACODADO

• DIMENSIONES

a– ø1 MAXIMO
b– 1,5ø2+0,25
h– ø1MAXIMO+0,20

• COMPUTOS METRICOS

HORMIGON ARMADO 1:2:3
(a+0.30) x (b+0.30) 0.10

HORMIGON SIMPLE 1:2:3
(a+0.30) x (b+0.30) 0.15+ 0.30h [(b+0.30)+ a]

H° $\sqrt{}$bk ⩾ 170 kg/cm2
A° $\sqrt{}$ek ⩾ 4.400 kg/cm2

	PARA ø=	B=
B	0.80	1.48
	1.00	1.68
	1.20	1.88
	2ø0.80	2.88
	PARA ø=	H=
H	0.80	1.27
	1.00	1.47
	1.20	1.67

NOTA : PARA CAMARAS DE EMPALME DE DISTINTO DIAMETRO O NUMEROS DE CAÑOS SE TOMARAN LOS VALORES DE H Y B CORRESPONDIENTES AL MAYOR DIAMETRO Y NUMERO DE CAÑOS

CAMARA 3
CAMARA DE INSPECCION
CONDUCTO RECTANGULAR

CORTE A–A

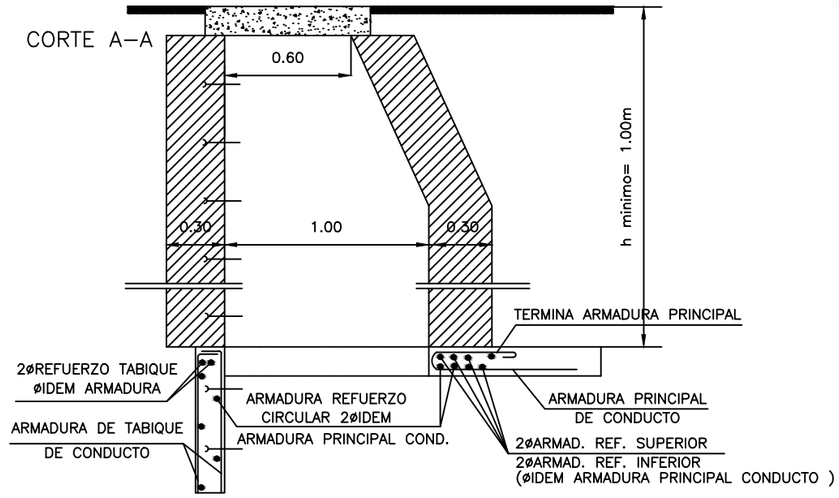

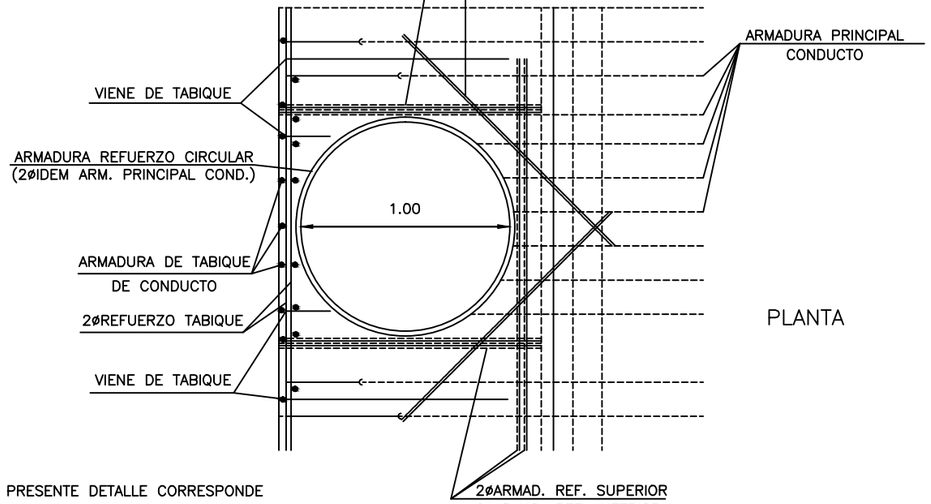

PLANTA

NOTA: EL PRESENTE DETALLE CORRESPONDE A TAPADAS MAYORES DE 100 m – PARA TAPADAS MENORES DE 100 m LA CHIMENEA DE ACCESO TENDRÁ UN DIAMETRO DE 0,60 m – LA ARMADURA CORRESPONDIENTE ES IGUAL EN AMBOS CASOS –

NOTA: VER PLANO TAPA H°A°

CÁMARAS DE INSPECCIÓN

PLANO TIPO	SECRETARÍA DE OBRAS Y SERVICIOS PÚBLICOS Subsecretaría de Infraestructura	
	Fecha: 06/05/2021	Escala: S/E

Avellaneda VIVAMOS MEJOR